Machine Translated by Google

Instrucciones de funcionamiento

Filtro de humos de soldadura

SRF WallMaster



SRF WallMaster

SRF-SERIE

Machine Translated by Google

imprimir

Identificación del producto

Filtro de humos de soldadura	Número de artículo
SRF WallMaster	1800005

Fabricante

Stürmer Maschinen GmbH
Dr.-Robert-Pfleger-Str. 26 D-96103
Hallstadt

Fax: 0049 (0) 951 - 96555-55

Correo electrónico: info@schweisskraft.de
Internet: www.schweisskraft.de

Información sobre las instrucciones de funcionamiento

Instrucciones de funcionamiento originales

Edición: 14 de noviembre de 2022
Versión: 1.04
Idioma: Alemán
Autor: ÉL

Información sobre derechos de autor

Copyright © 2022 Stürmer Maschinen GmbH, Hallstadt, Alemania.

Las especificaciones técnicas están sujetas a cambios sin previo aviso. Salvo error u omisión.

introducción

Has hecho una buena elección al comprar el filtro de humos de soldadura de Schweisskraft.

Lea atentamente las instrucciones de funcionamiento antes de encender el dispositivo.

Esto proporciona información sobre la correcta puesta en marcha, el uso previsto, el funcionamiento seguro y eficiente y el mantenimiento del filtro de humos de soldadura.

Las instrucciones de funcionamiento forman parte del filtro de humos de soldadura. Ella siempre está en el lugar donde se utiliza el filtro de humos de soldadura. para ser almacenado. Además, las normas locales de prevención de accidentes y las normas generales de seguridad se aplican al área de operación de la Filtro de humos de soldadura.

Las ilustraciones de estas instrucciones de funcionamiento sirven para una comprensión básica y pueden diferir del diseño real.

derechos de autor

El contenido de estas instrucciones está protegido por derechos de autor. Su uso está permitido únicamente en el contexto del uso del filtro de humos de soldadura. Cualquier otro uso está prohibido sin la autorización escrita del fabricante.

Registramos marcas, patentes y derechos de diseño para proteger nuestros productos, siempre que sea posible. Nos oponemos firmemente a cualquier infracción de nuestra propiedad intelectual.

Servicio al cliente

Póngase en contacto con su distribuidor especializado si tiene alguna pregunta sobre su filtro de humos de soldadura o necesita información técnica. Estarán encantados de ofrecerle asesoramiento e información especializada.

Alemania Stürmer
Maschinen GmbH Dr.-Robert-
Pfleger-Str. 26 D-96103 Hallstadt

Servicio de reparación:

Fax: 0049 (0) 0951 96555-111
Correo electrónico: service@stuermer-maschinen.de

Pedido de repuestos:

Fax: 0049 (0) 0951 96555-119
Correo electrónico: satzteile@stuermer-maschinen.de

Siempre nos interesan la información y las experiencias obtenidas a través de las aplicaciones que puedan ser valiosas para mejorar nuestros productos.

Machine Translated by Google

1 n tabla de contenido n es

1 General 4

1.1 Introducción 4

1.2 Información sobre derechos de autor y propiedad intelectual 4

1.3 Instrucciones para el operador 5

2 Seguridad 6

2.1 General 6

2.2 Notas sobre signos y símbolos ..... 6 Marcas y signos que

2.3 debe colocar el operador 7

2.4 Instrucciones de seguridad para el personal operativo 7

2.5 Instrucciones de seguridad para el mantenimiento y la solución de problemas 8

2.6 Información sobre tipos especiales de peligros 8

3 Detalles del producto 9

3.2 Uso previsto ..... 11 Uso indebido razonablemente

3.3 previsible ..... 12 Marcado y etiquetado del

3.4 producto 13

3.5 Riesgo residual 13

4 Transporte y almacenamiento 14

4.1 Transporte 14

4.2 Almacenamiento 14

5 Montaje 15

5.1 Desembalaje y montaje del producto 15

5.2 Conjunto - Funcionamiento del aire de escape 18

6 Uso 22

6.1 Requisitos del personal operativo 22

6.2 Controles 22

6.3 Puesta en marcha 23

7 Mantenimiento 24

7.1 Cuidado 24

7.2 Mantenimiento 25

7.3 Plan de mantenimiento 30

7.3.1 Registro de mantenimiento (plantilla de copia) ..... 31 Solución

7.4 de problemas 32

7.5 Medidas de emergencia 32

8 Eliminación 33

8.1 Plásticos 33

8.2 Metales 33

8.3 Elementos filtrantes 33

9 Declaración de constitución de la UE 34

1 0 Apéndice 35

10.1 Datos técnicos 35

10.2 Placa de características 35

10.3 Hojas de dimensiones 36

10.4 Piezas de repuesto y accesorios 37

Machine Translated by Google

1 Allgemeines

1.1 Einleitung

Diese Betriebsanleitung ist eine wesentliche Hilfe für den richtigen und gefahrlosen Betrieb des Produkts.

Die Betriebsanleitung enthält wichtige Hinweise, um das Produkt sicher, sachgerecht und wirtschaftlich zu betreiben. Ihre Beachtung hilft, Gefahren zu vermeiden, Reparaturkosten und Ausfallzeiten zu vermindern und die Zuverlässigkeit und Lebensdauer des Produkts zu erhöhen. Die Betriebsanleitung muss ständig verfügbar sein und ist von jeder Person zu lesen und anzuwenden, die mit Arbeiten an oder mit dem Produkt beauftragt ist.

Dazu gehören unter anderem:

- die Bedienung und Störungsbeseitigung im Betrieb,
- die Instandhaltung (Pflege, Wartung),
- der Transport,
- die Montage,
- die Entsorgung.

Technische Änderungen und Irrtümer vorbehalten.

1.2 Hinweise auf Urheber- und Schutzrechte

Diese Betriebsanleitung ist vertraulich zu behandeln. Sie soll nur befugten Personen zugänglich gemacht werden. Sie darf Dritten nur mit schriftlicher Zustimmung der STÜRMER Maschinen GmbH, im Folgenden Hersteller genannt, überlassen werden.

Alle Unterlagen sind im Sinne des Urheberrechtsgesetzes geschützt. Die Weitergabe und Vervielfältigung von Unterlagen, auch auszugsweise, sowie eine Verwertung und Mitteilung ihres Inhaltes sind nicht gestattet. Soweit dies nicht ausdrücklich schriftlich zugestanden wird.

Zuwiderhandlungen sind strafbar und verpflichten zu Schadensersatz. Alle Rechte zur Ausübung von gewerblichen Schutzrechten sind dem Hersteller vorbehalten.

Machine Translated by Google

1.3 Instrucciones para el operador

Las instrucciones de funcionamiento son una parte esencial del producto.
El operador es responsable de asegurarse de que el personal operativo tenga en cuenta estas instrucciones.

El operador deberá complementar las instrucciones de funcionamiento con instrucciones basadas en la normativa nacional sobre prevención de accidentes y protección del medio ambiente, incluyendo información sobre las obligaciones de supervisión y notificación, teniendo en cuenta las particularidades operativas, como la organización del trabajo, los procesos laborales y el personal desplegado. Además de las instrucciones de funcionamiento y la normativa vinculante de prevención de accidentes aplicable en el país de uso y en el lugar de operación, deberán observarse también las normas técnicas reconocidas para un trabajo seguro y profesional.

El operador no podrá realizar modificaciones, añadidos ni alteraciones al producto que puedan comprometer la seguridad sin la autorización del fabricante. Todas las piezas de repuesto utilizadas deberán cumplir con los requisitos técnicos especificados por el fabricante. Esto está garantizado con las piezas de repuesto originales.

Solo personal capacitado o instruido podrá operar, mantener y transportar el producto. Las responsabilidades de dicho personal deberán estar claramente definidas.

Machine Translated by Google

2 Sicherheit

2.1 Allgemeines

Das Produkt ist nach dem Stand der Technik und den anerkannten sicherheitstechnischen Regeln entwickelt und gebaut. Beim Betrieb des Produkts können technische Gefahren für den Bediener bzw. Beeinträchtigungen des Produkts sowie anderer Sachwerte entstehen, wenn es:

von nicht geschultem oder unterwiesenem Personal bedient,

nicht bestimmungsgemäß eingesetzt und/oder

unsachgemäß instandgehalten wird.

2.2 Hinweise zu Zeichen und Symbolen

⚠ GEFAHR

Dieses Symbol in Verbindung mit dem Signalwort „Gefahr“ kennzeichnet eine unmittelbar drohende Gefahr. Die Nichtbeachtung des Sicherheitshinweises führt zu Tod oder schwersten Verletzungen.

⚠ WARNUNG

Das Symbol in Verbindung mit dem Signalwort „Warnung“ kennzeichnet eine möglicherweise gefährliche Situation. Die Nichtbeachtung des Sicherheitshinweises kann zu Tod oder schwersten Verletzungen führen.

⚠ VORSICHT

Das Symbol in Verbindung mit dem Signalwort „Vorsicht“ kennzeichnet eine möglicherweise gefährliche Situation. Die Nichtbeachtung des Sicherheitshinweises kann zu leichten oder geringfügigen Verletzungen führen.
Darf auch für Warnungen vor Sachschäden verwendet werden.

HINWEIS

Die allgemeinen Hinweise sind einfache weiterführende Informationen, die nicht vor Personen- oder Sachschäden warnen.

1. Aufzählungen von Handlungsschritten sind als Zahlen mit Punkt gekennzeichnet, bei denen die Reihenfolge wichtig ist.

   Mit dem Blickfangpunkt werden Auflistungen von Teilen in einer Legende oder für Anweisungen gekennzeichnet, bei denen die Reihenfolge unwichtig ist.

Machine Translated by Google

2.3 Marcas y señales que debe colocar el operador

El operador está obligado a colocar cualquier otra marca o señal en el producto y su entorno.

Dichas marcas y señales pueden, por ejemplo, hacer referencia a la obligación de utilizar equipos de protección individual.

2.4 Instrucciones de seguridad para el personal operativo

Antes de su uso, el usuario del producto debe recibir información, instrucciones y capacitación sobre el manejo del producto, así como sobre los materiales y ayudas que se utilizarán.

El producto solo debe utilizarse en buen estado técnico y según lo previsto, teniendo en cuenta las medidas de seguridad y los riesgos, y de acuerdo con estas instrucciones de uso. Cualquier fallo de funcionamiento, y especialmente aquellos que puedan comprometer la seguridad, debe corregirse de inmediato.

Toda persona encargada de la puesta en marcha, el funcionamiento o el mantenimiento del producto debe haber leído y comprendido íntegramente estas instrucciones de funcionamiento. Una vez que el producto esté en uso, será demasiado tarde. Esto se aplica especialmente al personal que solo trabaja con el producto ocasionalmente.

Las instrucciones de funcionamiento deben estar siempre fácilmente accesibles cerca del producto.

No se acepta responsabilidad alguna por daños y accidentes derivados del incumplimiento de las instrucciones de funcionamiento.

Deben observarse las normas de prevención de accidentes pertinentes y demás normas de seguridad y salud laboral generalmente aceptadas.

Las responsabilidades de las distintas tareas de mantenimiento y reparación deben estar claramente definidas y respetarse. Solo así se pueden prevenir los errores.
especialmente en situaciones peligrosas - evitar.

El operador exige que el personal de operación y mantenimiento utilice equipo de protección personal. Esto incluye, en particular, calzado de seguridad, gafas de seguridad y guantes.

¡No uses cabello largo y suelto, ropa suelta ni joyas! ¡Existe un riesgo constante de engancharse con algo o de ser arrastrado por partes móviles!

Si se produce algún cambio en el producto que afecte a la seguridad, detenga inmediatamente el proceso de trabajo, asegúrelo e informe del proceso al departamento/persona responsable.

El trabajo en el producto solo podrá ser realizado por personal capacitado y de confianza. ¡Debe respetarse la edad mínima legalmente permitida!

El personal que esté recibiendo capacitación, instrucción o educación general solo podrá trabajar con el producto bajo la supervisión constante de una persona con experiencia.

Machine Translated by Google

2.5 Sicherheitshinweise zur Instandhaltung und Störungsbeseitigung

Service- und Wartungstüren müssen jederzeit frei zugänglich sein.

Rüst-, Wartungs- und Instandsetzungsarbeiten sowie Fehlersuchen dürfen nur bei abgeschaltetem Produkt durchgeführt werden.

Bei Wartungs- und Instandsetzungsarbeiten gelöste Schraubverbindungen stets festziehen! Sofern vorgeschrieben, die dafür vorgesehenen Schrauben mit einem Drehmomentschlüssel festziehen.

Insbesondere Anschlüsse und Verschraubungen zu Beginn der Wartung/Reparatur/Pflege vor Verschmutzung oder Pflegemittel bewahren.

Die vorgeschriebenen oder in der Betriebsanleitung angegebenen Fristen für wiederkehrende Prüfung/Inspektion sind einzuhalten.

Vor der Demontage die Teile in ihrer Zusammengehörigkeit kennzeichnen.

2.6 Hinweise auf besondere Gefahrenarten

⚠ WARNUNG

Hautkontakt mit Schneidrauch etc. kann bei empfindlichen Personen zu Hautreizungen führen!

Reparatur- und Wartungsarbeiten am Produkt dürfen nur von geschultem und autorisiertem Fachpersonal unter Beachtung der Sicherheitshinweise und der geltenden Unfallverhütungsvorschriften durchgeführt werden!

Schwere gesundheitliche Schäden der Atemorgane und Atemwege möglich!

Um Kontakt und das Einatmen von Stäuben zu vermeiden, verwenden Sie Schutzkleidung, Handschuhe und ein Gebläseatemschutzsystem!

Die Freisetzung von gefährlichen Stäuben ist bei Reparatur- und Wartungsarbeiten zu vermeiden, damit keine nicht mit der Aufgabe beauftragten Personen geschädigt werden.

⚠ GEFAHR

Schwebende Lasten

Kippende oder herabfallende Lasten führen zu schweren bis tödlichen Verletzungen.

- Niemals unter schwebende Lasten treten.
- Stets außerhalb der Gefahrenzone bleiben.
- Gesamtgewicht, Anschlagpunkte und Schwerpunkt der Last beachten.
- Transporthinweise und Symbole am Transportgut beachten.

Machine Translated by Google

3 Produktangaben

3.1 Funktionsbeschreibung

Das Produkt ist ein kompaktes Schweißrauchfiltergerät (Wandmontage) mit dessen Hilfe die beim Schweißen entstehenden Schweißrauche mit einem Abscheidegrad von mehr als 99% abgeschieden werden.

Das Produkt wurde speziell entwickelt, um Ventilator-betriebene Produkte mit Filtertechnik auf- oder nachzurüsten.

Über die Einlassstutzen oberhalb des Produkts wird verunreinigte Luft dem Produkt zugeführt, dabei durchströmt die Luft das Filtermedium und wird unterhalb des Produkts in gereinigter Form dem Arbeitsraum zurückgeführt. Optional kann die Fortluft auch über einen Schlauchanschluss nach draußen geleitet werden.

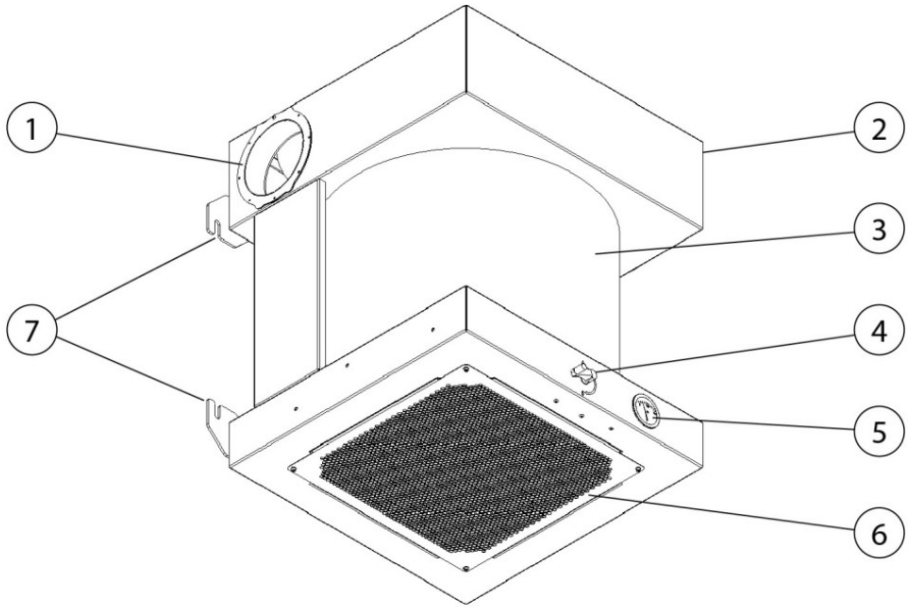

Abb. 1: Positionen am Produkt - Umluftbetrieb

Machine Translated by Google

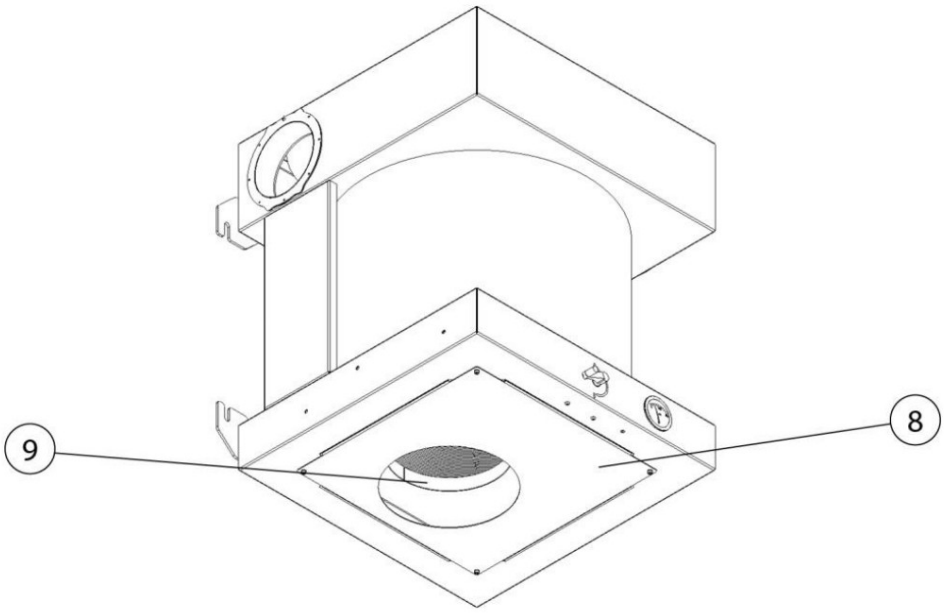

Abb. 2: Positionen am Produkt - Fortluftbetrieb

Pos.	Bezeichnung	Pos.	Bezeichnung
1	Einlass-Anschlussstutzen 1	6	Reinluftauslassgitter
2	Einlass-Anschlussstutzen 2	7	Wandhalterung
3	Filterelement	8	Verkleidungsblech für optionalen Fortluftbetrieb
4	Hebevorrichtung Filterwechsel	9	Schlauch-Anschlussstutzen für optionalen Fortluftbetrieb
5	Differenzdruckanzeige		

Tab. 1: Positionen am Produkt

Machine Translated by Google

Anwendungsbeispiel:

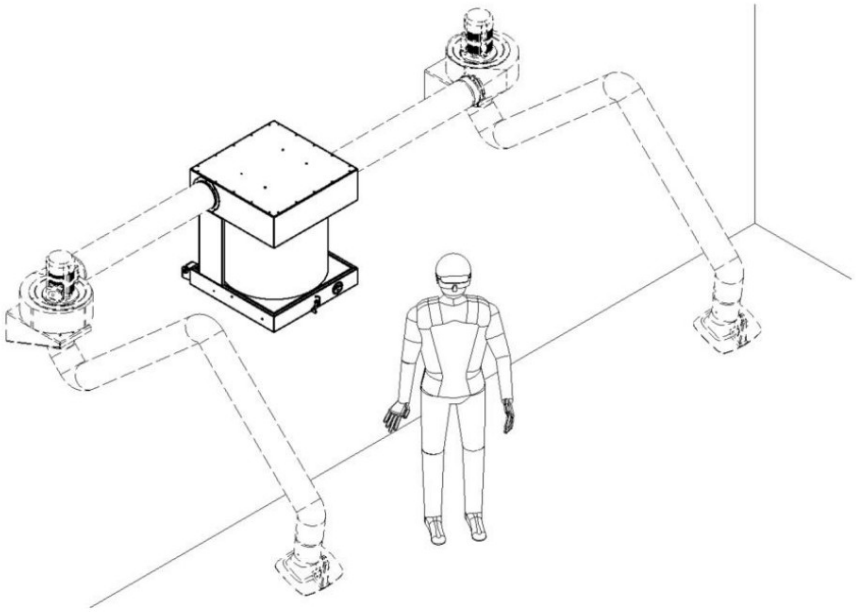

Abb. 3: Anwendungsbeispiel

Hinweis: Anbauteile gehören nicht zum Lieferumfang des Produkts.

3.2 Bestimmungsgemäße Verwendung

Das Produkt ist dazu konzipiert, die Schweißrauche, die beim E-Schweißen entstehen, an der Entstehungsstelle abzusaugen und auszufiltern. Grundsätzlich ist das Produkt bei allen Arbeitsverfahren einsetzbar, bei denen Schweißrauche freigesetzt werden. Es ist jedoch darauf zu achten, dass kein „Funkenregen“ (zum Beispiel von einem Schleifprozess) in das Produkt eingesogen wird.
In den technischen Daten sind weitere Angaben zum Produkt zu finden, die beachtet werden müssen.

Machine Translated by Google

HINWEIS

Die Angaben im Kapitel „Technische Daten“ beachten und diese unbedingt einhalten.

Zur bestimmungsgemäßen Verwendung gehört auch das Einhalten der Hinweise

- zur Sicherheit,
- zur Bedienung und Steuerung,
- zur Instandhaltung und Wartung,
- zum Transport und Montage

die in dieser Betriebsanleitung beschrieben werden.

Eine andere oder darüber hinaus gehende Benutzung gilt als nicht bestimmungsgemäß. Für hieraus resultierende Schäden haftet allein der Betreiber des Produkts. Dies gilt ebenfalls für eigenmächtige Veränderungen am Produkt.

3.3 Vernünftigerweise vorhersehbare Fehlanwendung

Mit dem Produkt sind bei Einhaltung der bestimmungsgemäßen Verwendung keine vernünftigerweise vorhersehbaren Fehlanwendungen möglich, die zu gefährlichen Situationen mit Personenschäden führen könnten.

Der Betrieb des Produkts in Industriebereichen, in denen Anforderungen zum Explosionsschutz zu erfüllen sind, ist nicht erlaubt.

Weiterhin ist der Betrieb untersagt für:

1. Verfahren, die nicht in der bestimmungsgemäßen Verwendung aufgeführt sind und bei denen die angesaugte Luft:

- mit Funken zum Beispiel aus Schleifprozessen versetzt ist, die aufgrund ihrer Größe und Anzahl zu Schädigungen des Filtermediums bis hin zu einem Brand führen können;
- mit Flüssigkeiten und daraus resultierender Verunreinigung des Luftstromes mit aerosol- und ölhaltigen Dämpfen versetzt ist;
- mit leicht entzündlichen, brennbaren Stäuben und/oder mit Stoffen versetzt ist, die explosive Gemische oder Atmosphären bilden können;
- mit anderen aggressiven oder abrasiv wirkenden Stäuben versetzt ist, die das Produkt und die eingesetzten Filterelemente beschädigen;
- mit organischen, toxischen Stoffen/Stoffanteilen versetzt ist, die bei der Trennung des Werkstoffes freigesetzt werden.

2. Standorte im Außenbereich bei denen das Produkt Witterungseinflüssen ausgesetzt wird, da das Produkt nur in geschlossenen Gebäuden aufgestellt werden darf.

Machine Translated by Google

Ist gegebenenfalls eine Outdoor-Variante vom Produkt vorhanden, darf diese im Außenbereich aufgestellt werden. Darauf achten, dass für die Außenaufstellung gegebenenfalls weiteres Zubehör benötigt wird.

3.4 Kennzeichnungen und Schilder am Produkt

Am Produkt sind diverse Kennzeichnungen und Schilder angebracht. Sollten diese beschädigt oder entfernt werden, sind sie umgehend durch Neue an gleicher Position zu ersetzen.

Der Betreiber ist verpflichtet, gegebenenfalls weitere Kennzeichnungen und Schilder am Produkt und in seinem Umfeld herum anzubringen.

Solche Kennzeichnungen und Schilder könnten sich zum Beispiel auf die Vorschrift zum Tragen von persönlicher Schutzausrüstung beziehen.

3.5 Restrisiko

Auch bei der Beachtung aller Sicherheitsbestimmungen verbleibt beim Betrieb des Produkts ein in der Folge beschriebenes Restrisiko.

Alle Personen, die an und mit dem Produkt arbeiten, müssen dieses Restrisiko kennen und die Anweisungen befolgen, die verhindern, dass diese Restrisiken zu Unfällen oder Schäden führen.

⚠ WARNUNG

Schwere gesundheitliche Schäden der Atemorgane und Atemwege möglich – Atemschutz der Klasse FFP2 oder hochwertiger tragen.

Hautkontakt mit Schweißrauch etc. kann bei empfindlichen Personen zu Hautreizungen führen – Schutzkleidung tragen.

Vor Beginn der Schweißarbeiten sicherstellen, dass das Produkt richtig positioniert/eingestellt ist und die Filterelemente vollständig und in unbeschädigtem Zustand sind sowie das Produkt in Betrieb ist! Das Produkt ist nur voll funktionsfähig, wenn es eingeschaltet ist.

Beim Wechsel der Filtereinsätze kann es zu Hautkontakt mit dem abgeschiedenen Staub kommen und es können durch die Arbeiten auch Teile des Staubes aufgewirbelt werden. Daher müssen Atemschutz und Schutzkleidung getragen werden.

Glutnester in den Filterelementen können möglicherweise zu einem Schwelbrand führen – Produkt ausschalten, falls vorhanden die Drosselklappe in dem Erfassungselement schließen und das Produkt kontrolliert auskühlen lassen.

Machine Translated by Google

4 Transport und Lagerung

4.1 Transport

⚠ GEFAHR

Lebensgefährliche Quetschungen beim Verladen und Transport des Produkts möglich!

Durch unsachgemäßes Heben und Transportieren kann die gegebenenfalls vorhandene Palette mit dem Produkt kippen und herabstürzen!

- Niemals unter schwebenden Lasten aufhalten!

Für den Transport der gegebenenfalls vorhandenen Palette mit dem Produkt eignet sich ein Hubwagen oder Gabelstapler.

Das Gewicht des Produkts kann dem Typenschild entnommen werden.

4.2 Lagerung

Das Produkt sollte in seiner Originalverpackung bei einer Umgebungstemperatur von -20°C bis +50°C an einem trockenen und sauberen Ort gelagert werden. Die Verpackung darf dabei nicht durch andere Gegenstände belastet werden.

Bei allen Produkten ist die Dauer der Lagerung unkritisch.

Machine Translated by Google

5 Montage

5.1 Auspacken und Montage des Produkts

HINWEIS

Der Betreiber des Produkts darf mit der selbstständigen Montage des Produkts nur unterwiesenes Personal beauftragen.

Für die Montage des Produkts werden mindestens zwei Mitarbeiter benötigt.

Das Produkt ist für die Montage an einer Wand oder Säule vorgesehen, dabei muss sichergestellt werden, dass die Wand oder Säule ausreichend Tragfähigkeitbietet.

Nur geeignetes Befestigungsmaterial verwenden.

Das Befestigungsmaterial ist nach den örtlichen Gegebenheiten zu wählen.

Das Produkt darf niemanden in seinem Arbeitsbereich behindern.

Das Abluft-Ausblasgitter des Produkts darf nicht verdecktwerden.

Das Produkt sollte in unmittelbarer Nähe zum angeschlossenen Ventilator (zum Beispiel Abluftset) montiert werden.
Ventilator/ Abluftset sind nicht im Lieferumfang enthalten.

⚠ GEFAHR

Schwebende Lasten

Kippende oder herabfallende Lasten führen zu schweren bis tödliche Verletzungen.

- Niemals unter schwebende Lasten treten.
- Stets außerhalb der Gefahrenzone bleiben.
- Gesamtgewicht, Anschlagpunkte und Schwerpunkt der Last beachten.
- Transporthinweise und Symbole am Transportgutbeachten.

Machine Translated by Google

Preparación para el montaje:

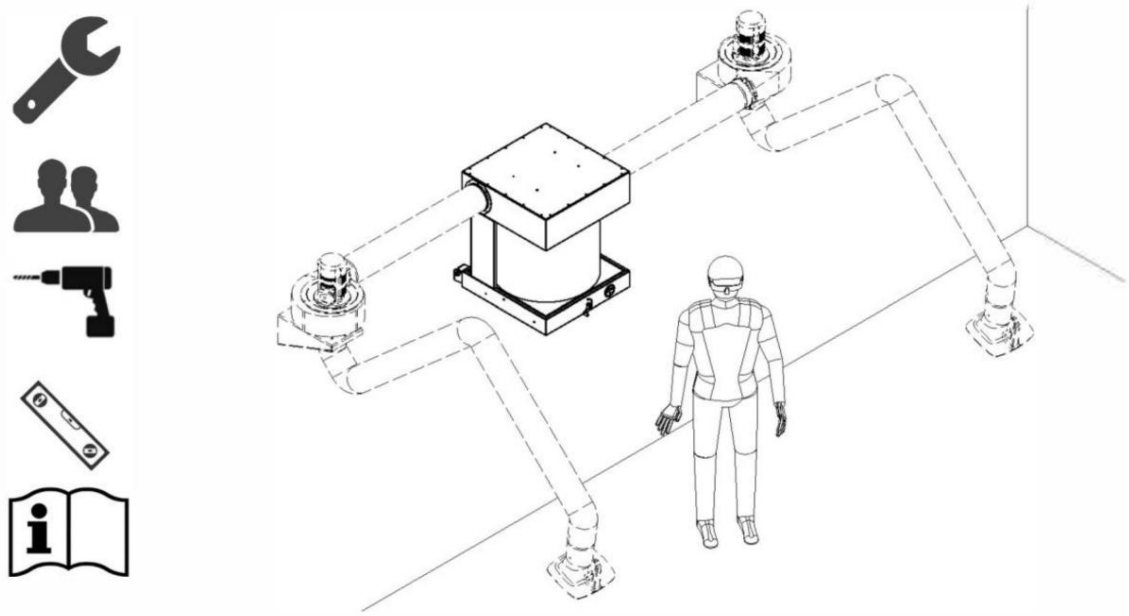

Figura 4: Preparación para el ensamblaje

Alcance del suministro:

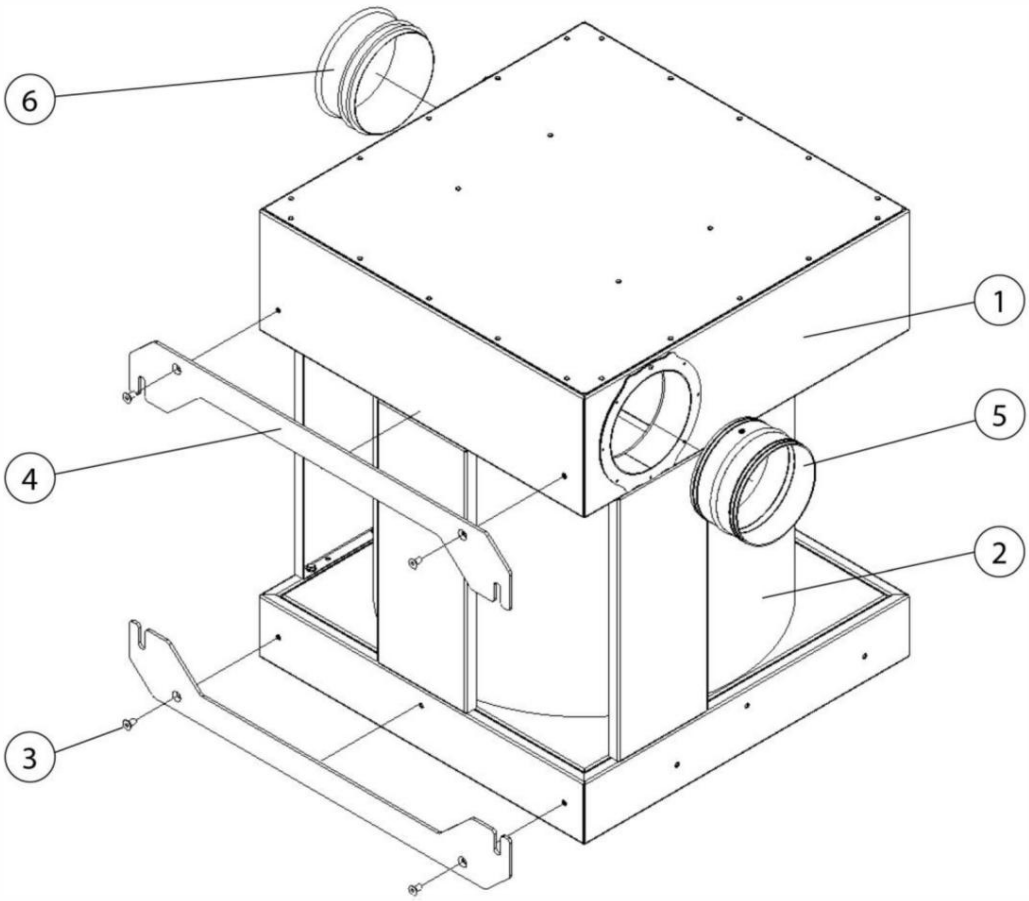

Figura 5: Contenido del envío + montaje

Machine Translated by Google

Pos.	Bezeichnung	Pos.	Bezeichnung
1	Produkt	4	Wandhalteblech (2 x)
2	Filterelement	5	Steckverbinder (2 x)
3	Schraube (4 x)	6	Enddeckel (1 x)

Tab. 2: Lieferumfang + Montage

Für die Montage des Produkts wie folgt vorgehen:

1. Das Verpackungsmaterial sowie die Spannbänder vom Produkt entfernen.
2. Die 2 x Wandhaltebleche (Pos. 4) mit den Schrauben (Pos. 3) an der Rückseite des Produkts verschrauben.
3. Die Steckverbinder (Pos. 5) in die Einlassöffnung am Produkt bis zum Anschlag einschieben.
4. Wird nur eine Einlassöffnung verwendet, muss die nicht verwendetet Einlassöffnung mit dem Enddeckel (Pos. 6) verschlossen werden.

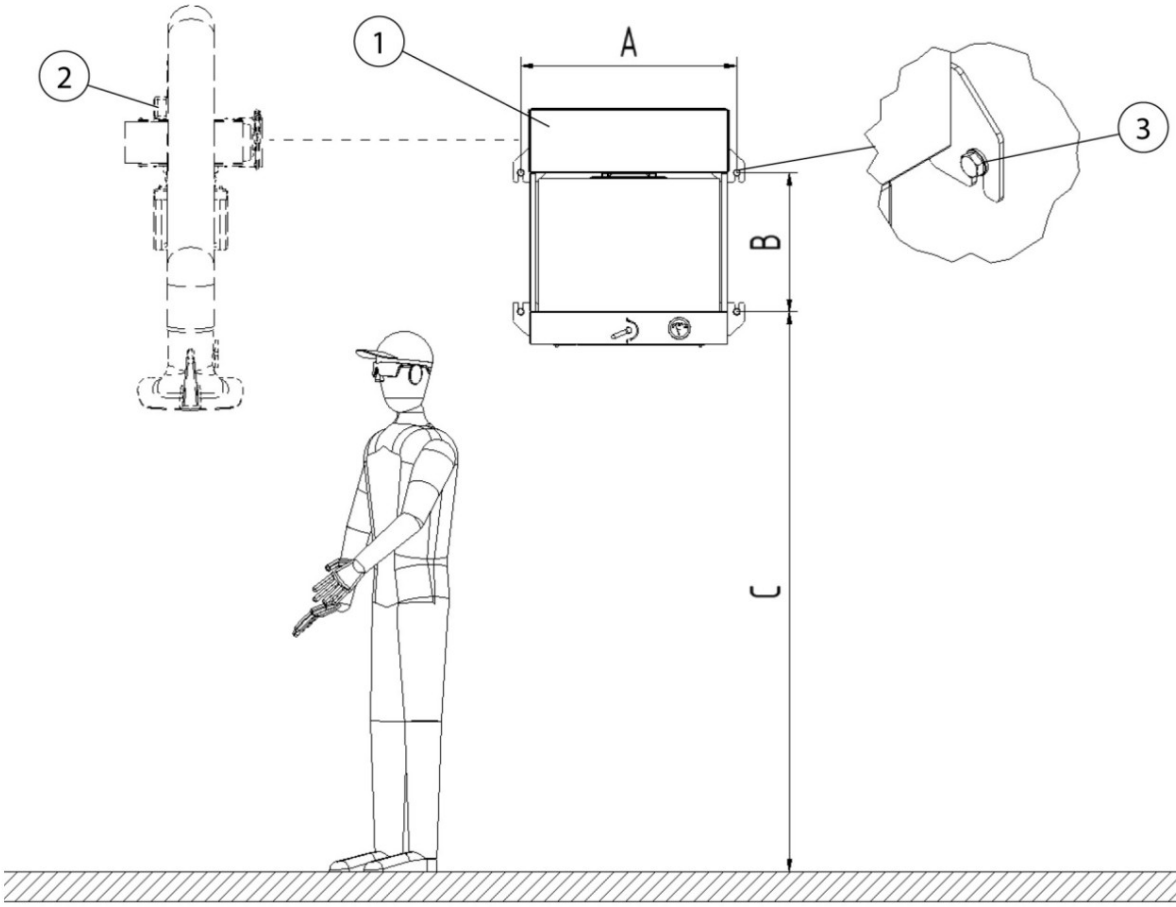

Abb. 6: Positionierung des Produkts

Machine Translated by Google

Pos.	Bezeichnung	Pos.	Abmessung
1	Produkt	A	715 mm
2	Abluftset (nicht im Lieferumfang enthalten)	B	458 mm
3	Schraube + U-Scheibe je 4 x (nicht im Lieferumfang enthalten)	C	Nach örtlicher Gegebenheit

Tab. 3: Positionierung des Produkts

5. Die vier Bohrlöcher laut Bohrbild/ Tabelle am Montageort anzeichnen. Dabei darauf achten, dass für die Montage der optional erhältlichen Anbauteile ausreichend Abstand zur Decke vorhanden ist.
6. Die vier Bohrlöcher nach Vorschrift bohren und anschließend geeignete Dübel einsetzen.
7. Die Palette mit dem Produkt mit geeignetem Hebewerkzeug, zum Beispiel Gabelstapler, auf Höhe der Bohrlöcher anheben und mit 4 x geeigneten Schrauben und U-Scheiben an der Wand oder Säule befestigen.
8. Die Schrauben fest anziehen. Über den sicheren Halt des Produkts vergewissern, bevor die Palette mit dem Hebewerkzeug abgesenkt wird.

HINWEIS

Bei der Montage der gegebenenfalls vorhandenen Anbauprodukte den beigelegten Anleitungen folgen.

5.2 Montage – Fortluftbetrieb

Das Produkt ist ein kompaktes Schweißrauchfiltergerät, mit dessen Hilfe die beim Schweißen entstehenden Schweißrauche mit einem Abscheidegrad von mehr als 99 % abgeschieden werden. Die Luft wird unterhalb des Produkts in gereinigter Form direkt dem Arbeitsraum zurückgeführt.

In manchen Regionen ist es erforderlich, die gereinigte Luft als Fortluft nach draußen zu führen.

Für die Montage des Fortluftbetriebs wie folgt vorgehen:

Machine Translated by Google

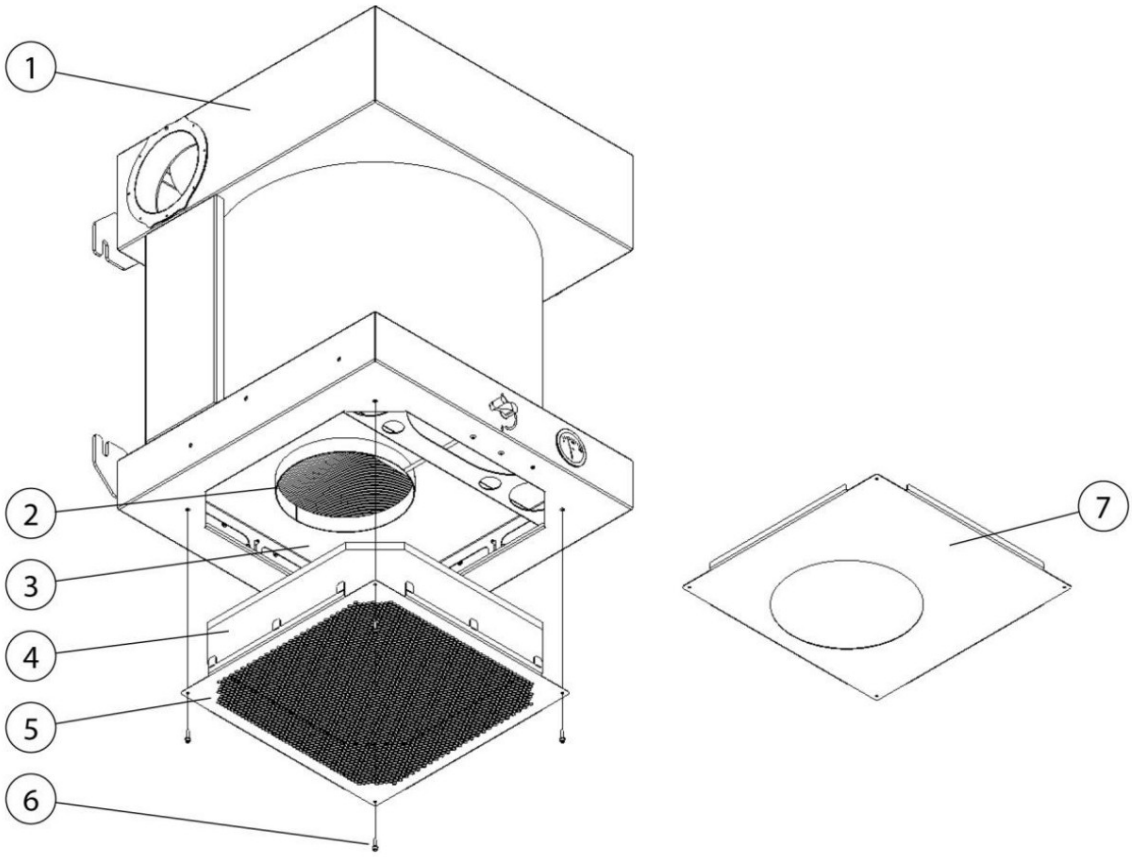

Abb. 7: Montage Fortluftbetrieb

Pos.	Bezeichnung	Pos.	Bezeichnung
1	Produkt	5	Reinluftauslassgitter
2	Anschlussstutzen Ø 250 mm	6	Innensechskantschraube M5 (4x)
3	Hebevorrichtung	7	Verkleidungsblech
4	Vorfiltermatte		

Tab. 4: Montage Fortluftbetrieb

1. Das Reinluftauslassgitter (Pos. 5) und die Vorfiltermatte (Pos. 4) durch Lösen der vier Innensechskantschrauben (Pos. 6) entfernen.

Machine Translated by Google

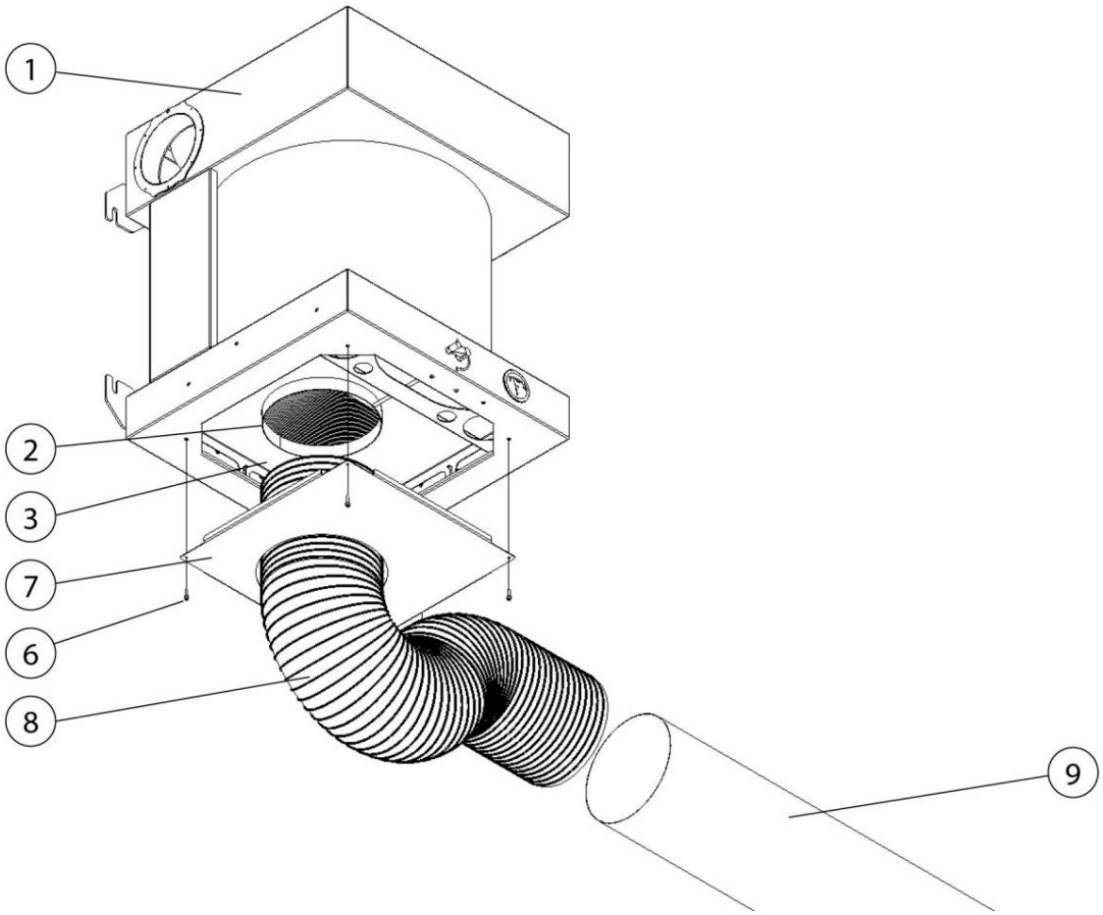

Abb. 8: Montage Fortluftbetrieb

Pos.	Bezeichnung	Pos.	Bezeichnung
1	Produkt	6	Innensechskantschraube M5 (4 x)
2	Anschlussstutzen Ø 250 mm	7	Verkleidungsblech
3	Hebevorrichtung	8	Fortluftschlauch mit Schlauchschellen (nicht im Lieferumfang)
		9	Wandauslass oder Fortluft-Rohrleitung (nicht im Lieferumfang enthalten)

Tab. 5: Montage Fortluftbetrieb

2. Den Fortluftschlauch (Pos. 8) mit einer Schlauchschelle am Anschlussstutzen (Pos. 2) befestigen.

Machine Translated by Google

HINWEIS

Funktion der Hebevorrichtung

Um die Funktion der Hebevorrichtung (Pos. 3) aufrecht zu halten, darf an dem Anschlussstutzen (Pos. 2) nur ein flexibler Fortluftschlauch (Pos. 8) angeschlossen werden.

3. Das Verkleidungsblech (Pos. 7) mit den vier Innensechskantschrauben (Pos. 6) am Produkt befestigen.
4. Den Fortluftschlauch (Pos. 8) je nach örtlicher Gegebenheit mit einem Wandauslass oder einer Fortluft-Rohrleitung (Pos. 9) verbinden und anschließend mit einer Schlauchschelle fixieren.

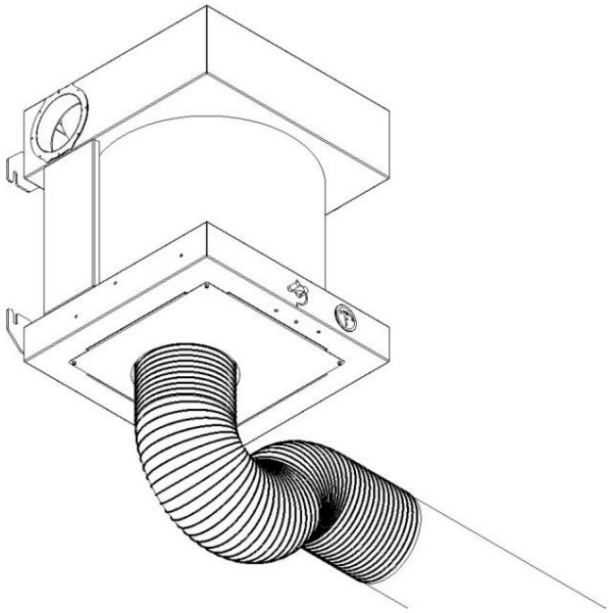

Abb. 9: Montage Fortluftbetrieb

Machine Translated by Google

6 Benutzung

Jede Person, die sich mit Benutzung, Wartung und Reparatur des Produkts befasst, muss diese Betriebsanleitung sowie die Anleitungen etwaiger Anbau- und Zubehörprodukte, gründlich gelesen und verstanden haben.

6.1 Qualifikation des Bedienpersonals

Der Betreiber des Produkts darf mit der selbstständigen Anwendung des Produkts nur Personen beauftragen, die mit dieser Aufgabe vertraut sind.

Mit dieser Aufgabe vertraut sein schließt mit ein, dass die betreffenden Personen entsprechend der Aufgabenstellung unterwiesen worden sind und die Betriebsanleitung sowie die in Frage kommenden betrieblichen Anweisungen kennen.

Das Produkt sollte nur von geschultem oder unterwiesenem Personal benutzt werden. Nur so wird ein sicherheits- und gefahrenbewusstes Arbeiten aller Mitarbeiter erreicht.

6.2 Bedienelemente

An der Vorderseite des Produkts befindet sich die Differenzdruckanzeige und die Kurbel für die Hebevorrichtung.

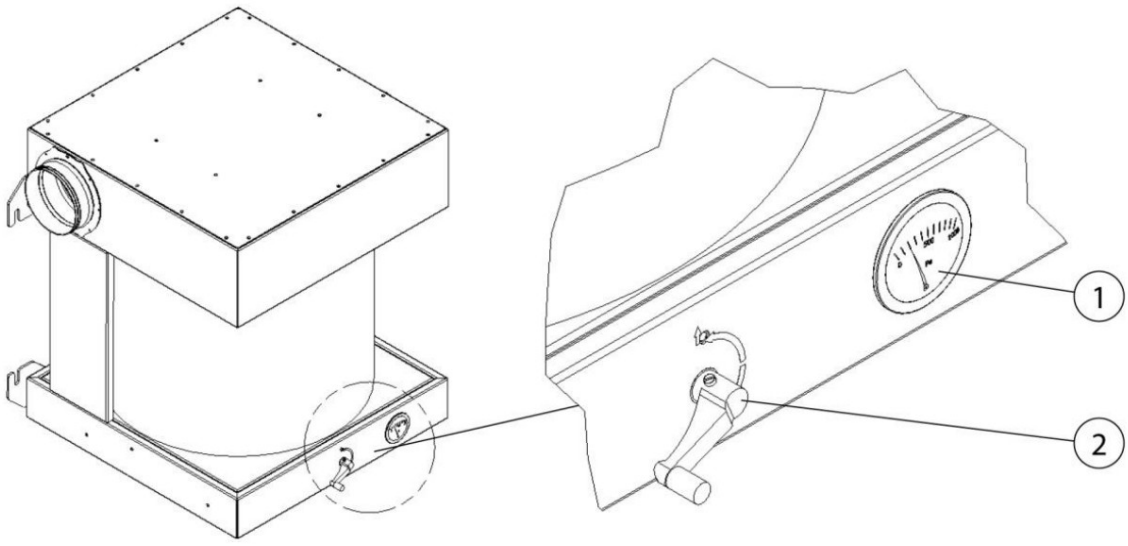

Abb. 10: Bedienelemente

Machine Translated by Google

Pos.	Bezeichnung	Pos.	Bezeichnung
1	Differenzdruckanzeige	2	Kurbel – Hebevorrichtung Filterelement

Tab. 6: Bedienelemente

Differenzdruckanzeige (Pos. 1)

dient zur Überwachung des Filterelements.
Steigt der Sättigungsgrad (Verunreinigung) des Filters, steigt auch der Differenzdruck.
Überschreitet der Differenzdruck einen bestimmten Wert, ist ein Filterwechsel erforderlich.

Kurbel-Hebevorrichtung (Pos. 2)

Die Kurbel (Pos. 2) dient zum Fixieren der Filterpatrone.
Hebevorrichtung absenken (Filterpatrone lösen): Drehrichtung im Uhrzeigersinn
Hebevorrichtung anheben (Filterpatrone fixieren): Drehrichtung gegen Uhrzeigersinn

Siehe auch Kapitel „Störungsbeseitigung beziehungsweise Filterwechsel."

6.3 Inbetriebnahme

⚠ WARNUNG

Gefahr durch fehlerhaften Zustand der Anlage.

Vor der Inbetriebnahme muss die Montage des Produkts komplett abgeschlossen sein.

Im Falle einer Störung siehe Kapitel „Störungsbeseitigung".

Machine Translated by Google

7 Instandhaltung

Die in diesem Kapitel beschriebenen Anweisungen sind als Mindestanforderungen zu verstehen. Je nach Betriebsbedingungen können weitere Anweisungen erforderlich werden, um das Produkt in einem optimalen Zustand zu halten.

Die in diesem Kapitel beschriebenen Wartungs- und Instandsetzungsarbeiten dürfen nur von speziell geschultem Instandsetzungspersonal des Betreibers durchgeführt werden.

Die zur Verwendung erforderlichen Ersatzteile müssen den vom Hersteller festgelegten technischen Anforderungen entsprechen.

Dies ist bei Originalersatzteilen grundsätzlich gewährleistet.

Für die sichere und umweltschonende Entsorgung der Betriebsstoffe sowie der Austauschteile muss Sorge getragen werden.

Bei Instandhaltungsarbeiten müssen die in dieser Betriebsanleitung aufgeführten Sicherheitshinweise beachtet werden.

7.1 Pflege

Die Pflege des Produkts beschränkt sich im Wesentlichen auf das Reinigen aller Oberflächen des Produkts sowie - wenn vorhanden - die Kontrolle der Filtereinsätze.

Die unter Kapitel „Sicherheitshinweise zur Instandhaltung und Störungsbeseitigung am Produkt“ aufgeführten Warnhinweise beachten.

HINWEIS

Das Produkt nicht mit Druckluft reinigen! Dadurch können Staub- und/oder Schmutzpartikel in die Umgebungsluft gelangen.

Eine angemessene Pflege hilft, das Produkt auf Dauer in einem funktionsfähigen Zustand zu erhalten.

- Das Produkt monatlich gründlich reinigen.
- Die äußeren Flächen des Produkts können mit einem geeigneten Industriestaubsauger der Staubklasse H gereinigt oder alternativ mit einem feuchten Tuch abgewischt werden.

Machine Translated by Google

7.2 Wartung

HINWEIS

Nur bei Verwendung von originalen Ersatzteilen wird der Qualitätsstandard sichergestellt.

Für Schäden durch Verwendung von Fremdteilen übernimmt der Hersteller keine Haftung.

Jede durchgeführte Wartung muss im Wartungsnachweis vermerkt werden.

7.2.1 Filterwechsel

Die Lebensdauer der Filtereinsätze richtet sich nach Art und Menge der abgeschiedenen Partikel.

Mit zunehmender Staubbelastung der Filter steigt der Strömungswiderstand und die Absaugleistung des Produkts nimmt ab.

⚠ WARNUNG

Gesundheitsgefährdung durch Schweißrauchpartikel

Einatmen von Schweißrauchpartikeln, insbesondere Schweißrauchpartikel aus einem Schweißprozess von legierten Stählen, können zu Gesundheitsschäden führen, da sie „lungengängig“ sind! Hautkontakt mit Schweißrauchpartikeln kann bei empfindlichen Personen zu Hautreizungen führen.

Um den Kontakt und das Einatmen der Stäube zu vermeiden, tragen Sie einen Einwegoverall, Schutzbrille, Handschuhe und eine geeignete Atemschutz-Filtermaske der Klasse FFP2 nach EN 149.

⚠ WARNUNG

Eine Reinigung der Filtereinsätze ist nicht zulässig. Hierdurch kommt es unweigerlich zu einer Beschädigung des Filtermediums, wodurch die Funktion des Filters nicht mehr gegeben ist und Gefahrstoffe in die Atemluft gelangen.

Bei den im Folgenden beschriebenen Arbeiten besonders auf die Dichtung der Filtereinsätze achten. Nur eine unbeschädigte Dichtung ermöglicht den hohen Abscheidegrad des Produkts. Filtereinsätze mit beschädigter Dichtung sind daher in jedem Fall auszutauschen.

Nur Original-Ersatzfilter verwenden, denn nur diese garantieren Ihnen den erforderlichen Abscheidegrad und sind auf Produkt und Leistungsdaten abgestimmt.

Für Schäden durch Verwendung von Fremdteilen übernimmt der Hersteller keine Haftung.

Machine Translated by Google

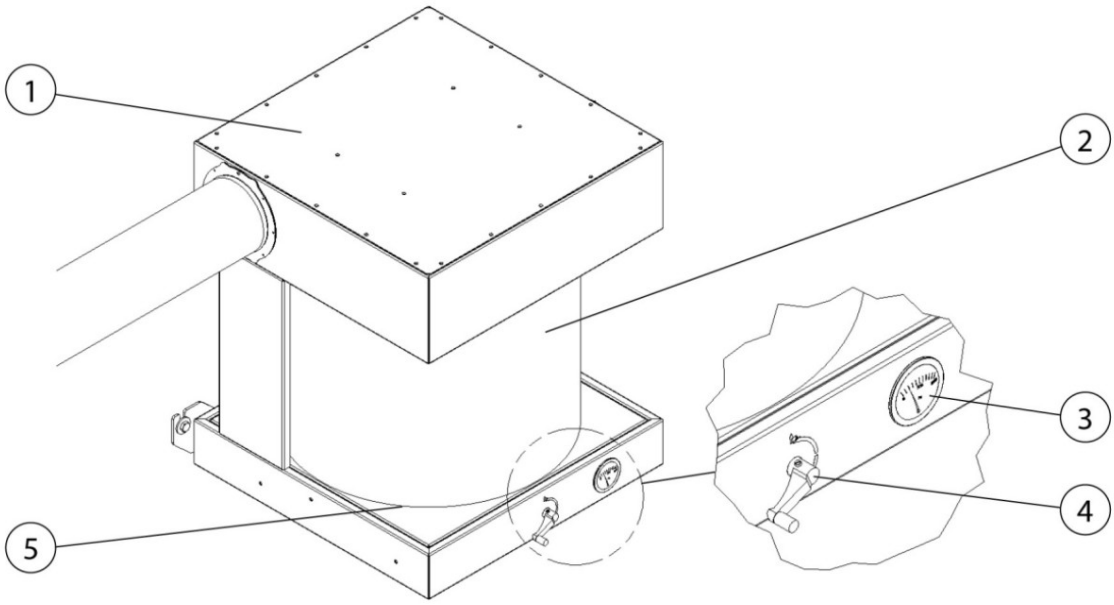

Abb. 11: Filterwechsel

Pos.	Bezeichnung	Pos.	Bezeichnung
1	Produkt	4	Kurbel – Hebevorrichtung Filterwechsel
2	Filterelement	5	Aufnahmerahmen/ Hebevorrichtung
3	Differenzdruckanzeige		

Tab. 7: Filterwechsel

Beim Filterwechsel wie folgt vorgehen:

1. Das Produkt außer Betrieb nehmen. Siehe auch Hinweise/ Betriebsanleitungen der Anbauteile.

Machine Translated by Google

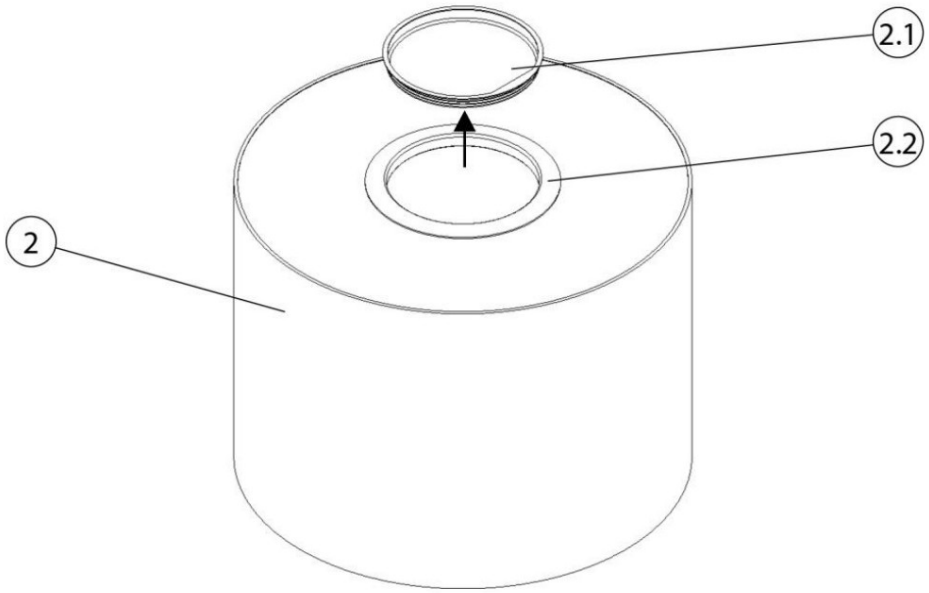

Abb. 12: Filterelement

Pos.	Bezeichnung	Pos.	Bezeichnung
2	Filterelement	2.2	Dichtungsring
2.1	Verschlusskappe		

Tab. 8: Filterelement

2. Ein neues Filterelement (Pos.2) auspacken und bereitstellen.
3. Die Verschlusskappe (Pos. 2.1) entfernen. Dabei darauf achten, dass der Dichtungsring (Pos. 2.2) nicht beschädigt wird.

Machine Translated by Google

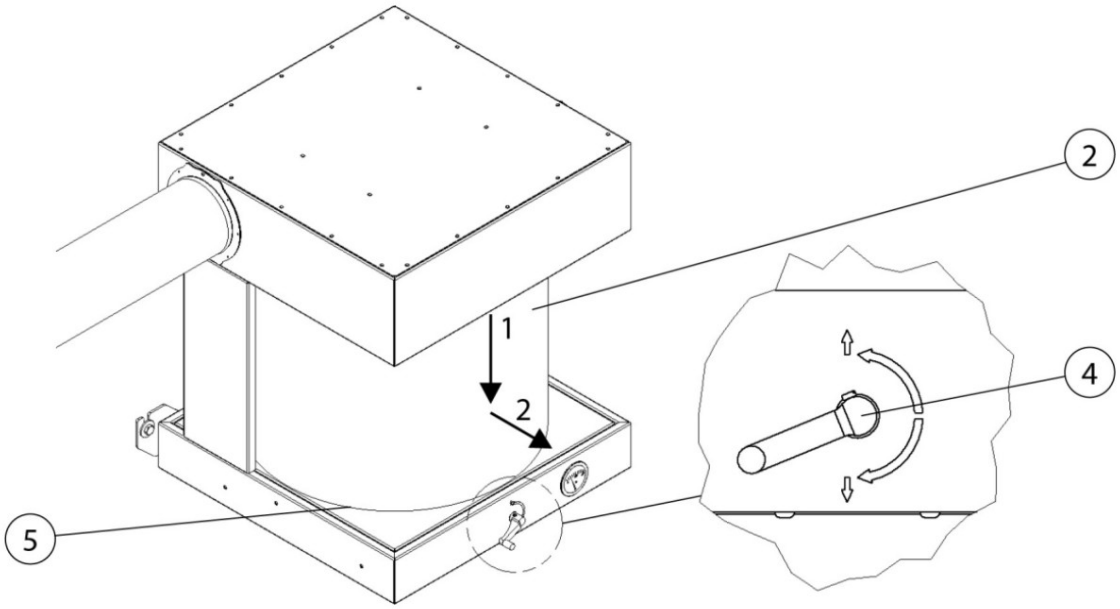

Abb. 13: Filterelement absenken

4. Das gesättigte Filterelement (Pos. 2) mit der Hebevorrichtung (Pos. 5) absenken, indem die Kurbel (Pos. 4) im Uhrzeigersinn betätigt wird.

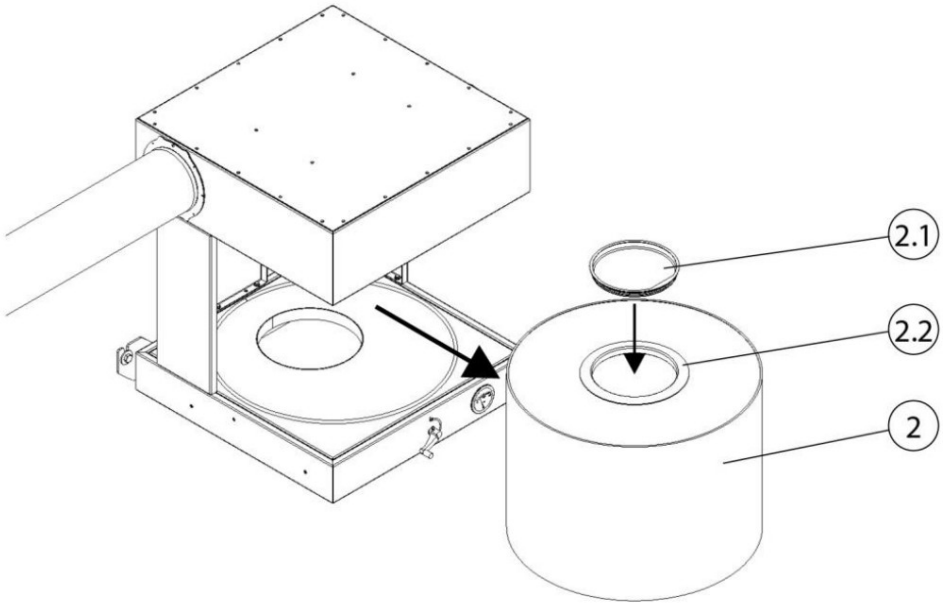

Abb. 14: Filterelement entnehmen

5. Das gesättigte Filterelement (Pos. 2) vorsichtig, ohne Staub aufzuwirbeln, aus dem Produkt entnehmen.
6. Anschließend das gesättigte Filterelement (Pos. 2) mit der Verschlusskappe des neuen Filterelements (Pos. 2.1), luftdicht verschließen und nach gültigen Vorschriften entsorgen.

Machine Translated by Google

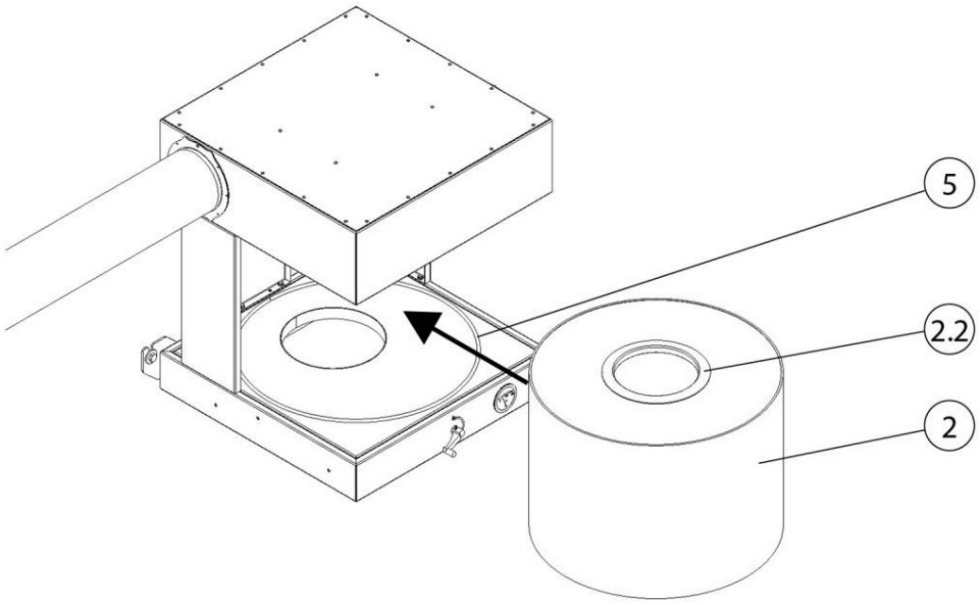

Abb. 15: Filterelement einsetzen

7. Am Produkt die Dichtflächen der Filteraufnahme mit einem feuchten Tuch reinigen.
8. Jetzt das neue Filterelement (Pos. 2) in das Produkt einschieben. Dabei darauf achten, dass das Filterelement exakt in dem Aufnahmerahmen der Hebevorrichtung (Pos. 5) liegt.

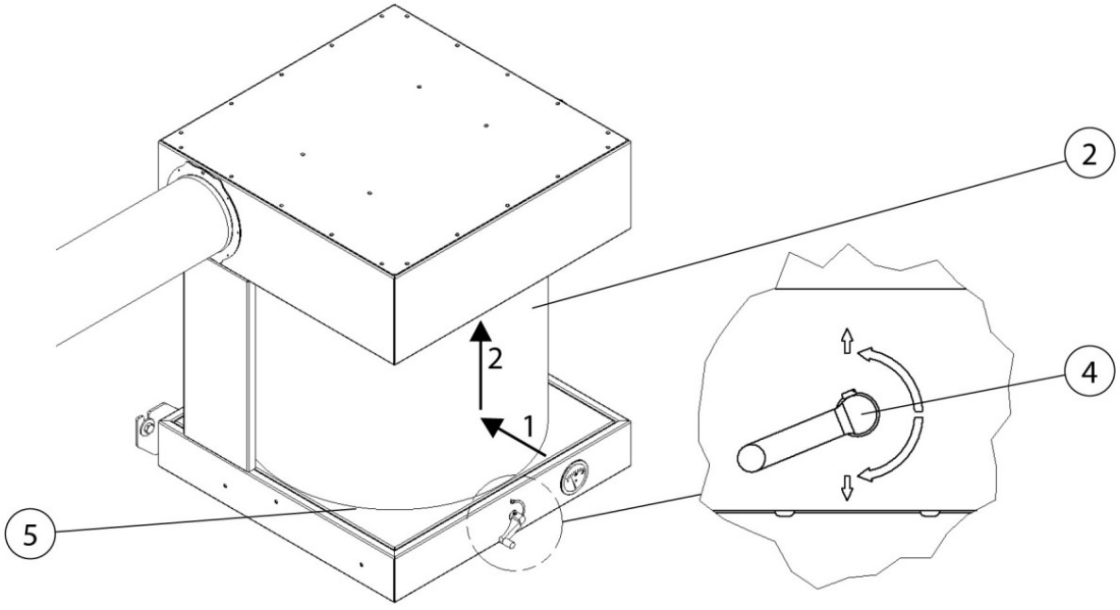

Abb. 16: Filterelement anheben

9. Das Filterelement (Pos. 2) mit der Hebevorrichtung (Pos. 5) anheben, indem die Kurbel (Pos. 4) gegen den Uhrzeigersinn betätigt wird.

Machine Translated by Google

10. Finalmente, vuelva a poner el producto en funcionamiento.

7.3 Plan de mantenimiento

Actividades	Tiempo/Intervalos	Notas:
Cambio de filtro principal	Según sea necesario	Cambio de filtro a 900 Pa; consulte el indicador de presión diferencial del producto.
Reseña de Válvulas antirretorno	Según sea necesario	Solo en casos bilaterales Funcionamiento del producto
Cambio de Válvulas antirretorno	Según sea necesario	Solo en casos bilaterales Funcionamiento del producto

Tabla 9: Programa de mantenimiento

Machine Translated by Google

7.3.1 Wartungsnachweis (Kopiervorlage)

Produkt Maschinen-Nummer	Ventilator Geräte-Nummer/ AB.-Nr.

Geräte - Identifikation – siehe Typenschild:

Art der Tätigkeit	Betriebs-stunden	durchgeführt am	Name/ Unterschrift

Tab. 10: Wartungsnachweis

Hinweis:

Die Wartungsnachweise müssen bei jeder Reklamation beigelegt werden. Eine Reklamationsbearbeitung ohne die nötigen Unterlagen kann nicht erfolgen.

Machine Translated by Google

7.4 Störungsbeseitigung

Störung	Ursache	Hinweis
Absaugleistung zu gering/ nicht vorhanden	Filterelement gesättigt	Filtereinsätze wechseln
Staub tritt auf der Reinluftseite aus	Filterelement beschädigt	Filtereinsätze wechseln
Staub tritt am zweiten Abluftset aus (Nur bei Betrieb mit zwei Abluft-Sets)	Rückschlagklappe defekt/ undicht	Rückschlagklappe reinigen, gegebenenfalls wechseln
Hebevorrichtung lässt sich nicht betätigen	Montagefehler - Fortluftbetrieb	Siehe Kapitel Montage

Tab. 11: Störungsbeseitigung

7.5 Notfallmaßnahmen

Im Brandfall des Produkts beziehungsweise seiner gegebenenfalls vorhandenen Erfassungselemente sind folgende Schritte einzuleiten:

1. Das Produkt möglichst durch Ziehen des Netzsteckers von der Stromversorgung trennen.
2. Wenn vorhanden, Druckluftzufuhr trennen.
3. Brandherd mit einem handelsüblichen Pulverlöscher bekämpfen.
4. Gegebenenfalls örtliche Feuerwehr benachrichtigen.

⚠ WARNUNG

Bei Produkten mit Wartungstür, die Wartungstür nicht öffnen. Stichflammenbildung!

Im Brandfall das Produkt unter keinen Umständen ohne geeignete Schutzhandschuhe berühren. Verbrennungsgefahr!

Machine Translated by Google

8 Eliminación

ADVERTENCIA

El contacto de la piel con humos de soldadura, etc., puede provocar irritación cutánea en personas sensibles.

El desmontaje del producto solo podrá ser realizado por especialistas capacitados y autorizados, de conformidad con las instrucciones de seguridad y la normativa aplicable en materia de prevención de accidentes.

¡Es posible que se produzcan graves daños a la salud de los órganos respiratorios y las vías respiratorias!

Para evitar el contacto con el polvo y su inhalación, utilice ropa protectora, guantes y un respirador purificador de aire motorizado.

Durante los trabajos de desmantelamiento debe evitarse la liberación de polvos peligrosos para prevenir daños a las personas que se encuentren en las proximidades.

PRECAUCIÓN

Todo trabajo realizado sobre y con el producto debe cumplir con las obligaciones legales relativas a la prevención de residuos y al reciclaje/eliminación adecuados.

8.1 Plásticos

Todos los plásticos utilizados deben clasificarse de la forma más exhaustiva posible.
Los plásticos deben eliminarse de acuerdo con los requisitos legales.

8.2 Metales

Todos los metales utilizados deben separarse y desecharse adecuadamente.
La eliminación debe ser realizada por una empresa autorizada.

8.3 Elementos de filtro

Los elementos filtrantes utilizados deberán desecharse de acuerdo con las normativas vigentes.

Machine Translated by Google

9 EU-Einbauerklärung

nach Anhang II 1 A der EG Maschinenrichtlinie 2006/42/EG

Hersteller/Inverkehrbringer: Stürmer Maschinen GmbH
Dr.-Robert-Pfleger-Str. 26
D-96103 Hallstadt

erklärt hiermit, dass folgendes Produkt

Produktgruppe: potencia de soldadura
Maschinentyp: Schweißrauchfilter
Bezeichnung der Maschine: SRF WallMaster
Artikelnummer: 1800005
Seriennummer*: _____
Baujahr*: 20_____

* füllen Sie diese Felder anhand der Angaben auf dem Typenschild aus

als unvollständige Maschine entwickelt, konstruiert und gefertigt wurde und allen einschlägigen Bestimmungen der oben genannten Richtlinie sowie der weiteren angewandten Richtlinien (nachfolgend) – einschließlich deren zum Zeitpunkt der Erklärung geltenden Änderungen entspricht.

Folgende harmonisierte Normen sind angewandt:

EN ISO 12100:2011-03	Sicherheit von Maschinen - Allgemeine Gestaltungsleitsätze - Risikobeurteilung und Risikominderung
EN ISO 13857:2008-06	Sicherheit von Maschinen - Sicherheitsabstände gegen das Erreichen von Gefährdungsbereichen mit den oberen und unteren Gliedmaßen
EN 349:2008-09	Sicherheit von Maschinen - Mindestabstände zur Vermeidung des Quetschens von Körperteilen

Der Schweißrauchfilter darf erst dann in Betrieb genommen werden, wenn festgestellt wurde, dass die Maschine, in die der Schweißrauchfilter eingebaut werden soll, der 2006/42/EG Maschinenrichtlinie entspricht.

Dokumentationsverantwortlich: Kilian Stürmer, Stürmer Maschinen GmbH,
Dr.-Robert-Pfleger-Str. 26, D-96103 Hallstadt

Hallstadt, den 05.06.2020



Kilian Stürmer
Geschäftsführer

Machine Translated by Google

10 Anhang

10.1 Technische Daten

Benennung	Typ
Filter	
Filterstufen	2
Abreinigungsverfahren	--
Anzahl der Filterelemente	1
Filterfläche ca. [m^2]	42
Filtertyp	Einwegfilter
Filtermaterial	Polyestervlies
Abscheidegrad [≥ %]	99,5
Filterklasse/ Staubklasse	E12
Grunddaten	
Absaugleistung [m^3/h]	1600
Zulässige Umgebungstemperatur	-10 ^{0} + 40 ^{0}C
Abmessung Grundgerät (LxBxH) [mm]	765x715x795
Gewicht Grundgerät [kg]	65

Tab. 12: Technische Daten

10.2 Typenschild

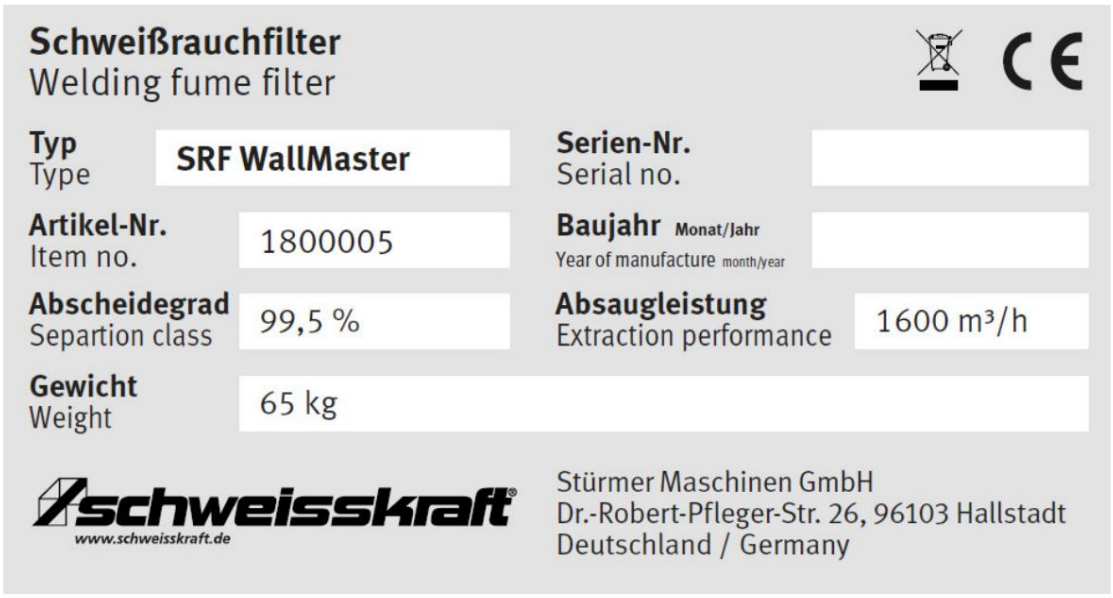

Machine Translated by Google

10.3 Hojas de dimensiones

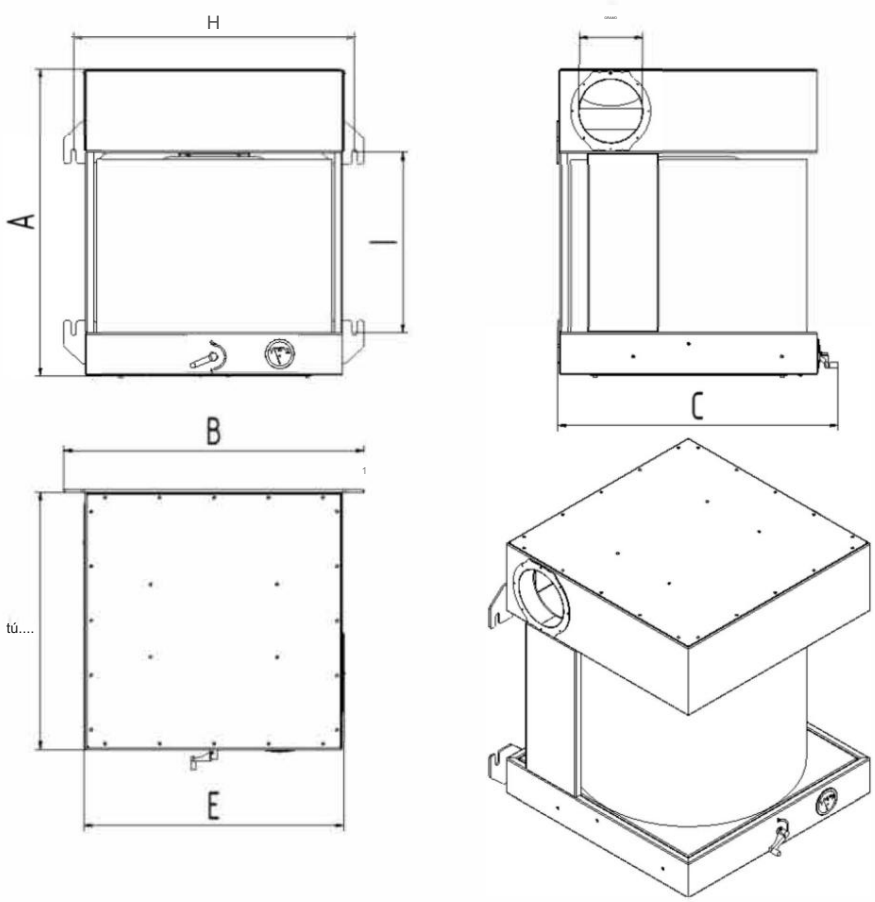

Figura 17: Hoja de dimensiones

símbolo	dimensión	símbolo	dimensión
A	795 mm	F	660 mm
B	765 mm	GRAMO	160 mm
do	715 mm	H	715 mm
mi	660 mm	1	458 mm

Tabla 13: Tabla de tallas

Machine Translated by Google

10.4 Piezas de repuesto y accesorios

N.° de artículo	Descripción	Aviso
1	Elemento filtrante 42 m^2	
2	Elemento filtrante 34 m^2 y Filtro de carbón activado (juego)	
3	Elemento filtrante 34 m^2	
4	filtro de carbón activado	
5	válvula antirretorno	
6	Manguera de succión y presión, Longitud 2,5 m, diámetro 250 mm	Durante el funcionamiento del aire de escape

Tabla 14: Piezas de repuesto y accesorios

Machine Translated by Google









stürmer
WELT DER MASCHINEN

Stürmer Maschinen GmbH

Dr.-Robert-Pfleger-Straße 26
D-96103 Hallstadt

+49 951 96 555 - 0

info@stuermer-maschinen.de
www.stuermer-maschinen.de











