Machine Translated by Google

Instrucciones de funcionamiento

Filtro de humos de soldadura

SRF Maxi C 2.0



SRF Maxi C 2.0

Machine Translated by Google

imprimir

Identificación del producto

Filtro de humos de soldadura	Número de artículo
SRF Maxi C 2.0	1800036

Fabricante

Stürmer Maschinen GmbH

Dr.-Robert-Pfleger-Str. 26
D-96103 Hallstadt

Fax: 0049 (0) 951 - 96555-55
Correo electrónico: info@schweisskraft.de
Internet: www.schweisskraft.de

Información sobre las instrucciones de funcionamiento

Instrucciones de funcionamiento originales

Emisión: 23 de octubre de 2025
Versión: 1.01

Idioma: alemán

Autor: LA

Información de derechos de autor

Copyright © 2025 Stürmer Maschinen GmbH, Hallstadt, Alemania.

Se exceptúan cambios técnicos y errores.

introducción

Al comprar el filtro de humos de soldadura de Schweiss-
Has hecho una buena elección.

Antes de la puesta en servicio, lea las
Instrucciones de funcionamiento.

Esto proporciona información sobre la puesta en servicio adecuada, el uso previsto, así como el funcionamiento y mantenimiento seguro y eficiente del
Filtro de humos de soldadura.

Las instrucciones de uso forman parte del filtro de humos de soldadura. Deben estar siempre disponibles en el lugar de uso del filtro.
Además, el local
Normas de prevención de accidentes y normas generales de seguridad para el ámbito de aplicación del filtro de humos de soldadura.

Las ilustraciones de este manual son para comprensión básica y puede diferir de la implementación real.

derechos de autor

El contenido de este manual está protegido por derechos de autor. Su uso está permitido dentro del alcance de la
Se permiten los filtros de humos de soldadura. Cualquier otro uso está prohibido sin la autorización escrita del fabricante. Registramos los derechos de marca, patente y diseño para proteger nuestros productos, siempre que sea posible en casos
concretos. Nos oponemos rotundamente a cualquier infracción de nuestros derechos de propiedad intelectual.

Servicio al cliente

Si tiene alguna pregunta sobre su filtro de humos de soldadura o si desea obtener información técnica, comuníquese con su
Los distribuidores especializados estarán encantados de ofrecerle asesoramiento experto.
Los consejos y la información ayudaron.

Alemania

Stürmer Maschinen GmbH

Dr.-Robert-Pfleger-Str. 26
D-96103 Hallstadt

Servicio de reparación:
Fax: 0951 96555-111
Correo electrónico: servicio@stuermer-maschinen.de

Pedido de piezas de repuesto:
Fax: 0951 96555-119
Correo electrónico: piezas sustitutas@stuermer-maschinen.de

Siempre estamos interesados en la información y experiencias que surgen de la aplicación y para la
Puede ser valioso para mejorar nuestros productos.

Machine Translated by Google

1 General .....- 6 - 1.1
Introducción .....- 6 - 1.2 Referencias a derechos de autor y derechos de propiedad intelectual.....- 6 -
1.3 Notas para el operador.....- 6 -
2 Seguridad.....- 8 -
2.1 General.....- 8 - 2.2 Notas sobre señales y símbolos.....- 8 - 2.3 Marcas/señales que debe colocar el operador.....- 9 -
2.4 Instrucciones de seguridad para el personal operador .....- 9 -
2.5 Instrucciones de seguridad para mantenimiento/solución de problemas - 10 -
2.6 Información sobre tipos especiales de peligros..... 10 -
3 Información del producto ..... - 14 - 3.1 Descripción funcional.....- 14 - 3.2 Característica distintiva - Probado W3/ IFA ..... - 16 - 3.3 Uso previsto.....- 16 -
3.4 Requisitos generales según DIN EN ISO 21904.....- 18 -
3.5 Mal uso razonablemente previsible..... - 18 - 3.6 Marcas y señales en el producto..... - 19 - 3.7 Riesgo residual ..... - 19 -
4 Transporte y almacenamiento ..... 21 -
4.1 Transporte .....- 21 -
4.2 Almacenamiento.....- 21 - 4.3 Instrucciones de seguridad para el transporte del producto.....- 22 -
5 Montaje .....- 25 - 6
Utilización.....- 28 - 6.1 Cualificación del personal operador..... - 28 -
6.2 Controles..... - 28 -
6.2.1 Menú - Consultas y configuraciones..... - 30 -
6.2.2 Códigos de activación .....- 31 -
6.2.3 Mostrar ID de producto .....- 32 - 6.2.4 Arranque-parada automático/Encendido/apagado externo.....- 32 - 6.2.5 Mensaje de advertencia: potencia de extracción insuficiente.....- 32 -
6.2.6 Limpieza del cartucho filtrante.....- 33 -

Machine Translated by Google

6.3 Colocación de la campana extractora.....- 33 - 6.4 Puesta en servicio..... - 34 -

7 Mantenimiento .....- 35 -

7.1 Cuidado.....- 35 -

7.2 Mantenimiento .....- 36 - 7.2.1 Cambio de filtro - Instrucciones de seguridad .....- 36 -

7.2.2 Cambio del filtro..... - 38 -

7.3 Mantenimiento .....- 40 -

7.3.1 Comprobación/cambio del contenedor de polvo ..... - 41 - 7.3.2 Comprobación/cambio del casete del prefiltro..... - 43 -

7.3.3 Prueba del tanque de aire comprimido + válvula de seguridad de aire comprimido..... - 45 -

7.3.4 Comprobación de la válvula de seguridad de aire comprimido..... - 45 -

7.4 Solución de problemas .....- 47 - 7.5 Solución de problemas: códigos de error .....- 48 - 7.6 Solución de problemas: advertencias .....- 49 -

7.7 Medidas de emergencia.....- 49 -

8 Eliminación .....- 50 -

8.1 Plásticos ..... - 50 -

8.2 Metales ..... - 50 -

8.3 Elementos filtrantes ..... - 50 -

9 Apéndice .....- 51 - 9.1 Declaración CE de conformidad ..... - 51 - 9.2 Declaración de confirmación UKCA .....- 52 -

9.3 Datos técnicos.....- 53 -

9.4 Hoja de dimensiones..... - 54 -

9.5 Repuestos y accesorios.....- 55 -

Machine Translated by Google

1 General

1.1 Introducción

Este manual de instrucciones es una ayuda esencial para el funcionamiento correcto y seguro del producto.

Las instrucciones de funcionamiento contienen información importante para operar el producto de forma segura, correcta y económica. Seguir estas instrucciones ayudará a evitar riesgos, reducir los costes de reparación y el tiempo de inactividad, y a aumentar la fiabilidad y la vida útil del producto. Las instrucciones de funcionamiento deben estar disponibles en todo momento y deben ser leídas y aplicadas por toda persona que trabaje con el producto.

se pone en servicio.

Entre ellos se incluyen:

• Operación y resolución de problemas durante el funcionamiento,

• mantenimiento (cuidado, servicio),

• transporte,

• asamblea,

• desecho.

Se exceptúan cambios técnicos y errores.

1.2 Referencias a derechos de autor y derechos de propiedad intelectual

Este manual de instrucciones debe tratarse con confidencialidad. Solo debe ponerse a disposición de personas autorizadas. Solo podrá transmitirse a terceros con el consentimiento por escrito de Stürmer Maschinen GmbH .

Todos los documentos están protegidos por la ley de derechos de autor. Quedan prohibidas la distribución y reproducción, incluso parcial, de documentos, así como el uso y la comunicación de su contenido.
Salvo acuerdo expreso por escrito.

Las infracciones son punibles por ley y conllevan daños y perjuicios. El fabricante se reserva el derecho de ejercer sus derechos de propiedad intelectual.

1.3 Notas para el operador

Las instrucciones de uso son una parte esencial del producto.
El operador es responsable de garantizar que el personal operativo tome nota de estas instrucciones.

Machine Translated by Google

El operador deberá complementar el manual de operación con instrucciones de funcionamiento basadas en la normativa nacional de prevención de accidentes y protección del medio ambiente, incluyendo información sobre las obligaciones de supervisión e informes para tener en cuenta los requisitos operativos específicos, por ejemplo, en relación con la organización del trabajo, los procesos de trabajo y el personal operativo asignado. Además del manual de operación y la normativa obligatoria de prevención de accidentes aplicable en el país y lugar de uso, también deberán observarse las directrices técnicas reconocidas para un trabajo seguro y profesional.

El operador no podrá realizar modificaciones, adiciones ni alteraciones al producto que puedan comprometer la seguridad sin la aprobación del fabricante. Las piezas de repuesto utilizadas deben cumplir con los requisitos técnicos especificados por el fabricante. Esto siempre está garantizado con piezas de repuesto originales.

Solo el personal capacitado o instruido puede operar, mantener y transportar el producto. Las responsabilidades del personal operador en cuanto a la operación, el mantenimiento y el transporte deben estar claramente definidas.

Machine Translated by Google

2 Seguridad

2.1 General

El producto ha sido desarrollado y fabricado de acuerdo con las normas de seguridad más avanzadas y reconocidas. El uso del producto puede suponer riesgos técnicos para el personal o causar daños al producto y a otros bienes si:

- operado por personal no capacitado o no instruido,
- no se utiliza según lo previsto y/o
- está mal mantenido.

2.2 Notas sobre signos y símbolos

⚠ PELIGRO

Este símbolo, junto con la palabra "Peligro", indica un peligro inminente. El incumplimiento de esta instrucción de seguridad puede provocar la muerte o lesiones graves.

⚠ ADVERTENCIA

Este símbolo, junto con la palabra "Advertencia", indica una situación potencialmente peligrosa. El incumplimiento de esta instrucción de seguridad podría causar la muerte o lesiones graves.

⚠ PRECAUCIÓN

Este símbolo, junto con la palabra "Precaución", indica una situación potencialmente peligrosa. No seguir las instrucciones de seguridad puede provocar lesiones leves o moderadas.

Este símbolo también se utiliza para advertir sobre daños a la propiedad.

UN AVISO

La información general es simplemente información adicional y no advierte contra lesiones personales o daños a la propiedad.

1. Las listas de pasos de acción deben escribirse como números con un punto.
   donde el orden es importante.

Machine Translated by Google

• El punto focal se utiliza para mostrar listas de piezas en una
Leyenda o para instrucciones donde el
El orden no es importante

2.3 Marcas que deberá colocar el operador/ Señales

El operador está obligado a colocar marcas y señales adicionales en el producto y sus alrededores si es necesario.

Estas marcas y señales pueden referirse, por ejemplo, a la obligación de utilizar equipo de protección personal.

2.4 Instrucciones de seguridad para el personal operativo

Antes de su uso, el usuario del producto deberá ser informado, instruido y capacitado sobre cómo manipular el producto y los materiales y herramientas a utilizar.

El producto solo puede utilizarse en perfecto estado técnico y para el fin previsto, teniendo debidamente en cuenta la seguridad y los riesgos, y de conformidad con estas instrucciones de uso. Cualquier fallo de funcionamiento, especialmente aquellos que puedan afectar a la seguridad, debe subsanarse de inmediato.

Cualquier persona involucrada en la puesta en servicio, operación o mantenimiento

Debe haber leído y comprendido completamente estas instrucciones de uso. Esto aplica especialmente al personal que solo trabaja ocasionalmente con el producto.

Las instrucciones de uso deben mantenerse siempre cerca del producto.

No se acepta ninguna responsabilidad por daños o accidentes que resulten del incumplimiento de las instrucciones de uso.

Se deberán observar las normas de prevención de accidentes pertinentes, así como otras directrices de seguridad y salud laboral generalmente aceptadas.

Las responsabilidades de las distintas actividades de mantenimiento y reparación deben estar claramente definidas y acatadas. Esto previene errores, especialmente en situaciones peligrosas.

evitado.

El operador obliga al personal operativo o al
El personal de mantenimiento debe usar equipo de protección personal, incluidos zapatos de seguridad, gafas protectoras y guantes.

Machine Translated by Google

¡No lleves el pelo largo ni suelto, ropa suelta ni joyas! Siempre existe el riesgo de engancharse con algo o de ser arrastrado o atrapado por piezas móviles.

Si se producen cambios relevantes para la seguridad en el producto, detenga inmediatamente el proceso de trabajo, asegúrelo e informe el incidente al departamento o persona responsable.

Los trabajos en el producto solo pueden ser realizados por personal cualificado y de confianza. ¡Respete la edad mínima legal!

El personal operativo que deba recibir formación, instrucción o capacitación general solo podrá trabajar en el producto bajo la supervisión constante de una persona experimentada.

2.5 Instrucciones de seguridad para el mantenimiento/ Solución de problemas

Las puertas de servicio y mantenimiento deben ser de libre acceso en todo momento.

Los trabajos de instalación, mantenimiento y reparación, así como la resolución de problemas, solo se pueden realizar cuando el producto esté apagado. ser realizado.

Apriete siempre las conexiones roscadas sueltas durante los trabajos de mantenimiento y reparación. Si es necesario, apriete los tornillos correspondientes con una llave dinamométrica.

En particular, las conexiones y las uniones roscadas al inicio del mantenimiento/ reparación/cuidado deben protegerse de la suciedad o de los productos de cuidado. preservar.

Se deben respetar los intervalos prescritos o especificados para las pruebas/inspecciones recurrentes.

Antes de desmontar, marque las piezas para indicar cómo encajan entre sí.

2.6 Información sobre tipos especiales de peligros

Machine Translated by Google

⚠ PELIGRO

¡Peligro de descarga eléctrica!

Los trabajos en el equipo eléctrico del producto sólo pueden ser realizados por un electricista calificado o por personal operativo capacitado bajo la dirección y supervisión de un electricista calificado de acuerdo con las regulaciones para sistemas eléctricos.

Antes de abrir el producto, desconecte la fuente de alimentación, por ejemplo, desenchufando el cable de alimentación, para evitar que el producto se vuelva a encender accidentalmente.

En caso de mal funcionamiento en el suministro eléctrico del producto
Apague inmediatamente el producto utilizando el interruptor de encendido y apagado y, si está disponible,
- ¡Desconecte el cable de alimentación!

¡Utilice únicamente fusibles originales con el amperaje especificado!

Los componentes eléctricos que se estén inspeccionando, manteniendo o reparando deben estar desenergizados. Los elementos de conmutación utilizados para desenergizar el sistema eléctrico deben estar protegidos contra reactivaciones accidentales o automáticas.

Primero, verifique que los componentes eléctricos desconectados estén desenergizados y luego aísle los componentes adyacentes con corriente. Durante las reparaciones, asegúrese de que las características de diseño no se modifiquen de forma que comprometan la seguridad.

Revise los cables periódicamente para detectar daños y reemplácelos si es necesario intercambio.



⚠ ADVERTENCIA

¡Descarga eléctrica si no hay conexión a tierra!

Si falta la conexión del conductor de protección en los dispositivos o está instalada incorrectamente, puede haber altos voltajes en las piezas expuestas o en los componentes de la carcasa, lo que puede causar lesiones graves o la muerte si se toca.

Machine Translated by Google

⚠ ADVERTENCIA

¡Riesgo de descarga eléctrica si se conecta una fuente de alimentación inadecuada!

Conectar una fuente de alimentación inadecuada puede exponer las piezas accesibles a voltajes peligrosos. El contacto con voltajes peligrosos puede causar lesiones graves o la muerte.

Los datos de la conexión eléctrica se pueden encontrar en la placa de características del producto.

Conexión a la red eléctrica

El producto está diseñado para la tensión de red especificada en la placa de características.
Si el cable de alimentación o el enchufe no están conectados al producto, éste deberá instalarse de acuerdo con las normas nacionales.

⚠ PRECAUCIÓN

Las instalaciones eléctricas mal dimensionadas pueden provocar graves daños materiales.

La fuente de alimentación y su protección por fusible deben diseñarse según la alimentación disponible. Se aplican las especificaciones técnicas de la placa de características.

La protección de la red eléctrica deberá estar equipada al menos con un disyuntor de categoría C.

⚠ ADVERTENCIA

Peligro de vuelco del producto

El producto podría atascarse y volcarse durante el movimiento. Debido a su elevado peso, podría resultar herido.

- Antes de mover, suelte los frenos de las ruedas (si están presentes).
- Mueva el producto únicamente sobre superficies planas y lisas.
  apagar.
- Mueva el producto únicamente utilizando el mango de empuje.
- No utilice el asa de empuje para levantar el producto.
- No se siente ni se suba sobre el producto.
- Antes de moverse; si están presentes, elementos de detección
  Pliegue (brazos de extracción)/enrolle las mangueras de extracción o
  desmantelar.

Machine Translated by Google

⚠ ADVERTENCIA

¡Riesgos para la salud causados por partículas de humo de soldadura!

¡No inhale el polvo ni los humos de soldadura! ¡Puede causar daños graves al sistema respiratorio y a las vías respiratorias!

¡Los humos de soldadura contienen sustancias que pueden causar cáncer!

El contacto de la piel con humos de corte y soldadura, etc., puede provocar irritación de la piel en personas sensibles.

Los trabajos de reparación y mantenimiento del producto solo podrán ser realizados por personal capacitado y autorizado, de conformidad con las instrucciones de seguridad y las normas de prevención de accidentes aplicables.

Para evitar el contacto y la inhalación de partículas de polvo, utilice monos desechables, gafas de seguridad, guantes y ropa adecuada.
Utilice una mascarilla filtrante de protección respiratoria de clase FFP2 según EN 149.

Durante los trabajos de reparación y mantenimiento se debe evitar la liberación de partículas de polvo peligrosas para evitar daños a personas no asignadas a dicha tarea.

⚠ ADVERTENCIA

¡Advertencia sobre el aire comprimido!

Trabajar en el depósito de aire comprimido, así como en las líneas y componentes de aire comprimido, puede provocar lesiones.

Los trabajos sólo podrán ser realizados por personas que tengan conocimientos especializados en neumática.

¡El sistema neumático debe desconectarse del suministro de aire comprimido externo y despresurizarse antes de realizar trabajos de mantenimiento y reparación!

⚠ PRECAUCIÓN

¡Riesgos para la salud causados por el ruido!

El producto puede generar ruido; encontrará información detallada en las especificaciones técnicas. En combinación con otras máquinas o debido a las condiciones locales, podría producirse un nivel de presión acústica más alto en el lugar de uso del producto. En este caso, el operador está obligado a proporcionar al personal operativo el equipo de protección adecuado.

Machine Translated by Google

3 Información del producto

3.1 Descripción funcional

El producto es un dispositivo compacto de filtrado de humos de soldadura que extrae los humos de soldadura generados durante la soldadura cerca del punto de origen y los separa con una eficiencia de separación de más del 99%.

El producto está equipado con un brazo de extracción flexible cuya campana de extracción es fácilmente movible y mantiene cualquier posición de forma voladiza.

El aire extraído se limpia en un proceso de filtrado de dos etapas y luego se devuelve al área de trabajo.

Las partículas separadas en el cartucho filtrante se eliminan mediante un sistema automático de pulsos de aire comprimido que utiliza un separador rotatorio.
Las partículas expulsadas caen en un contenedor de recolección de polvo, que puede retirarse para su eliminación.

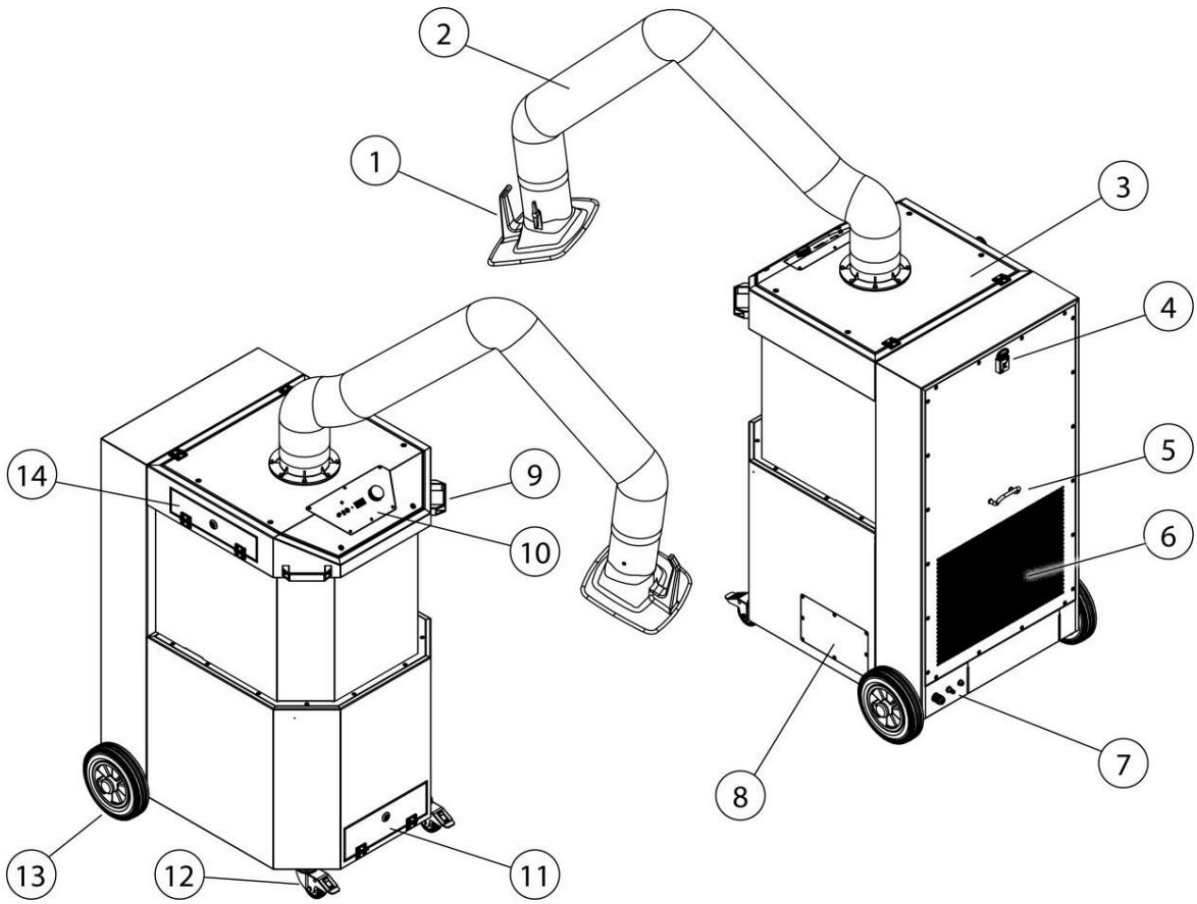

Fig. 1: Descripción funcional

Machine Translated by Google

Pos.	Descripción	Pos.	Descripción
1	Campana extractora	8	Cobertura de mantenimiento caja de interruptores
2	Brazo de extracción/bastidor de transporte	9	manija de empuje
3	placa de cubierta	10	Elemento de control
4	Llavero cuadrado	11	Cobertura de mantenimiento Contenedor de recolección de polvo
5	Portacables	12	Rueda giratoria bloqueable
6	Salida de aire limpio	13	rueda trasera
7	Paneles de conexión	14	Prefiltro de cubierta de mantenimiento

Tab. 1: Descripción funcional – posiciones en el producto

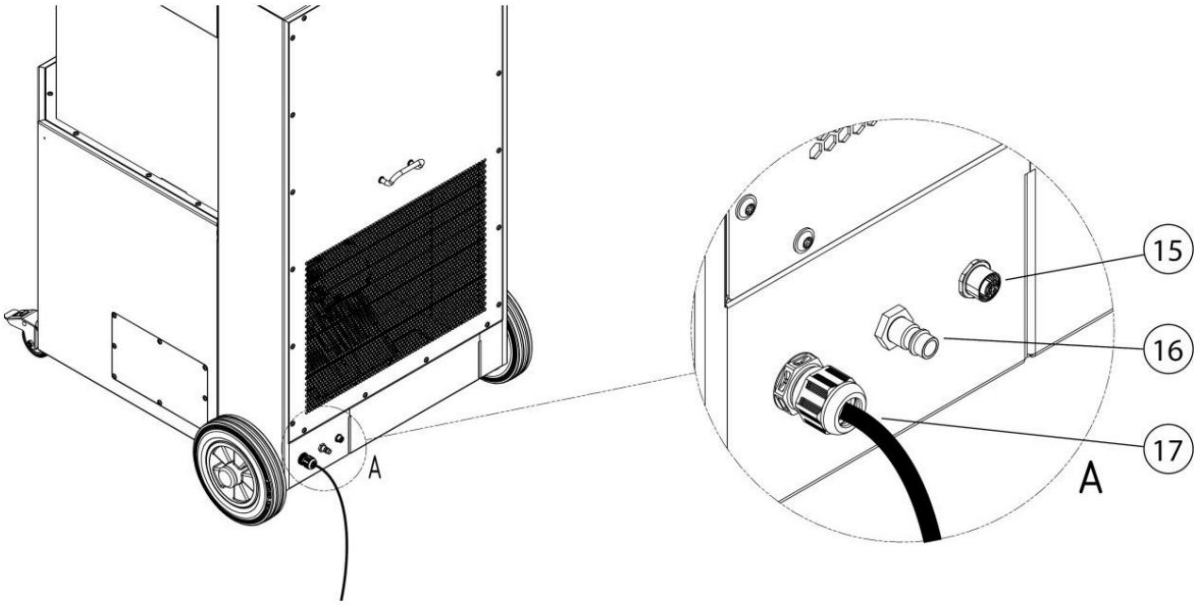

Fig. 2: Descripción funcional - paneles de conexión

Pos.	Descripción	Pos.	Descripción
15	Toma de conexión M12 para Encendido/apagado externo	17	Cable de alimentación
16	Conexión de aire comprimido		

Tab. 2: Descripción funcional - paneles de conexión

Machine Translated by Google

3.2 Característica distintiva: aprobado por W3/IFA

El producto se fabrica en dos versiones:

- Versión - no probada por IFA
- Diseño - Probado por IFA

Consulte el capítulo Datos técnicos: Clase de humos de soldadura y norma de prueba IFA.

La versión estándar del producto está probada por IFA.
Esto significa que el producto cumple con los requisitos de la clase de separación de humos de soldadura W3/certificado por la IFA. La conformidad con esta norma ha sido verificada por el IFA (Instituto de Seguridad y Salud Laboral del Seguro Social Alemán de Accidentes).

Para simplificar, esto está marcado con un logotipo de nota IFA en este manual.

El logotipo de aviso de IFA indica notas e información importantes relacionadas con el producto de IFA.

Marcado en producto	Significado/Explicación	Aviso del logotipo
IFA	Tipo IFA probado según Estándar de prueba - ver capítulo Datos técnicos	IFA

Tabla 3: Marcado IFA

La versión IFA está marcada en el producto con el símbolo de prueba DGUV y un W3/IFA-tested (marcado de la clase de humos de soldadura) en forma de pegatina.

3.3 Uso previsto

El producto está diseñado para extraer y filtrar los humos de soldadura generados durante la soldadura eléctrica en el punto de origen.
En principio, el producto puede utilizarse en todos los procesos que generan humos de soldadura.
Sin embargo, debe tenerse cuidado de evitar que se aspiren chispas, por ejemplo, de un proceso de esmerilado.

Los datos técnicos contienen las dimensiones y otra información sobre el producto que debe tenerse en cuenta.

Machine Translated by Google

UN AVISO



UN AVISO

Al soldar aceros aleados o de alta aleación con consumibles de soldadura que contienen más de un 5% de cromo/níquel se liberan sustancias CMR cancerígenas (cancerígenas, mutagénicas, reprotóxicas).
Según las disposiciones oficiales, en Alemania solo se pueden utilizar productos probados y homologados para extraer estas partículas de humo peligrosas para la salud mediante el llamado método de recirculación.

Para los procesos de soldadura mencionados anteriormente mediante el método de recirculación solo se pueden utilizar productos que cumplan los requisitos de la clase de separación de humos de soldadura W3/con certificación IFA.

Al extraer humos de soldadura que contengan componentes cancerígenos, como cromatos, óxidos de níquel y otros, se deben observar los requisitos de TRGS 560 (reglas técnicas para sustancias peligrosas) y TRGS 528 (trabajos de soldadura).

UN AVISO

Tenga en cuenta la información del capítulo “Datos técnicos” y cúmplala estrictamente.

El uso previsto también incluye el cumplimiento de las Notas

- por seguridad,
- para operación y control,
- para mantenimiento y servicio,

que se describen en este manual de funcionamiento.

Cualquier otro uso adicional se considera indebido. El operador del producto es el único responsable de cualquier daño resultante. Esto también aplica a modificaciones no autorizadas del producto.

Machine Translated by Google

3.4 Requisitos generales según DIN EN ISO 21904

UN AVISO

Conexión de tuberías, brazos de extracción y mangueras.

Las tuberías, brazos de extracción y mangueras conectadas al producto pueden provocar una caída de presión y deben ser tenidos en cuenta por el diseñador del sistema o el usuario.

Los componentes conectados deben ser adecuados para el producto y garantizar el caudal mínimo requerido (capacidad de extracción).

Se puede solicitar al fabricante un posible diseño de los conductos.

Los componentes conectados deben revisarse periódicamente para comprobar que estén bien ajustados y que no existan fugas ni bloqueos.

La potencia de extracción necesaria debe comprobarse en el elemento de captura.

UN AVISO

Retorno del aire a la atmósfera del lugar de trabajo

En algunos estados, no se recomienda o prohíbe la recirculación del aire en el lugar de trabajo. Podría ser necesario canalizar el aire de escape al exterior.

3.5 Mal uso razonablemente previsible

Cuando el producto se utiliza según lo previsto, no es posible prever ningún uso indebido que pueda dar lugar a situaciones peligrosas que impliquen lesiones personales.

No está permitido el funcionamiento del producto en áreas industriales donde se deban cumplir requisitos de protección contra explosiones.

Además, queda prohibida la operación para:

1. Procedimientos que no se ajusten al uso previsto
   se enumeran y donde se encuentra el aire de admisión:

- está contaminado con chispas, por ejemplo, de procesos de rectificado, que son causadas por
  Su tamaño y número pueden causar daños al medio filtrante e incluso
  puede provocar un incendio;

Machine Translated by Google

• con líquidos y la consiguiente contaminación del mismo.
corriente de aire que contiene aerosoles y vapores que contienen aceite;
• con polvos y/o sustancias altamente inflamables y combustibles
que puedan formar mezclas o atmósferas explosivas;
• contiene otros polvos agresivos o abrasivos,
que dañen el producto y los elementos filtrantes utilizados;
• contiene sustancias/sustancias orgánicas tóxicas que, cuando
Separación del material.

2. Ubicaciones al aire libre donde se utiliza el producto
expuesto a las condiciones climáticas
porque el producto está destinado únicamente a ser utilizado en edificios cerrados
tal vez.
Si está disponible una versión exterior del producto,
Estos se colocan al aire libre. Asegúrese de que el
Para instalación en exteriores, pueden requerirse accesorios adicionales.

3.6 Marcas y señales en el producto

El producto lleva adheridas diversas marcas y señales.
Si estos están dañados o se retiran, deben reemplazarse inmediatamente por otros nuevos en la misma posición.

El operador está obligado a colocar marcas y señales adicionales en el producto y sus alrededores si es necesario.

Estas marcas y señales podrían, por ejemplo, referirse a la obligación de utilizar equipo de protección personal.

En el país donde se utiliza el producto, el fabricante puede proporcionar instrucciones de seguridad adicionales y pictogramas requeridos por la legislación aplicable.

3.7 Riesgo residual

Incluso si se cumplen todas las normas de seguridad, al utilizar el producto sigue existiendo un riesgo residual, como se describe a continuación.

Todas las personas que trabajan con el producto deben ser conscientes de este riesgo residual y seguir las instrucciones que lo previenen.
Estos riesgos residuales pueden provocar accidentes o daños.

Machine Translated by Google

⚠ ADVERTENCIA

Es posible que se produzcan daños graves en los órganos respiratorios y las vías respiratorias: utilice protección respiratoria de clase FFP2 o superior.

El contacto de la piel con partículas de humo de soldadura puede causar irritación en personas sensibles: utilice ropa protectora.

Antes de iniciar el proceso de soldadura, asegúrese de que el producto esté correctamente ajustado y funcionando. Los elementos filtrantes deben estar completos y sin daños.

El elemento de captura conectado debe capturar los humos de soldadura de forma fiable. La ubicación correcta se encuentra en la documentación del elemento de captura.

Al cambiar los cartuchos filtrantes, puede producirse contacto con la piel y las partículas de polvo separadas, y el trabajo también puede levantar algunas de ellas. Por lo tanto, se debe usar protección respiratoria y ropa de protección.

Las brasas en los elementos filtrantes pueden provocar un incendio latente: apague el producto, cierre la válvula de mariposa en el elemento de captura, si está presente, y apague el producto.
Dejar enfriar de forma controlada.

Machine Translated by Google

4 Transporte y almacenamiento

4.1 Transporte

⚠ PELIGRO

¡Al cargar y transportar el producto pueden producirse lesiones por aplastamiento que pongan en peligro la vida!

¡Una elevación y transporte inadecuados pueden provocar que el palé que contiene el producto se vuelque y se caiga!

- ¡Nunca se coloque debajo de cargas suspendidas!
- ¡Tenga en cuenta las cargas admisibles de los medios de transporte y de elevación!
- Las normas aplicables en materia de prevención de accidentes y seguridad laboral. observar.

Para productos paletizados, utilice una transpaleta o carretilla elevadora adecuada.

El peso del producto se puede encontrar en la placa de identificación o en los datos técnicos.

4.2 Almacenamiento

El producto debe almacenarse en su embalaje original a una temperatura ambiente de -20 °C a +50 °C (-4 °F a 122 °F), en un lugar seco y limpio. El embalaje no debe someterse a ninguna otra carga.

Para todos los productos, el período de almacenamiento no es crítico.

Machine Translated by Google

4.3 Instrucciones de seguridad para el transporte del producto

⚠ PELIGRO

- ¡Riesgo de aplastamiento potencialmente mortal al levantar y transportar componentes individuales del producto! Un montaje incorrecto puede provocar la caída de los componentes.
- El levantamiento y transporte inadecuados pueden provocar que los componentes del producto se vuelquen y caigan.
- Los componentes del producto solo se pueden limpiar con un producto adecuado. Los equipos de elevación se pueden utilizar para levantar y transportar cargas.
- Nunca se coloque debajo de cargas suspendidas o bajo cargas no Componentes correctamente ensamblados.
- Los componentes individuales del producto solo con un único Levante y transporte con una carretilla elevadora. No se debe exceder la capacidad de carga admisible de la carretilla.
- Utilice ayudas de escalada estándar adecuadas y utilice un garantizar una base segura.
- las normas aplicables en materia de prevención de accidentes y seguridad laboral observar.
- Siga las instrucciones y regulaciones del transportista.

Las siguientes instrucciones de seguridad deben tenerse en cuenta al transportar el producto con el Grúa para anotar:

- El ajuste seguro del equipo de elevación en los puntos de anclaje y en el Compruebe el gancho de la grúa.
- Fije las cuerdas de transporte al gancho de la grúa de tal manera que, cuando estén tensas, no toquen las partes de la máquina situadas por encima de los puntos de fijación.
- Si es necesario, utilice un arnés de carga.

Ajuste la longitud de los cables de suspensión para que los componentes del producto cuelguen horizontalmente. Fije los cables de suspensión a todos los cáncamos/argollas de grúa con grilletes. El ángulo de los cables de suspensión con respecto a la vertical no debe superar los 30° y los cáncamos/argollas de grúa no deben estar sometidos a cargas laterales. Los cáncamos/argollas de grúa no deben deformarse ni codificarse por colores posteriormente (especialmente el rojo) para evitar confusiones.

Machine Translated by Google

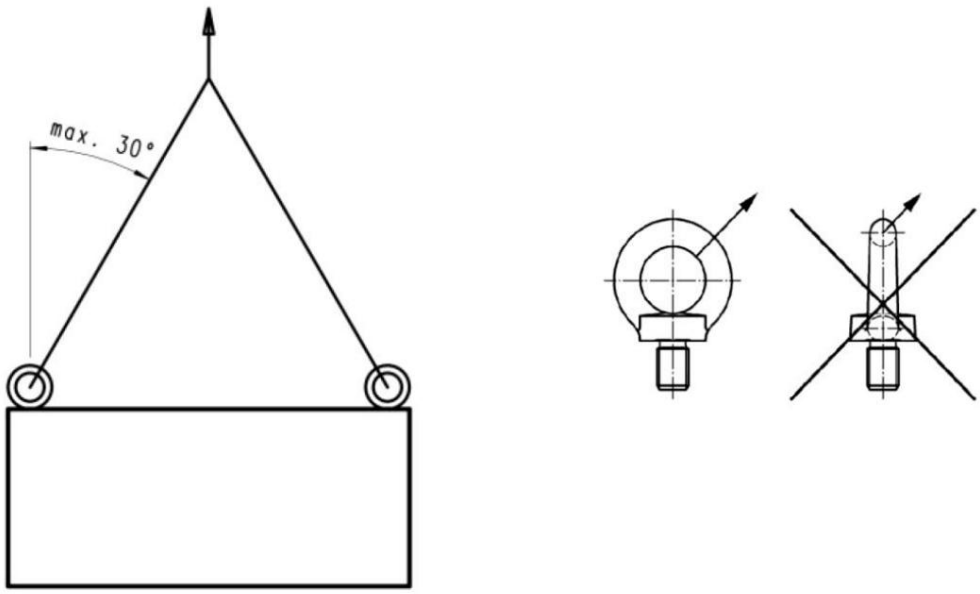

Fig. 3: Instrucciones para el proceso de elevación

• Al seleccionar grilletes, asegúrese de que tengan suficiente capacidad de carga.
¡de cada grillete individual!

Transporte del producto mediante grúa.

En caso necesario, el producto se puede levantar con una grúa; para ello, en el interior del producto hay un ojal para grúa.

Para acceder a la argolla de elevación, es necesario retirar el cartucho filtrante del producto. Para ello, proceda de la siguiente manera:

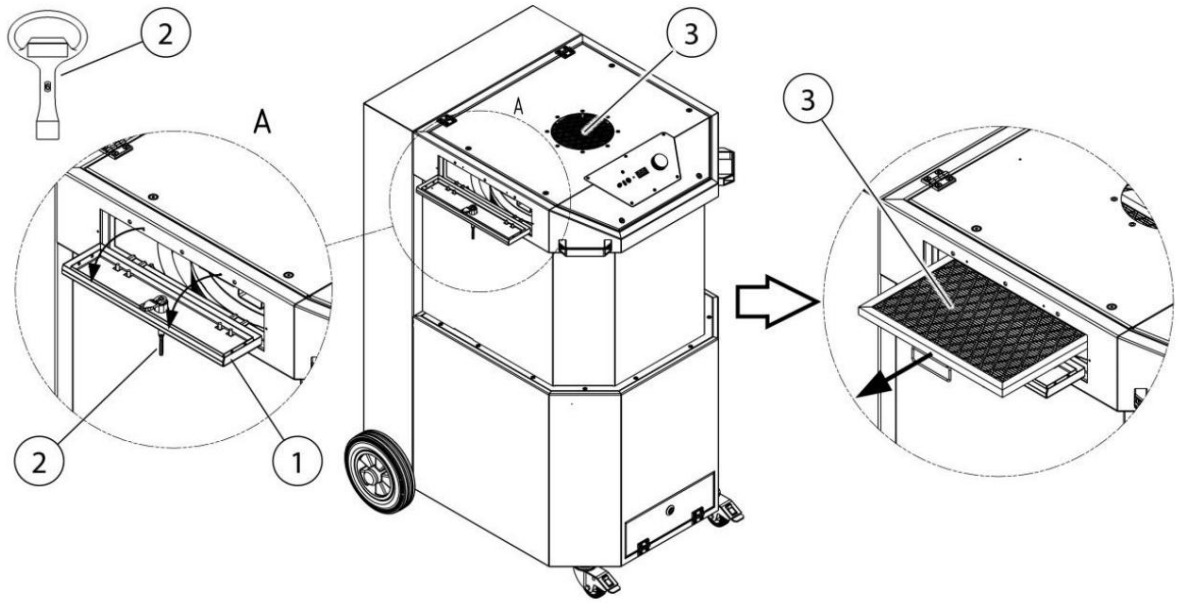

Fig. 4: Transporte del producto

Machine Translated by Google

Pos.	Descripción	Pos.	Descripción
1	Cobertura de mantenimiento	3	casete de filtro
2	Llave cuadrada	4	ojo de grúa

Tabla 4: Transporte del producto

1. Como se muestra en la ilustración, retire la cubierta de mantenimiento (elemento 1) utilizando la llave cuadrada
Abierto (pos. 2).
2. Extraiga el casete del filtro (pos. 3) del producto para acceder al
Ojo de grúa (pos. 4).

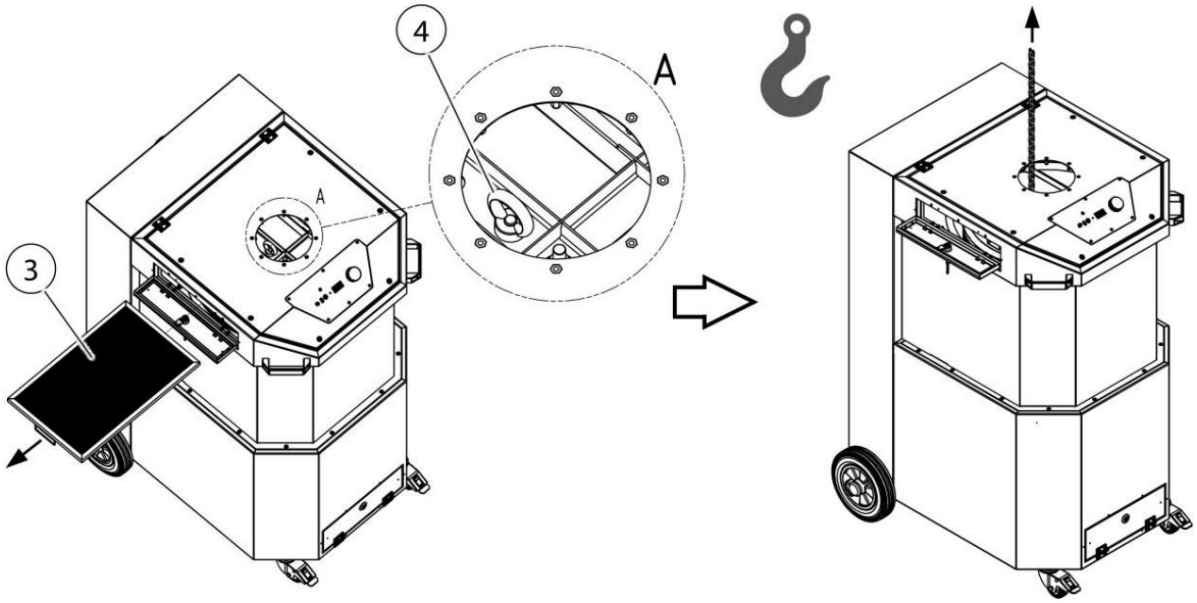

Fig. 5: Transporte del producto

3. Conecte el equipo de elevación adecuado al ojo de la grúa (elemento 4) como se muestra en la ilustración.
y levantar el producto.

Machine Translated by Google

5 Asamblea

Instrucciones para una instalación segura del producto.

UN AVISO

El operador del producto sólo podrá encargar a personal especializado capacitado la realización de la instalación de forma independiente.

- Se requieren al menos dos empleados para ensamblar el producto.
  necesario.
- Se debe garantizar que el lugar de instalación y uso del
  Producto con suficiente capacidad de carga y buena estabilidad.
  ofertas.

⚠ PELIGRO

¡Pueden producirse lesiones potencialmente mortales debido a piezas que se vuelcan o caen!

Las cargas que se vuelcan o caen pueden provocar lesiones graves o incluso mortales.

- Peso total, puntos de fijación y centro de gravedad de la carga
  observar.
- Respete las instrucciones de transporte y los símbolos de las mercancías transportadas.

⚠ ADVERTENCIA

¡Posibles lesiones graves debido a una conexión incorrecta!

Tenga en cuenta los fusibles necesarios y haga que el producto sea conectado únicamente por un especialista capacitado.

UN AVISO

El operador del producto sólo podrá confiar el montaje independiente del producto a personas familiarizadas con esta tarea.

Se necesitan dos empleados para ensamblar el producto.

Se debe tener cuidado para garantizar que la línea de retorno de la corriente de soldadura entre la pieza de trabajo y la máquina de soldar tenga una resistencia baja y que se eviten las conexiones entre la pieza de trabajo y el producto para que la corriente de soldadura no pueda fluir de regreso a la máquina de soldar a través del conductor de protección del producto.

Machine Translated by Google

UN AVISO

Al instalar cualquier producto complementario, siga las instrucciones adjuntas.

Realizar el montaje de la siguiente manera:

1. Retire las correas y el material de embalaje del producto.
   eliminar.

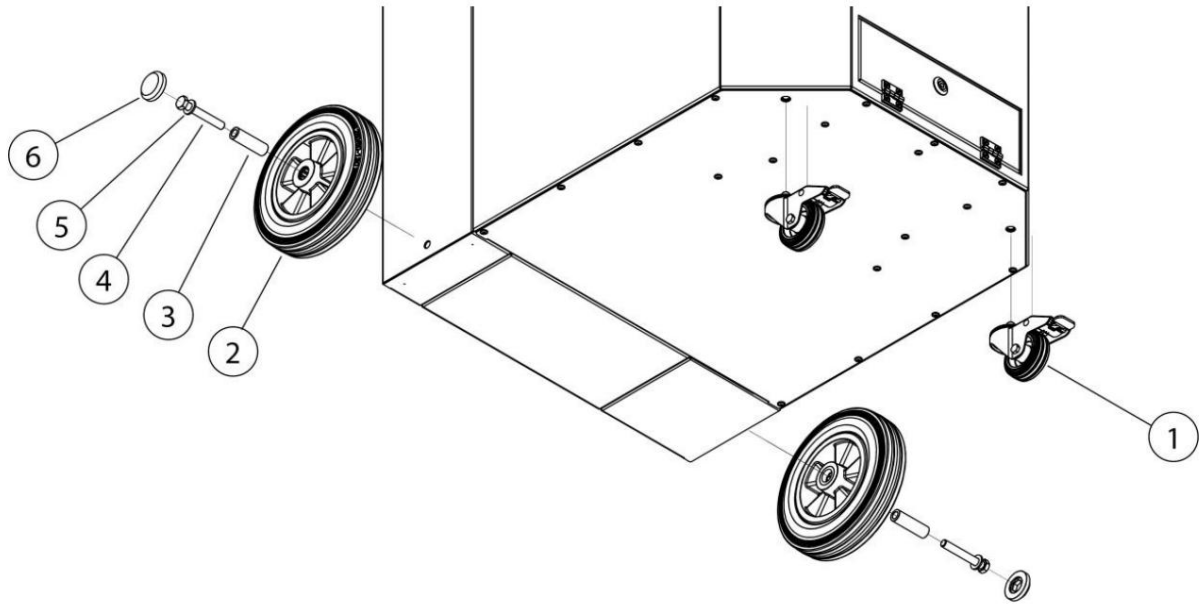

Fig. 6: Montaje - Juego de ruedas

Pos.	Descripción	Pos.	Descripción
1	Rueda giratoria con freno	4	tornillos hexagonales M12
2	rueda trasera	5	Disco U
3	manga de acero	6	tapa de cubierta

Tab. 5: Posiciones en el producto

2. Como se muestra en la ilustración, fije las dos ruedas giratorias con freno (pos. 1) a la
   Atornille el producto.

3. Según la ilustración, fije las dos ruedas traseras (pos. 2) al producto.
   tornillo.

Machine Translated by Google

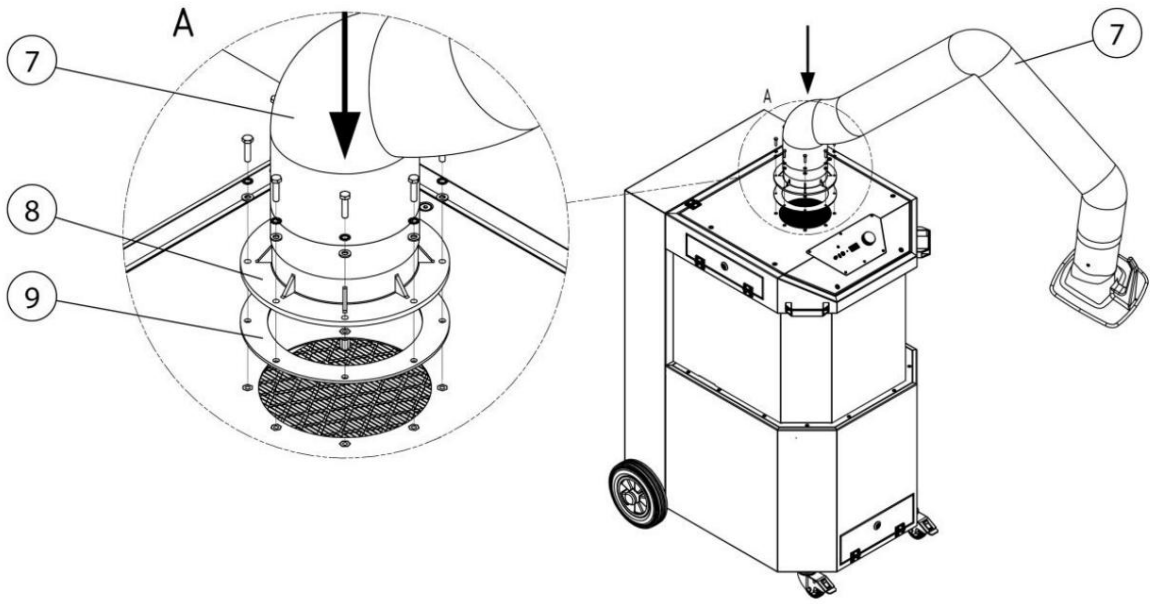

Fig. 7: Montaje – Brazo de extracción

Pos.	Descripción	Pos.	Descripción
7	Brazo de extracción	9	Sello de brida
8	anillo de giro		

Tab. 6: Posiciones en el producto

4. Según la ilustración, conecte el brazo de extracción (pos. 7) con el producto.
   Atornille. Siga también los pasos de las instrucciones adjuntas.
   observar.

Machine Translated by Google

6 Uso

Toda persona involucrada en el uso, mantenimiento y reparación del producto debe leer este manual y las instrucciones.
Todos los accesorios y aditamentos han sido leídos y comprendidos completamente.

6.1 Calificación del personal operativo

El operador del producto sólo podrá autorizar a personas familiarizadas con esta tarea a utilizar el producto de forma independiente.

Para familiarizarse con esta tarea es necesario asegurarse de que las personas implicadas hayan recibido las instrucciones correspondientes y estén familiarizadas con el manual de instrucciones y las instrucciones operativas pertinentes.

El producto sólo debe ser utilizado por personal capacitado o instruido.

Esta es la única manera de garantizar que todos los empleados trabajen de forma segura y consciente del riesgo.

6.2 Controles

En la parte frontal del producto hay controles y
Opciones de conexión:

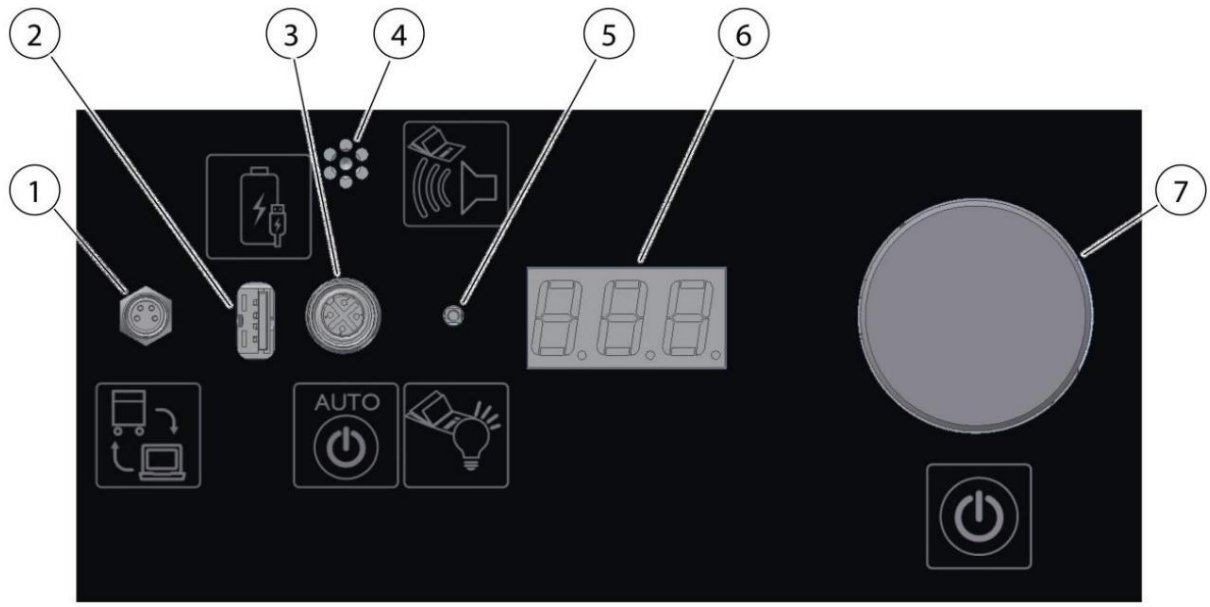

Fig. 8: Elementos de control

Machine Translated by Google

Pos.	Descripción	Aviso
1	Comunicación interfaz	Para servicio y extensiones opcionales
2	Toma de carga USB Para cargar	USB estándar dispositivos
3	Toma de conexión para Sensor de arranque y parada	Sistema de arranque y parada automático opcional. Ver capítulo “Repuestos y accesorios”
4	bocina de señal	Véase también el capítulo “Solución de problemas”
		IFA
5	LED - Luz de señal	Indica el estado de funcionamiento actual
6	Pantalla LED digital	Configuración de señales, parámetros, Valores de rendimiento, notas y fallos
7	interruptor giratorio	Enciende/apaga el producto
		Girando y presionando Se realizan configuraciones y consultas

Tabla 7: Elementos de control

Bocina de señales (pos. 4)

UN AVISO

IFA

La captura segura de humos de soldadura solo es posible con una capacidad de extracción suficiente. Con el aumento de la carga de polvo... del filtro, aumenta su resistencia al flujo y la potencia de succión disminuye.

Tan pronto como cae por debajo de un valor mínimo, suena la bocina.

Si la limpieza integrada ya no es suficiente, se requiere un cambio de filtro. requerido, o debe iniciarse la limpieza opcional.

Lo mismo ocurre si se reduce demasiado la potencia de succión cerrando la manguera de succión.

Puede ser útil revisar si hay bloqueos.

LED – luz de señalización (pos. 5)

Los colores de la señal son:

Machine Translated by Google

Verde : indica un funcionamiento sin problemas

Blanco – Menú - Consultas y configuraciones

Magenta : indica una o más advertencias (ver capítulo
Solución de problemas)

Rojo : indica una falla (ver capítulo Solución de problemas)

Pantalla LED digital (pos. 6)

La pantalla LED digital indica todos los ajustes, parámetros y valores de rendimiento, así como posibles fallos e información de advertencia.

La pantalla LED digital muestra [OFF] cuando está apagado.

Interruptor giratorio – encendido/apagado del producto (pos. 7)

El interruptor giratorio se utiliza para acceder a todas las consultas y configuraciones del menú. llevado a cabo.

- Girar = seleccionar, entrar
- Botones = confirmar, reconocer/encender/apagar el producto
- Encendido del producto: En cuanto se presione brevemente el interruptor giratorio (pos. 7), inicia el producto. [ON]
- Apagado del producto: Pulse de nuevo el interruptor giratorio (pos. 7) apaga nuevamente el producto. [OFF]

6.2.1 Menú - Consultas y configuraciones

Al pulsar el interruptor giratorio (elemento 7) durante aproximadamente 3 segundos, el sistema pasa al menú de ajustes y consultas. El indicador LED (elemento 5) se ilumina en blanco.

En el menú, puede cambiar entre los elementos girando el interruptor giratorio (elemento 7). Una pulsación breve muestra el valor del elemento correspondiente.

Machine Translated by Google

Mostrar Anuncio	Designación 1	Designación 2	Valor de ajuste
DEL	Demora	Arranque y parada del tiempo de funcionamiento Automático	Sí
OPH	Horario de atención	Horario de atención	
Síndrome urémico hemolítico	Horas hasta el servicio	Horas hasta el mantenimiento	
dP	delta P	Filtro de presión diferencial (kPA)	
dpa	Flujo de aire Delta P	Medición del caudal volumétrico de presión (kPa)	
tP	presión total	Colector de admisión de vacío (kPA)	
CLE	Limpiezas	Número de limpiezas	
A NOSOTROS	1 = EE. UU., 0 = Metro.	Unidades mostradas: Métricas o estadounidenses	
PFC	Filtro de presión Limpieza	Muestra la presión del filtro en Pa/kPa a la que se produce la limpieza automática	
SEGUNDO	Código de servicio	Código de servicio	Sí

Tabla 8: Menú

UN AVISO

Los valores de presión inferiores a 1000 Pa se muestran en Pa .

Los valores de presión superiores a 1000 Pa se muestran en kPa .

6.2.2 Códigos de activación

Las funciones avanzadas se pueden activar ingresando códigos de activación
ser activado

Los códigos de activación se pueden ingresar un máximo de 5 veces seguidas.
Un código correcto se indica con una luz verde intermitente, y uno incorrecto con una luz roja intermitente (posición 5). Si se introduce un código incorrecto cinco veces seguidas, se bloquea la entrada durante 60 segundos.
El elemento de menú "SEC" no podrá activarse. Cualquier otra entrada incorrecta bloqueará el sistema durante 60 segundos más.

Machine Translated by Google

6.2.3 Mostrar ID del producto

Para consultar el número de identificación del producto de tres dígitos, mantenga presionado el interruptor giratorio (pos. 7) durante más de 5 segundos.

El ID es necesario, por ejemplo, si se deben introducir los códigos de activación.

Si se presiona el interruptor giratorio (pos. 7) durante más de 10 segundos, la pantalla LED digital (pos. 6) muestra: [SOFTWAREVERSION_DEVICETYPE].
Por ejemplo, si se muestra [1_20] = Versión de software 1 _ Tipo de dispositivo 20

6.2.4 Arranque y parada automáticos/encendido/apagado externo

Sistema automático de arranque y parada

Al conectar el módulo de arranque y parada (opcional) a la toma de conexión (elemento 3), el producto se apaga y cambia automáticamente al modo de arranque y parada. En este modo, el LED parpadea:

Luz de señalización (pos. 5) verde.

Si el módulo de arranque-parada se activa durante un proceso de soldadura, el producto arranca. Una vez finalizado el proceso de soldadura, el producto se apaga.
Después de un tiempo de funcionamiento ajustable (predeterminado: 30 segundos).

Durante el funcionamiento, el producto se puede apagar en cualquier momento pulsando el interruptor giratorio (pos. 7).

Encendido y apagado mediante campana extractora

En la pieza de conexión de la campana de extracción hay un enchufe para encender y apagar el producto mediante un interruptor en la campana de extracción.
Esta señal es igual a la función de encendido/apagado del botón giratorio.
(Artículo 7).

Encendido y apagado mediante conector de 4 pines

Se puede conectar un sensor de arranque/parada o un contacto libre de potencial al conector de 4 pines en la parte posterior del producto. Este conector se conecta en paralelo al conector para la campana extractora.

6.2.5 Mensaje de advertencia: Potencia de succión insuficiente

Si no se alcanza la potencia de extracción necesaria, después de 5 minutos suena una señal de advertencia y en la pantalla digital (pos. 6) se muestra [A 0 5].
La luz de señalización LED (pos. 5) parpadea en color magenta durante este mensaje.

Machine Translated by Google

6.2.6 Limpieza del cartucho del filtro

Un cartucho de filtro contaminado provoca un aumento de la presión diferencial.

Si en el cartucho filtrante se produce una presión diferencial superior a 1500 Pa,

El cartucho del filtro se limpia automáticamente.

UN AVISO

Para una correcta limpieza, el producto debe estar conectado a la red de aire comprimido.

El suministro de aire comprimido no está controlado por el producto.

6.3 Colocación de la campana extractora

El brazo de extracción y la campana están diseñados para ajustarse y guiarse fácilmente con una sola mano. Una vez ajustados, la campana permanece en voladizo y mantiene su posición.

Además, tanto la campana como el brazo de extracción pueden girar 360°, lo que permite ajustarlos a prácticamente cualquier posición. Para garantizar una captura adecuada de los humos de soldadura, es importante que la campana esté siempre correctamente colocada. La posición correcta se puede ver en la siguiente imagen.

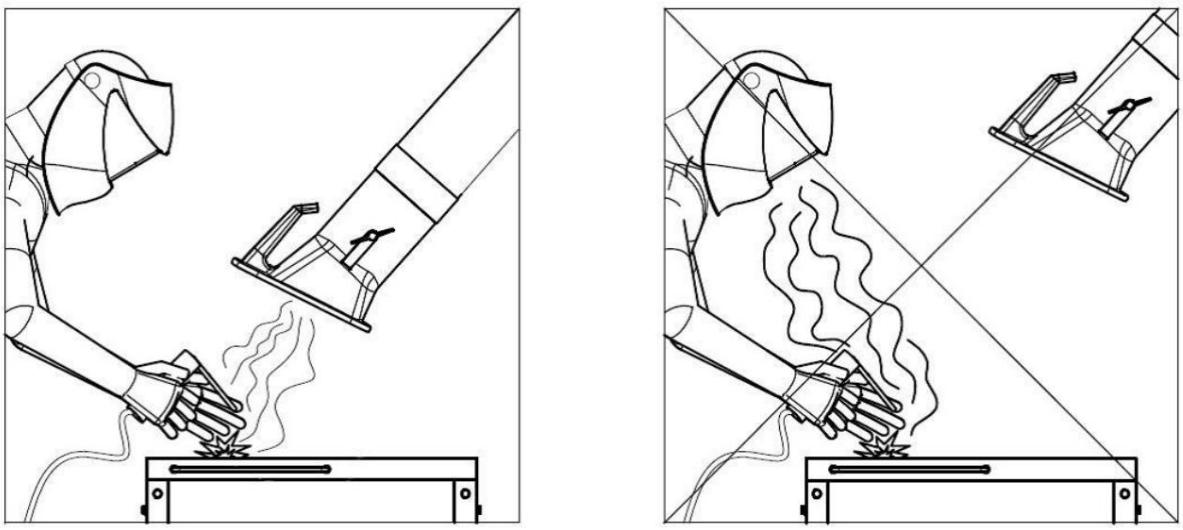

Fig. 9: Posicionamiento de la campana de extracción

• Coloque el brazo de extracción de manera que la campana de extracción quede aproximadamente 25 cm en diagonal por encima del punto de soldadura.

Machine Translated by Google

• La campana extractora debe colocarse de manera que quede debajo
Consideración del movimiento del humo de soldadura inducido térmicamente y la
Rango de succión de los humos de soldadura capturados de forma segura.

• Mueva siempre la campana extractora al punto de soldadura correspondiente.

⚠ ADVERTENCIA

Si la campana extractora está mal colocada o la potencia de extracción es demasiado baja, no podrá capturar adecuadamente el aire que contiene sustancias peligrosas. Por lo tanto, estas sustancias podrían entrar en la zona de respiración del personal operativo y causar daños a la salud.

6.4 Puesta en servicio

⚠ ADVERTENCIA

Peligro debido a estado defectuoso del producto.

Antes de la puesta en servicio, el montaje del producto debe estar completamente terminado.
Todas las puertas deben estar cerradas y todas
Las conexiones requeridas deben estar conectadas.

1. Conecte el cable de alimentación del producto a la toma de corriente del sitio.
Conectarse a la red eléctrica.
2. Encienda el producto presionando el interruptor de encendido/apagado.
3. El ventilador se pone en marcha y la luz verde de señalización del interruptor de encendido/apagado
Señala un funcionamiento sin problemas.

En caso de avería, consulte el capítulo “Solución de problemas”.

Machine Translated by Google

7 Mantenimiento

Las instrucciones descritas en este capítulo son requisitos mínimos.
Dependiendo de las condiciones de funcionamiento, podrían requerirse instrucciones adicionales para mantener el producto en óptimas condiciones.

Los trabajos de mantenimiento y reparación descritos en este capítulo sólo podrán ser realizados por personal de reparación especialmente capacitado por el operador.

Las piezas de repuesto necesarias para su uso deben cumplir con las especificaciones del fabricante. cumplir con los requisitos técnicos especificados.

Generalmente esto está garantizado con repuestos originales.

Se debe tener cuidado para garantizar la eliminación segura y respetuosa con el medio ambiente de los materiales operativos y las piezas de repuesto.

Durante los trabajos de mantenimiento, tenga en cuenta las instrucciones de este manual.
Se deben observar las instrucciones de seguridad enumeradas.

7.1 Cuidado

El cuidado del producto se limita esencialmente a la limpieza.
todas las superficies del producto y, si están presentes, comprobar los insertos filtrantes.

Tenga en cuenta las advertencias que figuran en el capítulo “Instrucciones de seguridad para el mantenimiento y la resolución de problemas”.

UN AVISO

No limpie el producto con aire comprimido. Esto podría liberar polvo o suciedad al aire ambiente.

El cuidado adecuado ayuda a mantener el producto en condiciones de funcionamiento a lo largo del tiempo.

Para un cuidado y limpieza óptimos del recubrimiento en polvo
Para las superficies se debe tener en cuenta lo siguiente:

- Limpie el producto a fondo una vez al mes o según sea necesario.
- Limpie las superficies externas del producto con un producto adecuado.
  Aspiradora industrial de clase de polvo H o con aspirador suave húmedo.
  Limpiar con paños/algodones industriales.
- Para la suciedad difícil, utilice limpiadores domésticos estándar.
  Evite frotar con fuerza.
- No utilice ningún agente abrasivo ni rayador.

Machine Translated by Google

• No utilice agentes de limpieza ácidos o fuertemente alcalinos.

• Sin disolventes orgánicos que contengan ésteres, cetonas, alcoholes,
Utilice hidrocarburos o similares.

7.2 Mantenimiento

El funcionamiento seguro del producto se ve influenciado positivamente por una inspección y mantenimiento regulares, que deben realizarse al menos una vez al año.

Con excepción de los cambios de filtro necesarios cuando es necesario, el producto funciona sin necesidad de mantenimiento.

Tenga en cuenta las advertencias relativas al mantenimiento y la solución de problemas que figuran en el capítulo “Seguridad”.

7.2.1 Cambio de filtro - Instrucciones de seguridad

La vida útil de los elementos filtrantes depende del tipo y la cantidad de partículas separadas.

A medida que aumenta la carga de polvo en los filtros, aumenta la resistencia al flujo y disminuye el rendimiento de extracción del producto.

Incluso con productos que pueden tener un sistema automático de limpieza de filtros, el rendimiento de succión puede verse reducido debido a los depósitos adheridos.

¡Es necesario cambiar el filtro!

⚠ ADVERTENCIA

Peligros para la salud derivados de las partículas de humo de soldadura

¡No inhale el polvo ni los humos de soldadura! ¡Puede causar daños graves al sistema respiratorio y a las vías respiratorias!

¡Los humos de soldadura contienen sustancias que pueden causar cáncer!

El contacto de la piel con partículas de humo de soldadura puede provocar irritación cutánea en personas sensibles.

Para evitar el contacto y la inhalación de partículas de polvo, utilice mono desechable, gafas de seguridad, guantes y una mascarilla con filtro respiratorio clase FFP2 adecuada según EN 149.

Machine Translated by Google

⚠ ADVERTENCIA

No se permite limpiar los elementos filtrantes. Esto dañará inevitablemente el elemento filtrante, dejándolo ineficaz y permitiendo la entrada de sustancias peligrosas al aire respirable.

Al realizar los trabajos descritos a continuación, preste especial atención a la junta del filtro principal. Solo una junta intacta...
Permite la alta eficiencia de separación del producto. Por lo tanto, los filtros principales con sellos dañados deben reemplazarse en cualquier caso.

UN AVISO

IFA

Productos con homologación IFA según los requisitos de separación de humos de soldadura clase W3/probados por IFA. (Consulte la sección de Datos Técnicos)

La aprobación de la IFA expira si:

- Uso indebido y constructivo
  Cambios en el producto.
- Al utilizar repuestos no originales según las
  Lista de repuestos.

- Utilice únicamente filtros de repuesto originales, ya que estos garantizan la
  La eficiencia de separación requerida y se basan en datos del producto y del rendimiento.
  coordinado.
- Apague el producto mediante el interruptor de encendido/apagado.
- Asegure el producto contra encendidos accidentales. Si
  Desconecte el cable de alimentación o coloque el interruptor principal en 0 con
  ¡Asegúrelo con candado!
- Desconecte el suministro de presión, si está presente, y retire el existente.
  El aire comprimido del producto fluye a través de la válvula de drenaje de condensado.
  dejar.

Machine Translated by Google

7.2.2 Cambio de filtro

ADVERTENCIA

Los trabajos en el depósito de aire comprimido, así como en las tuberías y componentes de aire comprimido, sólo pueden ser realizados por personas con conocimientos especializados en neumática.

El sistema neumático debe desconectarse del suministro externo de aire comprimido y despresurizarse antes de realizar trabajos de mantenimiento y reparación. Consulte también el capítulo de Seguridad.

Cambie el filtro de la siguiente manera:

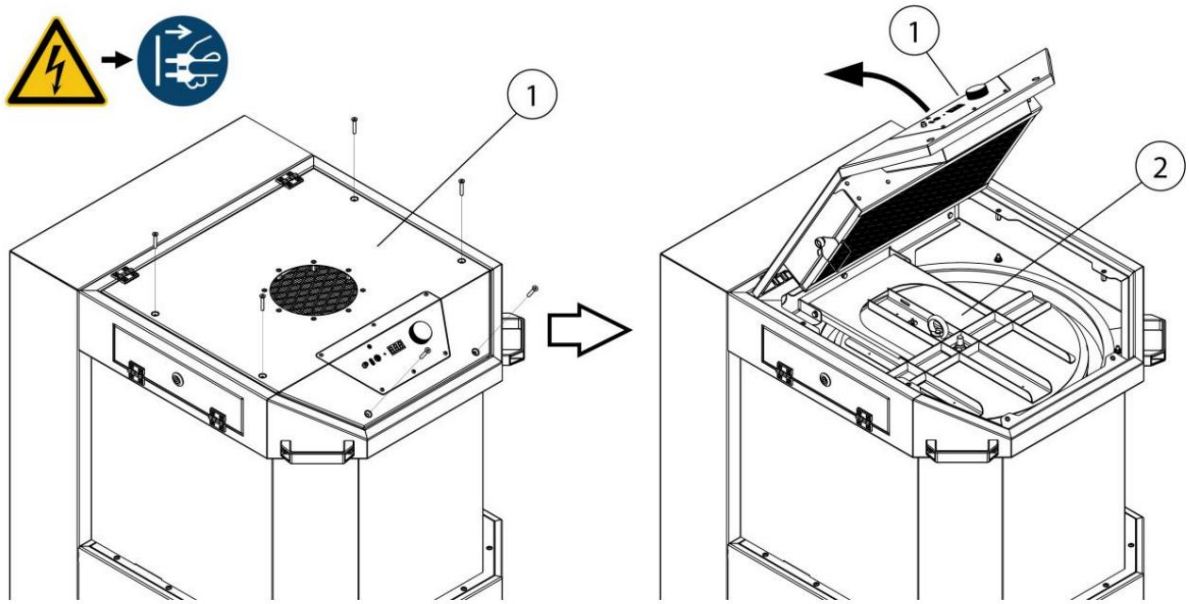

Fig. 10: Cambio de filtro – acceso al cartucho filtrante

Pos.	Descripción	Pos.	Descripción
1	placa de cubierta	2	tapa del filtro

Tab. 9: Cambio de filtro – acceso al cartucho filtrante

1. Prepare un nuevo cartucho de filtro.
2. Apague el producto utilizando el interruptor giratorio.
3. Desconecte el producto de la fuente de alimentación tirando del enchufe de alimentación.
4. Abra la placa de cubierta (elemento 1) como se muestra en la ilustración. Para ello, retire los 6 tornillos.
   Desmontar con herramientas adecuadas.

Machine Translated by Google

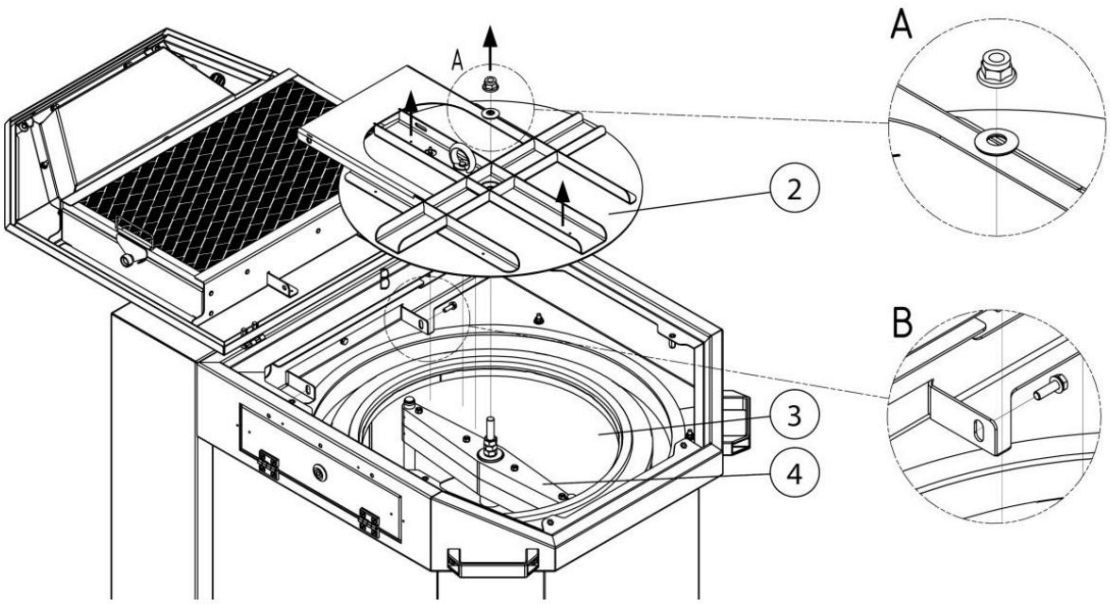

Fig. 11: Cambio del filtro: extracción de la tapa del filtro

Pos.	Descripción	Pos.	Descripción
2	tapa del filtro	4	Boquilla giratoria
3	cartucho de filtro		

Tab. 10: Cambio de filtro – Retirar la tapa del filtro

5. Retire la tapa del filtro (elemento 2) como se muestra en la ilustración.
   Tuerca hexagonal (A) y los dos tornillos hexagonales (B)
   desmantelar.
6. Retire la manguera de medición de la tapa del filtro (pos. 2) y
   Levante la tapa del filtro (pos. 2) y déjela a un lado.

Machine Translated by Google

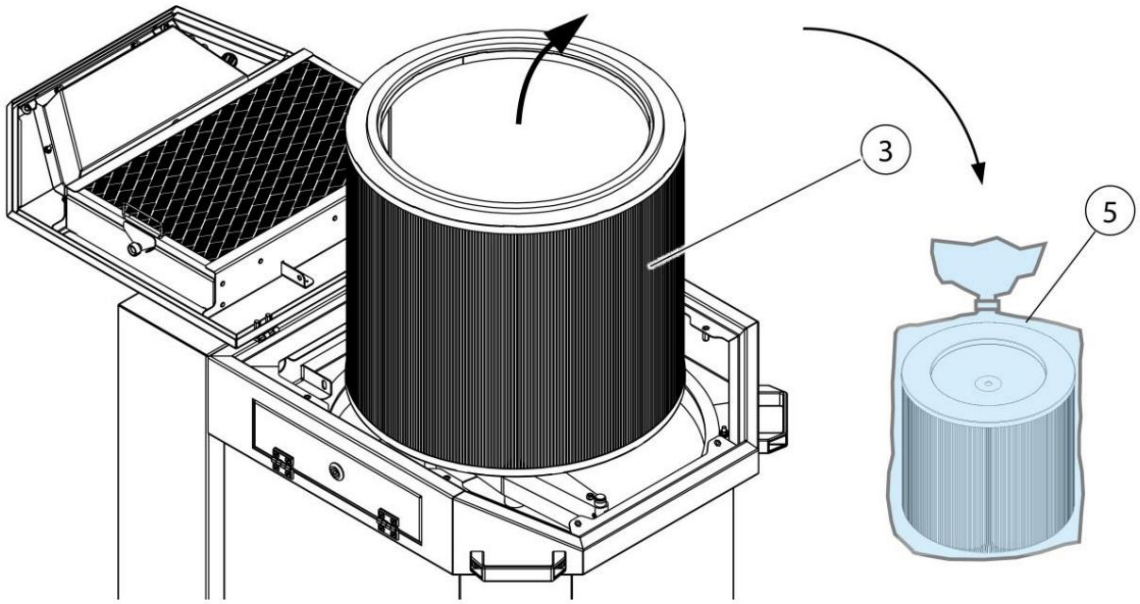

Fig. 12: Cambio de filtro – Desechar el cartucho del filtro

Pos.	Descripción	Pos.	Descripción
3	cartucho de filtro	5	Bolsa de eliminación

Tabla 11: Cambio de filtro – Eliminación del cartucho filtrante

7. Retire con cuidado el cartucho de filtro contaminado (pos. 3) sin polvo.
   Remover el producto y colocarlo en el
   Bolsa de eliminación (artículo 5).
8. Cierre herméticamente la bolsa de eliminación (pos. 5) y
   Desechar según normativa vigente.
9. La instalación del nuevo cartucho filtrante (pos. 3) se realiza en orden inverso.
   Secuencia. Asegúrese de que los sellos estén correctamente asentados.
10. Después de instalar el nuevo cartucho de filtro, vuelva a conectar el producto a la toma de corriente.
    Conectar a la red eléctrica y poner en funcionamiento. Véase también el capítulo
    Puesta en servicio.

7.3 Mantenimiento

La inspección y el mantenimiento regulares tienen un impacto positivo en el funcionamiento seguro del producto.

Tenga en cuenta las advertencias relativas al mantenimiento y la solución de problemas que figuran en el capítulo “Seguridad”.

El cuidado/mantenimiento del producto se limita esencialmente al drenaje del condensado del tanque de aire comprimido,

Machine Translated by Google

Comprobación de valores de ajuste, inspección visual de daños y fugas y limpieza de superficies externas.

⚠ ADVERTENCIA

El contacto de la piel con partículas de polvo, etc., puede provocar irritación de la piel en personas sensibles.

¡Es posible que se produzcan daños graves en los órganos respiratorios y las vías respiratorias!

Para evitar el contacto y la inhalación de partículas de polvo, se deben utilizar guantes desechables y mascarillas antipolvo desechables de clase FFP2 o superior.

Se debe evitar la liberación de partículas de polvo peligrosas durante la limpieza para evitar daños a las personas en el área circundante.

UN AVISO

No limpie el producto con aire comprimido. Esto podría liberar partículas de polvo al aire ambiente.

¡Asegure siempre una iluminación y ventilación adecuadas durante los trabajos de mantenimiento!

7.3.1 Verificar/reemplazar el contenedor de recolección de polvo

Dependiendo del uso, el nivel de llenado del depósito de polvo debe comprobarse una vez al mes y vaciarse si es necesario (aproximadamente 2/3 de su capacidad).

El tiempo que tarda en vaciarse el contenedor de recolección de polvo depende del tipo y la cantidad de partículas de polvo generadas. Por lo tanto, el operador debe verificar manualmente el nivel de llenado periódicamente para evitar que se llene demasiado.

¡El contenedor de recolección de polvo siempre debe vaciarse de manera oportuna para evitar la contaminación del medio ambiente!

El producto debe estar apagado durante el vaciado o control del nivel de llenado.

Machine Translated by Google

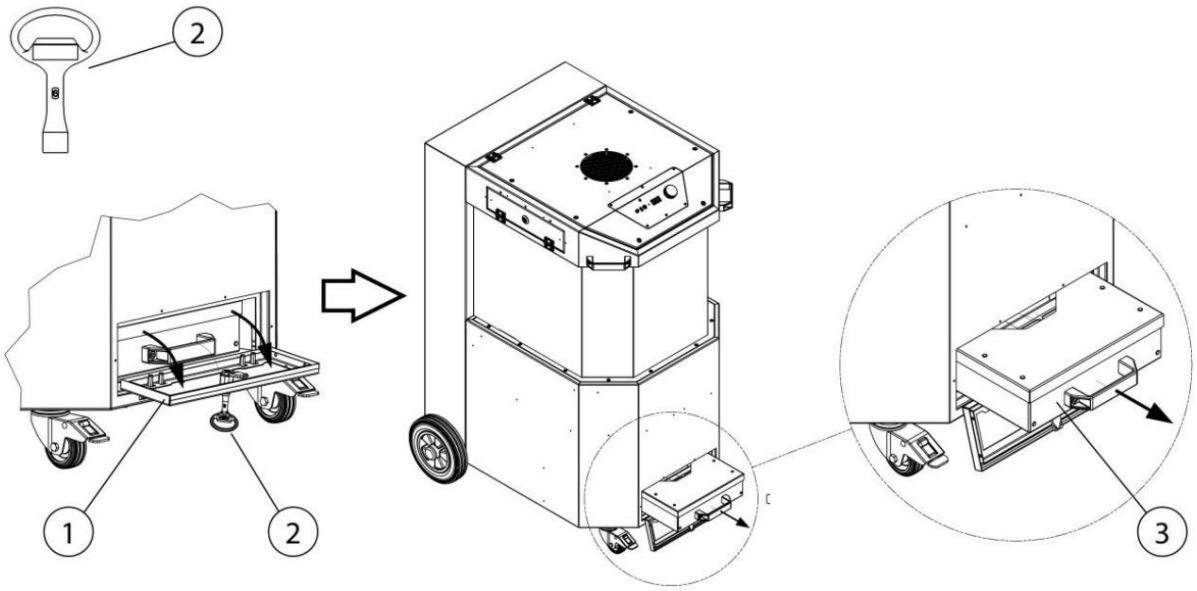

Fig. 13: Mantenimiento – Acceso al contenedor de recolección de polvo

Pos.	Descripción	Pos.	Descripción
1	Cobertura de mantenimiento	3	Contenedor de recolección de polvo
2	Llave cuadrada		

Tab. 12: Mantenimiento – Acceso al contenedor de recolección de polvo

Vacíe el contenedor de polvo de la siguiente manera:

1. Apague el producto utilizando el interruptor giratorio.
2. Desconecte el producto de la fuente de alimentación tirando del enchufe de alimentación.
3. Como se muestra en la ilustración, retire la cubierta de mantenimiento (elemento 1) utilizando la llave cuadrada Abierto (pos. 2).
4. Extraiga con cuidado el recipiente de recogida de polvo (pos. 3) del producto.

Machine Translated by Google

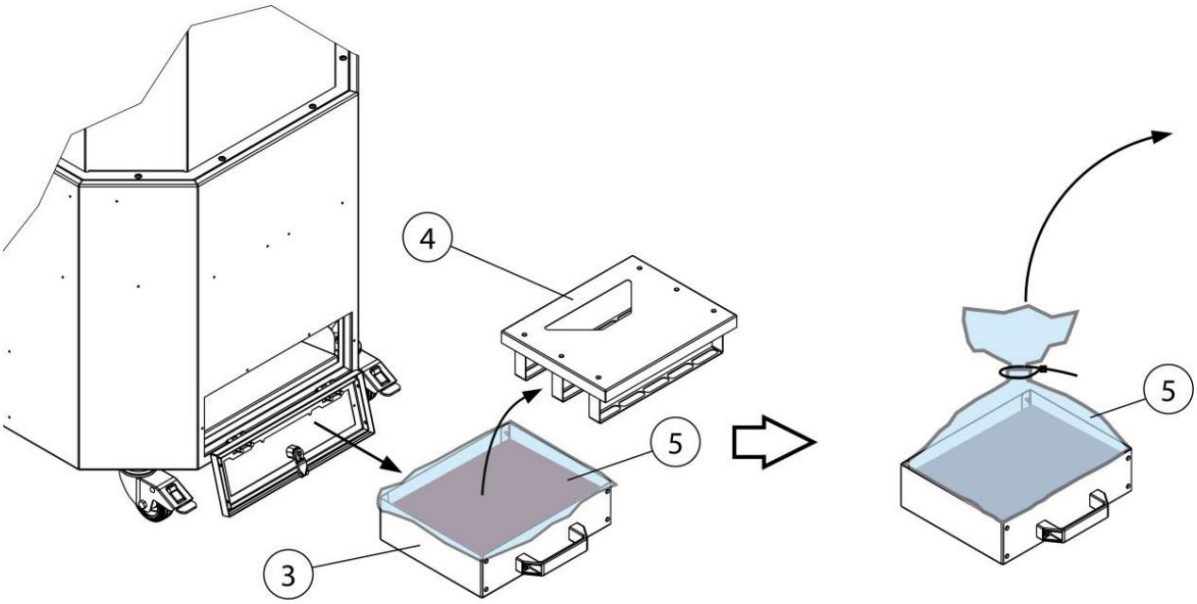

Fig. 14: Mantenimiento – Vaciado del depósito de polvo

Pos.	Descripción	Pos.	Descripción
3	Contenedor de recolección de polvo	5	Bolsa de eliminación
4	Tapa con dispositivo de sujeción		

Tab. 13: Mantenimiento – Vaciado del depósito de polvo

5. Retire con cuidado la tapa como se muestra, sin levantar el polvo.
   Retire el dispositivo de sujeción (pos. 4) del recipiente de recolección de polvo.
6. Selle herméticamente la bolsa de eliminación con las partículas de polvo.
   y eliminar de acuerdo con las regulaciones.
7. Inserte una nueva bolsa de eliminación de polvo en el contenedor de recolección de polvo.
8. Coloque la tapa con el dispositivo de sujeción sobre el recipiente de recolección de polvo.
9. Introduzca el contenedor de polvo (pos. 3) en el producto y
   Sustituir la tapa de mantenimiento (pos. 1) con la llave cuadrada (pos. 3)
   cerca.
10. Vuelva a poner en funcionamiento el producto. Consulte el capítulo "Puesta en servicio".

7.3.2 Comprobar/reemplazar el cartucho del prefiltro

Dependiendo del uso, el casete del prefiltro debe revisarse una vez al mes y reemplazarse si está muy sucio.

Machine Translated by Google

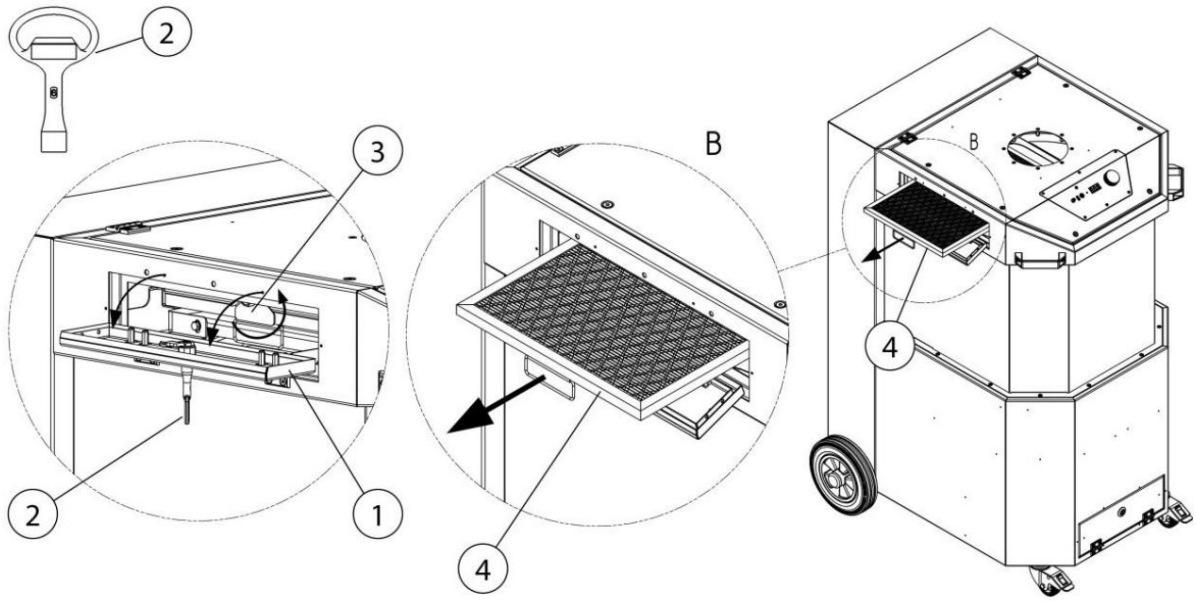

Fig. 15: Mantenimiento – Comprobar/reemplazar el cartucho del prefiltro

Pos.	Descripción	Pos.	Descripción
1	Cobertura de mantenimiento	3	Cierre
2	Llave cuadrada	4	casete de filtro

Tab. 14: Mantenimiento – Revisar/reemplazar el cartucho del prefiltro

Compruebe/cambie el cartucho del filtro de la siguiente manera:

1. Apague el producto utilizando el interruptor giratorio.
2. Desconecte el producto de la fuente de alimentación tirando del enchufe de alimentación.
3. Como se muestra en la ilustración, retire la cubierta de mantenimiento (elemento 1) utilizando la llave cuadrada Abierto (pos. 2).
4. Suelte el bloqueo (Pos. 3) y retire el cartucho del filtro (Pos. 4) del Extraer producto.
5. En caso de contaminación intensa, limpie el cartucho del filtro (pos. 4) según las instrucciones. disponer.
6. Inserte un nuevo cartucho de filtro (pos. 4) en el producto y fíjelo con el Fijar la cerradura (pos. 3).
7. Cierre la tapa de mantenimiento (pos. 1) y vuelva a colocar el producto en su lugar. Puesta en servicio. Véase el capítulo «Puesta en servicio».

Machine Translated by Google

7.3.3 Prueba del tanque de aire comprimido + válvula de seguridad de aire comprimido

UN AVISO

El producto tiene uno o más tanques de aire comprimido con válvulas de seguridad de aire comprimido.

Los productos con tanques de aire comprimido y válvulas de seguridad deben mantenerse/revisarse de acuerdo con las regulaciones nacionales aplicables.

⚠ ADVERTENCIA

Los trabajos en el depósito de aire comprimido, así como en las tuberías y componentes de aire comprimido, sólo pueden ser realizados por personas con conocimientos especializados en neumática.

¡El sistema neumático debe desconectarse del suministro de aire comprimido externo y despresurizarse antes de realizar trabajos de mantenimiento y reparación!

7.3.4Comprobación de la válvula de seguridad de aire comprimido

La válvula de seguridad de aire comprimido se encuentra en la parte trasera del producto.

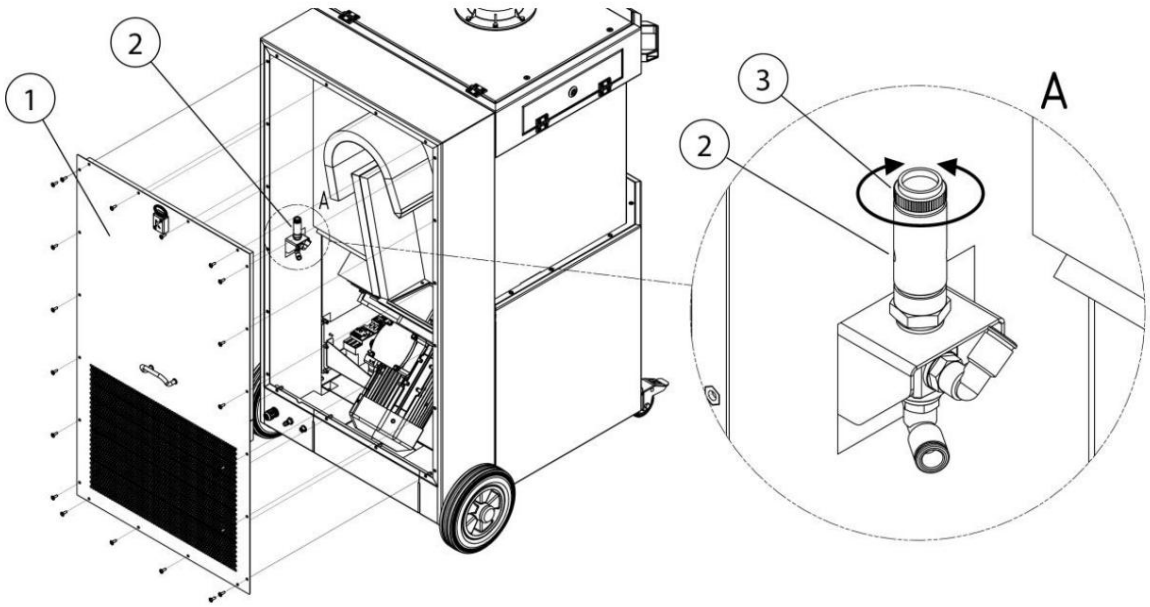

Fig. 16: Mantenimiento - Comprobación de la válvula de seguridad de aire comprimido

Machine Translated by Google

Pos.	Descripción	Pos.	Descripción
1	Cobertura de mantenimiento	3	tornillo moleteado
2	Válvula de seguridad de aire comprimido		

Tab. 15: Mantenimiento - Comprobación de la válvula de seguridad de aire comprimido

Para acceder al tanque de aire comprimido/válvula de seguridad (ítem 2), proceda de la siguiente manera.

1. Como se muestra en la ilustración, abra la cubierta de mantenimiento (elemento 1) en la parte posterior del
   Desmontar el producto.
2. En la válvula de seguridad de aire comprimido (elemento 2) afloje el tornillo moleteado (elemento 3)
   Afloje girando en sentido contrario a las agujas del reloj y apriete con aproximadamente 3 a 4
   Se abre hasta que comienza el proceso de extracción de aire. (audible)
   Salida de aire comprimido)
3. Desinfle brevemente la válvula de seguridad de aire comprimido.
4. Atornille el tornillo moleteado (elemento 3) hasta el tope y
   apretar con la mano.
5. Cierre la tapa de mantenimiento (pos. 1) y vuelva a colocar el producto en su lugar.
   Puesta en servicio. Véase el capítulo "Puesta en servicio".

Machine Translated by Google

7.4 Solución de problemas

Perturbación	Posible causa	Aviso
No todo es polvo - partículas detectadas	Distancia de la campana de extracción demasiado grande para el punto de soldadura	Acerque la campana extractora
	Abertura de salida de aire limpio cubierta	Mantenga limpia la abertura de salida de aire limpio
Sonidos de bocina de señal	No se alcanza la potencia de extracción mínima establecida. Insertos filtrantes saturados, sistema de tuberías/ recolección cerrado	Se requiere cambio de filtro, Tubería/ Comprobar el sistema de grabación, Servicio de contacto
		IFA ¡Los requisitos ya no se cumplen!
Poder de succión demasiado bajo/no presente	Insertos filtrantes saturados	Cambiar los insertos de filtro
	Error de secuencia de fases/ fase faltante. El ventilador gira en la dirección incorrecta	Sustitución de dos fases en el enchufe CEE por una electricista calificado
partículas de polvo aparecer en el Lado de aire limpio fuera de	Insertos filtrantes dañados	Cambiar los insertos filtrantes
El interruptor de protección del motor se dispara	Motor bloqueado	por un electricista calificado Haz que lo revisen
El producto está en ejecución no en	Falta de tensión de red por parte del electricista	Haz que lo revisen
	Sensor de arranque y parada (equipo opcional) conectado, pero no Corriente detectada El proceso de soldadura aún no ha comenzado	Iniciar el proceso de soldadura

Tabla 16: Solución de problemas

UN AVISO

Si el problema no puede ser resuelto por el cliente, deberá contactarse con el departamento de servicio del fabricante.

Machine Translated by Google

7.5 Solución de problemas: códigos de error

Código de error	Posible causa	Nota/Solución
F1-F89	Código de error de Convertidor de frecuencia	Reconozca el error presionando el botón perilla giratoria
F90	Sin comunicación al convertidor de frecuencia	Desconecte el producto de la fuente de alimentación durante 10 segundos.
F91	Retroalimentación del contactor defectuosa	Contactor defectuoso: reemplace el contactor
F92	El interruptor de protección del motor se ha disparado debido a una sobrecorriente	Compruebe si el motor gira libremente Haga que un electricista calificado revise la fuente de alimentación. Botón de reinicio activado Presione el interruptor de protección del motor
	Fase de Falta fuente de alimentación	
	Motor defectuoso	
F93	Presión diferencial en el filtro demasiado alto, elementos filtrantes contaminado	Cambiar el filtro
	Sin aire comprimido conectado – Limpieza de filtros sin función	Suministro de aire comprimido comprobar y producir
F94	Error de control	Producto durante 10 segundos Apague la fuente de alimentación
F95	Suministro de aire comprimido no disponible	Suministro de aire comprimido producir
F96	Campo giratorio de la Fases de suministro incorrectas Falta de fase	Establecer un campo giratorio en el sentido de las agujas del reloj Comprobar el suministro eléctrico

Tabla 17: Solución de problemas – Códigos de error

UN AVISO

Si el cliente no puede resolver el error, deberá ponerse en contacto con el departamento de servicio del fabricante.

Machine Translated by Google

7.6 Solución de problemas: advertencias

Código de advertencia	Posible causa	Nota/Solución
SEr	Servicio debido	Realizar servicio
A02	Presión diferencial en el filtro demasiado alto Sin aire comprimido conectado – dispositivo no se puede limpiar	Conecte el aire comprimido y Encienda el sistema Si es necesario, servicio contacto
A04	Error del sensor Medición del caudal volumétrico	Servicio del fabricante contacto
A05	Potencia de succión insuficiente (IFA) – Sonidos de bocina de señal	Establecer el suministro de aire comprimido y el producto. encender
	Elementos filtrantes sucio	Cambiar el filtro

Tab. 18: Solución de problemas - Advertencias

7.7 Medidas de emergencia

En caso de incendio del producto o de sus
Para los elementos de grabación existentes se deben realizar los siguientes pasos:

1. Desconecte el producto de la fuente de alimentación. Si está disponible, enchufe.
   tirar; poner el interruptor principal en la posición 0; fusibles de la línea de alimentación separado.
2. Si está presente, desconecte el suministro de aire comprimido.
3. Combatir el incendio con un extintor de polvo estándar.
4. Si es necesario, notifique al departamento de bomberos local.

⚠ ADVERTENCIA

No abra productos con puerta de mantenimiento. ¡Riesgo de llamas repentinas!

En caso de incendio, no toque el producto bajo ninguna circunstancia sin guantes de protección adecuados. ¡Riesgo de quemaduras!

Machine Translated by Google

8 Eliminación

⚠ ADVERTENCIA

El contacto de la piel con humos de soldadura, etc., puede provocar irritación en personas sensibles.

Los trabajos de desmontaje del producto solo podrán ser realizados por personal capacitado y autorizado, de conformidad con las instrucciones de seguridad.
¡y las normas de prevención de accidentes aplicables!

¡Es posible que se produzcan daños graves en los órganos respiratorios y las vías respiratorias!

Para evitar el contacto y la inhalación de partículas de polvo, utilice ropa protectora, guantes y un sistema de respiración motorizado.

Durante los trabajos de desmontaje se debe evitar la liberación de partículas de polvo peligrosas para evitar daños a las personas que se encuentran en los alrededores.

⚠ PRECAUCIÓN

Al trabajar con el producto o con él, se deberán observar las obligaciones legales relativas a la prevención de residuos y al reciclaje/eliminación adecuados.

8.1 Plásticos

Los plásticos utilizados deben clasificarse en la medida de lo posible. Su eliminación debe cumplir con la normativa legal.

8.2 Metales

Cualquier metal utilizado debe separarse y eliminarse.
convertirse en.
La eliminación deberá ser realizada por una empresa autorizada.

8.3 Elementos filtrantes

Cualquier elemento filtrante utilizado deberá eliminarse de conformidad con los requisitos legales.

Machine Translated by Google

9 Apéndice

9.1 Declaración CE de conformidad

Hersteller/Inverkehrbringer: Stürmer Maschinen GmbH
Dr.-Robert-Pfleger-Str. 26
D-96103 Hallstadt

erklärt hiermit, dass folgendes Produkt

Produktgruppe:	Poder de soldadura®
Maschinentyp:	Dispositivo de filtrado de humos de soldadura
Bezeichnung der Maschine:	SRF Maxi C 2.0
Artikelnummer:	1800036
Seriennummer*:	_____
Baujahr*:	20_____

* füllen Sie diese Felder anhand der Angaben auf dem Typenschild aus

allen einschlägigen Bestimmungen der oben genannten Richtlinie sowie der weiteren angewandten Richtlinien (nachfolgend) – einschließlich deren zum Zeitpunkt der Erklärung geltenden Änderungen entspricht.

Einschlägige EU-Richtlinien:	2014/30/UE	Directiva EMC
	2014/29/UE	Directiva sobre recipientes a presión
	2014/35/UE	Directiva de baja tensión
	2011/65/UE	Directiva RoHS

Folgende harmonisierte Normen sind angewandt:

EN ISO 12100:2010	Seguridad de las máquinas - Principios generales de diseño Seguridad
EN ISO 13857:2019	de las máquinas - Distancias de seguridad Seguridad de las
EN ISO 13854:2019	máquinas - Distancias mínimas Salud y seguridad en el
EN ISO 21904-1:2020	trabajo durante la soldadura Seguridad de los sistemas neumáticos
EN ISO 4414:2010	Compatibilidad electromagnética -
EN IEC 61000-6-2:2019	Inmunidad a interferencias Compatibilidad electromagnética - Emisión
EN IEC 61000-6-4:2019	de interferencias Seguridad de las máquinas - Equipos eléctricos
EN 60204-1:2018	Seguridad de las máquinas - Sistemas de control
EN ISO 13849-1:2015	

Documentación Responsable: Kilian Stürmer, Stürmer Maschinen GmbH,
Dr.-Robert-Pfleger-Str. 26, D-96103 Hallstadt

Hallstadt, den 23 de octubre de 2025

Kilian Stürmer
Geschäftsführer

Machine Translated by Google

9.3 Datos técnicos

designación	tipo
filtrar	67250
Niveles de filtro	2
Proceso de filtrado	Filtro de limpieza
Proceso de limpieza	Boquilla giratoria
Área de filtro m² [pulgadas²]	15 [23250]
Número de elementos filtrantes	2
Área total del filtro m² [pulgadas²]	15 [23250]
Tipo de filtro	Cartucho de filtro + aluminio tela tricotada
Material del filtro filtro principal + prefiltro	Membrana de ePTFE + Tejido de aluminio
Eficiencia de separación ≥ %	99.9
Clase de humos de soldadura	--
Norma de prueba IFA	--
Clase de filtro/clase de polvo	METRO
Datos básicos	
Capacidad de extracción m³/h [cfm]	1.450 [853,4]
Presión negativa Pa [pulgadas wc]	3.300 [13,26]
Potencia del motor kW [hp]	2.2 [2.95]
Tensión de conexión/corriente nominal/clase de protección/ Clase ISO	Ver placa de características
Temperatura ambiente admisible °C [°F]	-10 + 40 [14 – 104]
Ciclo de trabajo %	100
Nivel de presión sonora dB(A)	73
Barra de suministro de aire comprimido [psi]	5 – 6 [72 – 87]
Requisito de aire comprimido/clase de aire comprimido	240 Nl/min/2:4:2 ISO 8573-1
Dimensiones del producto básico An. x Al. x Pr.	Ver hoja de dimensiones
Peso del producto base kg [lbs]	197.0 [434.3]
Información adicional	
Tipo de ventilador	ventilador radial

Tabla 19: Datos técnicos

Machine Translated by Google

9.4 Hoja de dimensiones

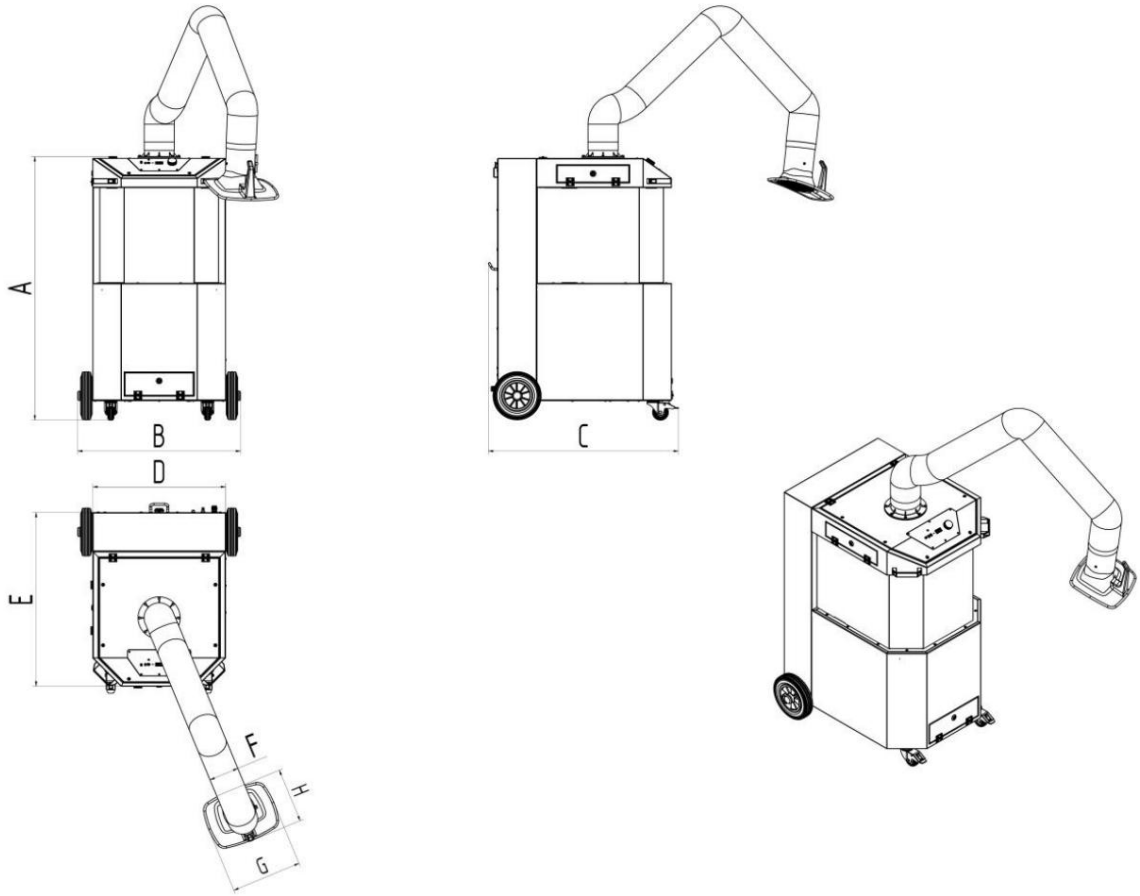

Fig. 17: Hoja de dimensiones

Dimensiones del símbolo 1.350		Dimensiones del símbolo	
A	mm [53,15 pulgadas]	mi	890 mm [35,04 pulgadas]
B	834 mm [32,83 pulgadas]	F	150 mm [5,91 pulgadas]
do	973 mm [38,31 pulgadas]	GRAMO	360 mm [14,17 pulgadas]
D	680 mm [26,77 pulgadas]	H	295 mm [11,61 pulgadas]

Tab. 20: Tabla de dimensiones

Machine Translated by Google

9.5 Repuestos y accesorios

No.	Descripción	N° de artículo
1	Filtro principal	1090469
2	Inserto de prefiltro de malla de aluminio	1090732
3	Campana extractora	7910300
4	Campana extractora con lámparas LED y Cambiar	79103040
5	Manguera para brazo de extracción 2 m Ø 150 mm 1140348	
6	Manguera para brazo de extracción 3 m Ø 150 mm 1140349	
	Manguera para brazo de extracción 4 m Ø 150 mm 1140350	
	Rejilla para campana extractora	1270091
	Bolsas recolectoras de polvo, juego de 5	1191142
	Juego de ruedas	6430015

Tabla 21: Repuestos

Accesorios

	Designación	N° de artículo
	Arranque y parada automáticos como sensor, 5 m Cable de conexión, módulo de conexión para 1-productos pobres	94102702

Tabla 22: Accesorios

Machine Translated by Google

---

schweisskraft









stürmer
WELT DER MASCHINEN

Stlirmer Maschinen GmbH

Dr.-Robert-Pfleger-Straße 26
D-96103 Hallstadt

+49 951 96 555 - 0

info@stuermer-maschinen.de
www.stuermer-maschinen.de











