Machine Translated by Google

Instrucciones de funcionamiento

Filtro de humos de soldadura

Perfil SRF



Perfil SRF

PROFI

Machine Translated by Google

imprimir

Identificación del producto

Filtro de humos de soldadura Número de artículo

Perfil SRF 1800025

Fabricante

Stürmer Maschinen GmbH

Dr.-Robert-Pfleger-Str. 26
D-96103 Hallstadt

Fax: 0049 (0) 951 - 96555-55

Correo electrónico: info@schweisskraft.de
Internet: www.schweisskraft.de

Información sobre las instrucciones de funcionamiento

Instrucciones de funcionamiento originales

Edición: 17 de noviembre de 2022
Versión: 3.06
Idioma: alemán

Autor: FL/ES/SN

Información sobre derechos de autor

Copyright © 2022 Stürmer Maschinen GmbH, Hallstadt, Alemania.

Las especificaciones técnicas están sujetas a cambios sin previo aviso. Salvo error u omisión.

introducción

Al comprar el filtro de humos de soldadura de Schweiss-
Hiciste una buena elección.

Lea atentamente las instrucciones de funcionamiento antes de la puesta en marcha.
instrucciones.

Esto proporciona información sobre la puesta en marcha adecuada,
el uso previsto, así como el funcionamiento y mantenimiento seguros
y eficientes del
Filtro de humos de soldadura.

Las instrucciones de funcionamiento forman parte del filtro de humos de soldadura. Deben conservarse siempre en el lugar donde se utilice el filtro.
para mantenerlos. Además, se aplican las regulaciones locales.
Normativa de prevención de accidentes y normas generales de
seguridad para el área de aplicación del filtro de humos de soldadura.

Las ilustraciones de este manual de instrucciones tienen únicamente fines informativos.
La comprensión fundamental puede diferir de la implementación real.

derechos de autor

El contenido de este manual está protegido por derechos de autor.
Su uso está permitido dentro del ámbito de uso establecido.
El filtro de humos de soldadura está permitido para su uso en un filtro de humos de soldadura. Cualquier otro uso está prohibido
sin el consentimiento por escrito del fabricante. Registramos
nuestras marcas, patentes y derechos de diseño para proteger nuestros productos, siempre que sea posible. Nos oponemos firmemente a
cualquier infracción de nuestra propiedad intelectual.

Servicio al cliente

Póngase en contacto con su distribuidor si tiene alguna pregunta
sobre su filtro de humos de soldadura o para obtener información técnica.
Comercios especializados. Estarán encantados de ofrecerle
asesoramiento e información de expertos.

Alemania
Stürmer Maschinen GmbH
Dr.-Robert-Pfleger-Str. 26 D-96103
Hallstadt

Servicio de reparación:
Fax: 0951 96555-111
Correo electrónico: servicio@stuermer-maschinen.de

Pedido de repuestos:
Fax: 0951 96555-119
Correo electrónico: repuestos@stuermer-maschinen.de

Siempre nos interesan la información y las experiencias
que resultan de la solicitud y para las cuales
Mejorar nuestros productos puede ser valioso.

Machine Translated by Google

Tabla de contenido

1 GENERAL.....1

1.1 Introducción 1
1.2 Información sobre derechos de autor y propiedad intelectual 1
1.3 Instrucciones para el operador..... 2

2 SEGURIDAD..... 3

2.1 General..... 3

2.2 Notas sobre señales y símbolos ..... 3 2.3 Marcas y señales que debe colocar el operador..... 4 2.4 Instrucciones de seguridad para el personal operativo..... 4

2.5 Instrucciones de seguridad para el mantenimiento y la solución de problemas del SRF Profi 5

3 DESCRIPCIÓN DEL PRODUCTO..... 6

3.1 Uso previsto..... 8 3.2 Uso indebido razonablemente previsible..... 9

3.3 Marcado y señalización en SRF Profi..... 10
3.4 Riesgo residual..... 11

4 TRANSPORTE Y ALMACENAMIENTO..... 12

4.1 Transporte..... 12 4.2 Almacenamiento 12

5 MONTAJE 13

5.1 Desembalaje y montaje de las ruedas..... 13
5.2 Montaje del brazo de extracción 15

6 USO..... 16

6.1 Requisitos del personal operativo 16
6.2 Controles 17

6.3 Posicionamiento de la campana extractora..... 20
6.4 Puesta en marcha 20

7 MANTENIMIENTO..... 21

7.1 Filtro de humos de soldadura con certificación DGUV..... 21 7.2 Mantenimiento..... 22

7.3 Mantenimiento 22

Machine Translated by Google

7.4 Cambio de filtro 23

7.5 Solución de problemas..... 26

7.6 Medidas de emergencia..... 27

8 ELIMINACIÓN..... 27

TENGA EN CUENTA LOS SIGUIENTES PROCEDIMIENTOS DURANTE LAS TAREAS DE ELIMINACIÓN..... 27

9 APÉNDICE..... 29

9.1 Datos técnicos 29

9.2 Piezas de repuesto y accesorios..... 30

9.3 Diagramas de circuitos..... 31 9.4

Declaración de conformidad 44

9.5 Hoja de dimensiones 45

Lista de ilustraciones

Figura 1, Descripción del producto..... 6

Figura 2, Marcas y etiquetas ..... 10 Figura 3, Desembalaje y montaje de las ruedas.....14 Figura 4, Controles 19

Figura 5, Posicionamiento de la campana extractora.....20

Figura 6, Cambio de filtro 25

Machine Translated by Google

1 General

1.1 Introducción

Este manual de instrucciones es una ayuda necesaria y esencial para el funcionamiento correcto y seguro de la unidad de filtro de humos de soldadura SRF Profi.

Las instrucciones de funcionamiento contienen información importante para garantizar el uso seguro del SRF Profi.
para que funcionen correctamente y de forma económica. El cumplimiento de estas directrices ayuda a evitar riesgos, reducir los costes de reparación y el tiempo de inactividad, y garantizar la fiabilidad.
y para aumentar la vida útil del SRF Profi. Las instrucciones de funcionamiento deben estar fácilmente accesibles y ser leídas por todas las personas antes de trabajar con el SRF Profi.
leer, observar y aplicar la información e instrucciones que se proporcionan en el mismo.

El trabajo sobre y con el SRF Profi incluye en particular:

− Transporte y montaje, − Uso y funcionamiento

normales del dispositivo en el lugar de trabajo, − Mantenimiento (cuidado, servicio,

cambio de filtros, solución de problemas), − Eliminación

1.2 Información sobre derechos de autor y derechos de propiedad intelectual

Este manual de instrucciones es confidencial. Solo debe ponerse a disposición de personas autorizadas.
Únicamente podrá divulgarse a terceros con el consentimiento por escrito de [la autoridad/organización pertinente].
serán proporcionados a la empresa Stürmer Maschinen GmbH.

Todos los documentos están protegidos por derechos de autor. Queda prohibida la distribución y reproducción de los documentos, incluso parcial, así como el uso y la divulgación de su contenido, salvo autorización expresa por escrito.
se concede.

Las infracciones están penadas por ley y darán lugar a una indemnización por daños y perjuicios. Reservados todos los derechos.
La empresa Stürmer Maschinen GmbH está autorizada a ejercer sus derechos de propiedad industrial.
reservado.

Machine Translated by Google

1.3 Instrucciones para el operador

Las instrucciones de funcionamiento son una parte esencial del SRF Profi.
El operador es responsable de asegurarse de que el personal operativo tenga en cuenta estas instrucciones.

El operador deberá complementar las instrucciones de funcionamiento con instrucciones basadas en la normativa nacional de prevención de accidentes y protección del medio ambiente, incluyendo información sobre las obligaciones de supervisión y notificación que deben tenerse en cuenta.
Detalles operativos, por ejemplo, en lo que respecta a la organización del trabajo, los procesos laborales y el personal desplegado. Además de las instrucciones de funcionamiento y la normativa vinculante de prevención de accidentes aplicable en el país del usuario y en el lugar de uso, también deben observarse las normas técnicas reconocidas para un trabajo seguro y profesional.

Sin la autorización de Stürmer Maschinen GmbH, el operador no podrá realizar cambios, añadidos ni modificaciones en la SRF Profi que puedan comprometer la seguridad. Todas las piezas de repuesto utilizadas deberán cumplir los requisitos técnicos especificados por Stürmer Maschinen GmbH.

¡Esto siempre está garantizado con repuestos originales!

Utilice únicamente personal capacitado o instruido para la operación, el mantenimiento, la reparación y el transporte del SRF Profi. Defina claramente las responsabilidades del personal para la operación, el mantenimiento, la reparación y el transporte.

Machine Translated by Google

2 Seguridad

2.1 General

El SRF Profi está diseñado y fabricado conforme a las normas de seguridad más avanzadas y reconocidas. Durante el funcionamiento del SRF Profi, pueden producirse riesgos para el operador o daños al SRF Profi y a otros bienes si:

— operado por personal no capacitado o sin instrucciones,
- no se utilizó según lo previsto y/o
- no recibe el mantenimiento adecuado.

2.2 Notas sobre signos y símbolos



PELIGRO

Esta es una advertencia de una situación de peligro inminente con la consecuencia inevitable de lesiones graves o muerte si no se siguen exactamente las instrucciones especificadas.



ADVERTENCIA

Llama la atención sobre una situación potencialmente peligrosa que podría provocar lesiones graves o la muerte si no se siguen al pie de la letra las instrucciones especificadas.



PRECAUCIÓN

Esta es una advertencia sobre una situación potencialmente peligrosa, que podría resultar en lesiones moderadas o leves y daños a la propiedad si no se siguen exactamente las instrucciones indicadas.



AVISO

Esto es una referencia a información útil sobre el manejo seguro y adecuado.

• El punto focal destaca los pasos de trabajo y/o operativos Marcado. Los pasos están en orden de arriba a abajo.
a realizar a continuación.

— Las viñetas se utilizan para indicar listas.

Machine Translated by Google

2.3 Marcas y señales que debe colocar el operador

El operador está obligado a colocar cualquier otra marca o señal en el SRF Profi y en sus alrededores.

Dichas marcas y señales podrían, por ejemplo, hacer referencia a la obligación de utilizar equipos de protección individual.

2.4 Instrucciones de seguridad para el personal operativo

Antes de su uso, el usuario del SRF Profi debe recibir información, instrucciones y capacitación sobre el manejo del dispositivo, así como sobre los materiales y ayudas que se utilizarán.

El SRF Profi solo debe utilizarse en perfecto estado técnico y de acuerdo con su finalidad prevista, teniendo en cuenta las medidas de seguridad y los riesgos, y siguiendo estas instrucciones de funcionamiento. Cualquier fallo de funcionamiento, especialmente aquellos que puedan comprometer la seguridad, debe corregirse inmediatamente.

Toda persona responsable de la puesta en marcha, el funcionamiento o el mantenimiento debe haber leído y comprendido íntegramente estas instrucciones de funcionamiento.
– especialmente la sección 2, Seguridad. Durante la operación del trabajo, ya es demasiado tarde.
Esto se aplica particularmente a aquellos que solo se utilizan ocasionalmente en SRF Profi.
Personal.

Las instrucciones de funcionamiento deben estar siempre fácilmente accesibles al profesional.

No se acepta responsabilidad alguna por daños y accidentes derivados del incumplimiento de las instrucciones de funcionamiento.

Cumplir con las normas de prevención de accidentes pertinentes y demás normas de seguridad y salud laboral generalmente aceptadas.

Defina claramente y respete las responsabilidades de las distintas tareas que conlleva el mantenimiento y la reparación. Esta es la única manera de evitar errores.
– especialmente en situaciones peligrosas – se evitan.

El operador exige que el personal de operación y mantenimiento utilice equipo de protección personal. Esto incluye, en particular, calzado de seguridad, gafas de seguridad y guantes.

¡No uses cabello largo y suelto, ropa suelta ni joyas! ¡Existe un riesgo constante de engancharse con algo o de ser arrastrado por partes móviles!

Si se produce algún cambio que afecte a la seguridad en el SRF Profi, apague y asegure inmediatamente el sistema de extracción e informe del incidente al departamento/persona responsable.

El trabajo en el sistema SRF Profi solo puede ser realizado por personal cualificado y de confianza. ¡Debe respetarse la edad mínima legalmente permitida!

El personal que esté recibiendo capacitación, instrucción o educación general solo podrá trabajar en el SRF Profi bajo la supervisión constante de una persona con experiencia.

Machine Translated by Google

La conexión desde la fuente de alimentación de soldadura (UVV VBG 15 §43 párr. 1) debe diseñarse de forma que no circule corriente parásita (corriente de falla) por el conductor de protección de la máquina de soldar. Debe asegurarse que la trayectoria de retorno de la corriente de soldadura entre la pieza y la máquina de soldar tenga baja resistencia y que se eviten conexiones entre la pieza y la máquina.

2.5 Instrucciones de seguridad para el mantenimiento y la resolución de problemas del SRF Profi

Durante todas las tareas de mantenimiento y solución de problemas, se debe utilizar el equipo de protección personal adecuado. El dispositivo debe limpiarse antes de comenzar cualquier trabajo de mantenimiento. Para ello, se puede utilizar una aspiradora industrial de clase de polvo "H".

Las tareas de configuración, mantenimiento y reparación, así como la solución de problemas, solo pueden realizarse cuando el SRF Profi esté desenergizado.

¡Apriete siempre los tornillos flojos durante los trabajos de mantenimiento y reparación! Si es necesario, apriete los tornillos correspondientes con una llave dinamométrica.

En particular, limpie las conexiones y los accesorios roscados de suciedad o agentes de limpieza al comienzo del mantenimiento/reparación/cuidado.



ADVERTENCIA

¡El contacto de la piel con los humos de corte, etc., puede causar irritación cutánea en personas sensibles!

Los trabajos de reparación y mantenimiento del SRF Profi solo podrán ser realizados por especialistas capacitados y autorizados, de conformidad con las instrucciones de seguridad y las normas de prevención de accidentes aplicables.

¡Es posible que se produzcan graves daños a la salud de los órganos respiratorios y las vías respiratorias!

Para evitar el contacto con el polvo y su inhalación, utilice ropa protectora, guantes y un respirador purificador de aire motorizado.

Durante los trabajos de reparación y mantenimiento debe evitarse la liberación de polvos peligrosos para prevenir daños a personas no asignadas a dicha tarea.

Machine Translated by Google

3 Descripción del producto

El SRF Profi es un filtro de humos de soldadura compacto que ayuda a mantener los humos producidos durante la soldadura cerca del punto de origen.
extraído y separado con una eficiencia de separación superior al 99%.
Para ello, el dispositivo está equipado con un brazo de extracción flexible cuya campana se desplaza fácilmente y mantiene cualquier posición sin necesidad de soporte. El aire extraído se limpia mediante un proceso de filtración en dos etapas y, a continuación, se devuelve a la zona de trabajo.

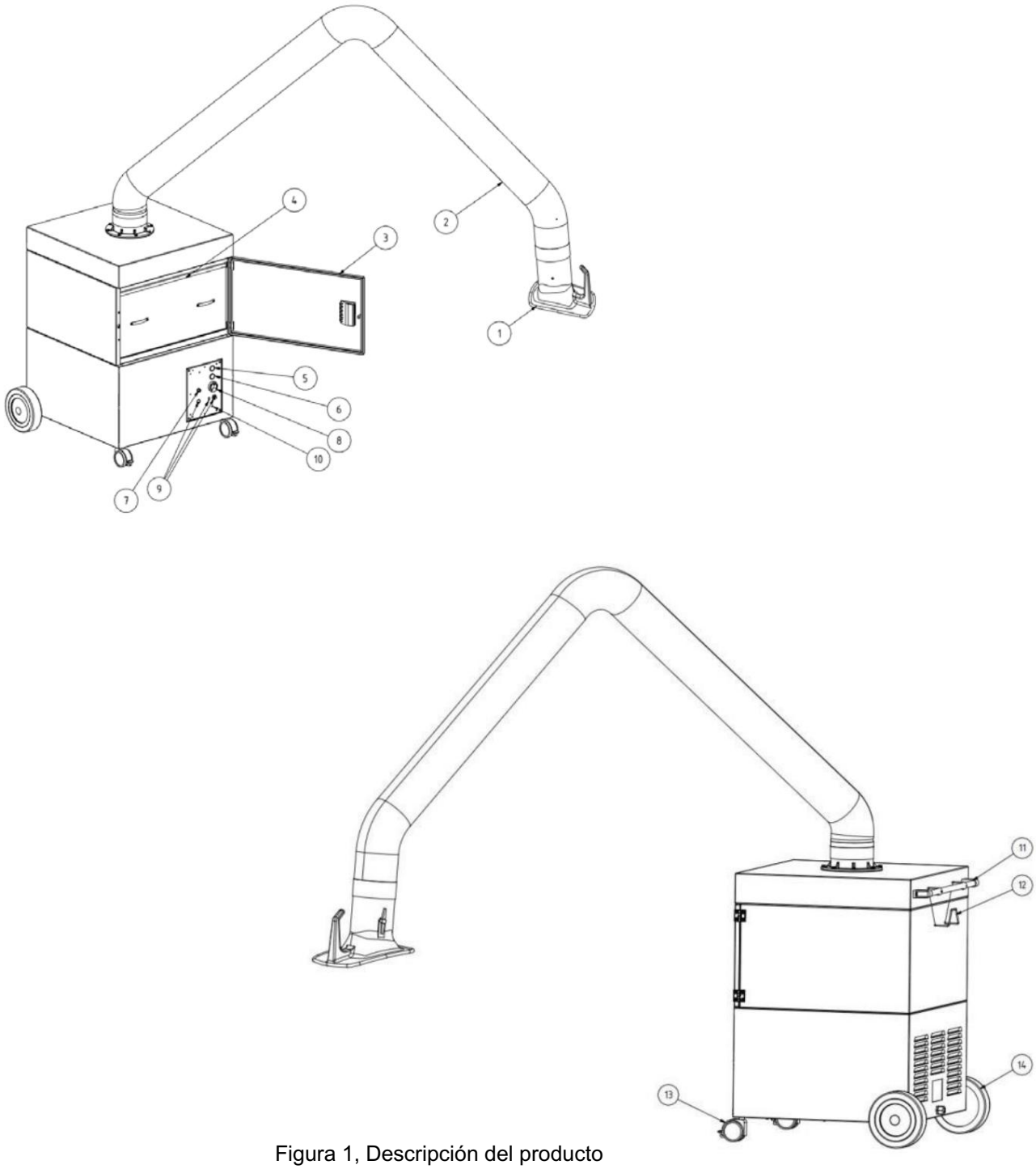

Figura 1, Descripción del producto

Machine Translated by Google

Descripción del artículo	Descripción del artículo
1 campana extractora	8. Controles de ajuste para el tiempo de retardo en el Operación de arranque y parada
2 brazos de extracción	9 conexiones para el personal de servicio
3 puertas de mantenimiento	10 bocinas de señalización
4 juegos de filtros	11 Manillar
5 pulsadores E/S con luz indicadora,	12 sujetacables
6. Luz de señalización	Rueda giratoria de 13 pulgadas con freno
7. Toma de conexión para sensor de arranque y parada	rueda trasera de 14 pulgadas

Machine Translated by Google

3.1 Uso previsto

El sistema SRF Profi está diseñado para extraer y filtrar los humos de soldadura producidos durante la soldadura por arco en el punto de origen. La campana extractora captura las sustancias peligrosas liberadas durante el proceso de trabajo. Las partículas entran en la unidad de filtrado con el flujo de aire aspirado. Allí, pasan por una estera de prefiltro para partículas gruesas y un filtro principal, que también elimina las partículas finas de humo respirable con una eficacia de separación superior al 99 %. El ventilador aspira el aire limpio y lo devuelve a la zona de trabajo.

Para la extracción de humos de soldadura que contienen componentes cancerígenos, como los que se producen al soldar aceros aleados (p. ej., acero inoxidable), solo se permite el uso en modo de recirculación de dispositivos probados y homologados, de conformidad con la normativa vigente. Esta unidad de filtrado está homologada para la extracción de humos de soldadura producidos al soldar aceros con un contenido de aleación de < 5 % a > 30 % y cumple con los requisitos de la clase W3 para la extracción de humos de soldadura, según la norma DIN EN ISO 15012-1.

En Alemania, los trabajos de soldadura deben cumplir, por lo general, con la normativa TRGS 528 «Trabajos de soldadura» (Reglamento técnico sobre sustancias peligrosas). Al extraer humos de soldadura que contengan componentes cancerígenos (por ejemplo, cromatos, óxidos de níquel, etc.), también deben cumplirse los requisitos de la TRGS 560.

Los datos técnicos contienen las dimensiones y otra información sobre el profesional que debe observarse.

AVISO

Consulte la información de la sección 9.1 Datos técnicos.

Por favor, siga estas instrucciones al pie de la letra.

El uso correcto también incluye seguir las instrucciones.

—por seguridad,
- para operación y control, - para mantenimiento y servicio,

que se describen en este manual de instrucciones.

Cualquier otro uso se considera indebido. El operador de SRF Profi es el único responsable de los daños que se deriven. Esto también se aplica a las modificaciones no autorizadas de SRF Profi.

Machine Translated by Google

3.2 Uso indebido razonablemente previsible

El funcionamiento del SRF Profi no está permitido en zonas industriales donde se deban cumplir las normas de protección contra explosiones. Además, su funcionamiento está prohibido en los siguientes casos:

− Procesos que no figuran en el uso previsto y en los que el aire aspirado:

- está contaminado con chispas, por ejemplo, procedentes de procesos de esmerilado, que, debido a su tamaño y el número de daños en la manguera de succión, incluyendo un incendio. El medio filtrante puede provocar;
- con líquidos y la consiguiente contaminación del flujo de aire se mezcla con aerosoles y vapores que contienen aceite;
- está mezclado con polvos y/o sustancias altamente inflamables y combustibles, que pueden formar mezclas o atmósferas explosivas;
- se mezcla con otros polvos agresivos o abrasivos que el El filtro SRF Profi y los elementos filtrantes utilizados se dañarán;
- contiene sustancias orgánicas tóxicas/sustancias que, durante el El material se libera durante la separación.

Los materiales de desecho, como las partículas separadas, pueden contener sustancias nocivas. No deben desecharse en el vertedero de residuos domésticos; es necesario un tratamiento ambientalmente responsable.

Cuando el SRF Profi se utiliza según lo previsto, no es posible ningún uso indebido razonablemente previsible que pueda dar lugar a situaciones peligrosas que impliquen lesiones personales.

Machine Translated by Google

3.3 Señalización y marcas en SRF Profi

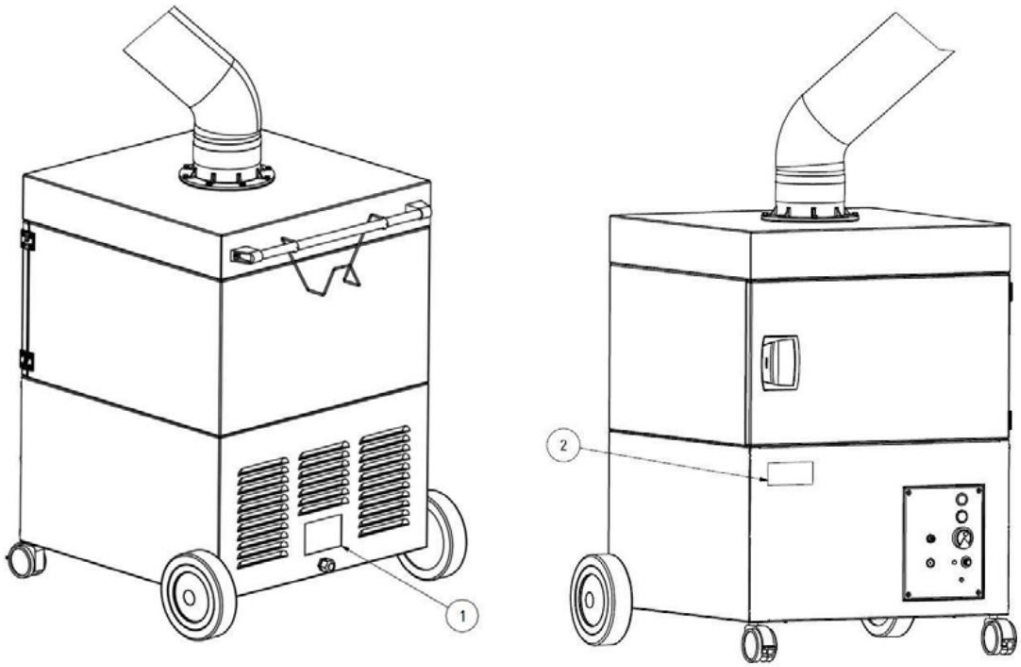

Figura 2, Marcas y señales

Firmar	Significado*1	Ubicación
Placa de identificación (1) con la siguiente información:	– - Stürmer Maschinen GmbH Dr.-Robert-Pfleger-Str. 26 D-96103 Hallstadt/Bamberg – Typ SRF Profi - Tensión de conexión: - Año de construcción: − Número de máquina: - Peso:	Parte trasera del dispositivo, parte inferior
Pegatinas (2)	− Identificación de la Clase de humos de soldadura W 3 según EN ISO 15012-1 - Indicación de la fecha de la próxima inspección	Dispositivo frontal, centro, izquierda

*1 Ejemplo de información de la placa de identificación.

Machine Translated by Google

3.4 Riesgo residual

Incluso cuando se observan todas las normas de seguridad, persiste un riesgo residual durante el funcionamiento del SRF Profi, como se describe a continuación.

Todas las personas que trabajen en o con el SRF Profi deben ser conscientes de este riesgo residual y seguir las instrucciones que impiden que este riesgo residual provoque accidentes o daños.



ADVERTENCIA

Es posible que se produzcan daños graves en los órganos respiratorios y las vías respiratorias; utilice protección respiratoria. Por ejemplo: una mascarilla respiratoria filtrante de clase FFP2 según EN 149.

El contacto de la piel con humos de soldadura, etc., puede causar irritación cutánea en personas sensibles; utilice ropa de protección.

Antes de comenzar a soldar, asegúrese de que el brazo de extracción y la campana estén correctamente ajustados, que los elementos filtrantes estén completos y sin daños, y que la unidad esté encendida. Solo cuando el anillo indicador verde del botón de encendido de la unidad esté iluminado se extraerá un volumen de aire suficiente para capturar los humos de soldadura.

Al cambiar los filtros, puede producirse contacto de la piel con el polvo acumulado, y el trabajo también puede levantar parte de este. Por lo tanto, utilice protección respiratoria y ropa de protección.

Las brasas en los elementos filtrantes pueden provocar un incendio latente; apague la unidad de filtrado, cierre la válvula de mariposa en la campana extractora y deje que la unidad se enfríe de forma controlada.

Machine Translated by Google

4. Transporte y almacenamiento

4.1 Transporte



PELIGRO

¡Es posible sufrir lesiones por aplastamiento potencialmente mortales durante la carga y el transporte del SRF Profi!

¡Una elevación y un transporte inadecuados pueden provocar que el palé que contiene la unidad de filtro se vuelque y se caiga!

- ¡Nunca se coloque debajo de cargas suspendidas!

Para transportar el palé con la unidad de filtrado, es adecuado utilizar una transpaleta o una carretilla elevadora.

4.2 Almacenamiento

El SRF Profi debe almacenarse en su embalaje original a una temperatura ambiente de entre -20 °C y +55 °C, en un lugar seco y limpio. El embalaje no debe contener otros objetos.

Machine Translated by Google

5. Ensamblaje



ADVERTENCIA

Durante el montaje del brazo de succión pueden producirse lesiones graves debido a la tensión de los muelles helicoidales. Un manejo inadecuado puede provocar que la estructura de soporte se mueva inesperadamente, causando lesiones faciales graves o aplastamiento de los dedos.



AVISO

El operador del SRF Profi solo podrá encomendar la instalación independiente del SRF Profi a personas familiarizadas con esta tarea.

Se requieren dos empleados para ensamblar el dispositivo.

5.1 Desembalaje y montaje de las ruedas

• Retire la caja pequeña del embalaje exterior grande (estuche).
y déjelo a un lado. • Ahora levante
el embalaje exterior grande. • El SRF Profi se apoya en una base de cartón
y está sobre el palé con dos
Aquí se atornillan soportes metálicos. Recorta las esquinas.
Con un cuchillo, haga palanca con cuidado para abrir la base de cartón y poder plegar los laterales hacia abajo. Afloje los tornillos de los soportes metálicos y retírelos también.
Los dos tornillos más grandes para desmontar completamente el bloqueo de transporte.

• La caja pequeña contiene dos ruedas traseras grandes con ejes premontados y dos ruedas giratorias más pequeñas con frenos (ruedas delanteras). También contiene dos tapacubos para las ruedas traseras y dos ejes para el montaje de las ruedas delanteras.

• En la parte posterior del dispositivo hay un asa. Tire de ella e incline ligeramente el dispositivo hacia atrás de modo que la parte frontal quede a unos 150 mm del suelo.

• Mientras usted sostiene el dispositivo en esta posición, un segundo empleado gira los dos ejes de las ruedas delanteras desde abajo hacia los casquillos roscados existentes ubicados en la placa base en las esquinas delanteras del dispositivo.

• Ahora, empuje las dos ruedas delanteras hasta el fondo sobre los ejes ya montados en el dispositivo.
Las ruedas delanteras ya están montadas en el dispositivo.

Machine Translated by Google

• Ahora baje lentamente el dispositivo por la parte delantera y levántelo por la parte trasera.

Levante ligeramente el asa.

• El segundo empleado ya puede acoplar las ruedas traseras grandes con su sistema premontado.

Atornilla los ejes en los manguitos roscados situados allí desde el lateral.

• En el último paso, coloque las dos tapas de cubierta sobre las previamente montadas.

Ruedas traseras.

• Ahora levante con cuidado el SRF Profi hacia atrás para retirarlo del palé.

• Abra la puerta de mantenimiento y revise los elementos filtrantes para detectar cualquier daño.

En perfecto estado y correctamente dispuesto. Tenga en cuenta también lo siguiente:
Consulte las instrucciones del punto 7.3 Cambio de filtro.

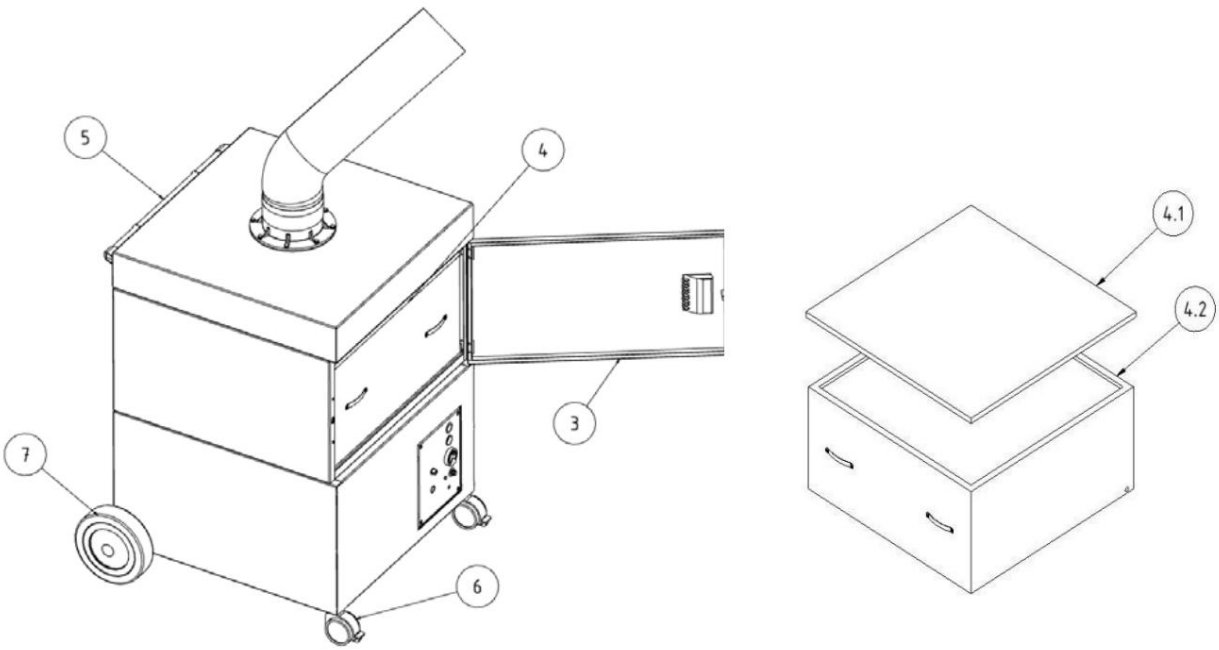

Figura 3, Desembalaje y montaje de las ruedas

	Descripción del artículo	Multitud
3	Puerta de mantenimiento	1
4	Conjunto de filtros	1
4.1	inserto de prefiltro	1
4.2	Filtro principal	1
5	Manillar	1
6	Rueda giratoria con freno (rueda delantera)	2
7	rueda trasera	2

Machine Translated by Google

5.2 Montaje del brazo de extracción

El brazo extractor consta de tres componentes principales: un cabezal giratorio, un marco de soporte y una campana extractora. Cada uno de ellos viene empaquetado individualmente en una caja de cartón.

La caja que contiene el armazón de transporte incluye instrucciones aparte para el montaje y ajuste del brazo de extracción. Siga estas instrucciones para montar el brazo de extracción en un dispositivo móvil.

Machine Translated by Google

6. Uso

Toda persona involucrada en el uso, mantenimiento y reparación del SRF Profi debe haber leído y comprendido completamente estas instrucciones de funcionamiento.

6.1 Cualificación del personal operativo

El operador del SRF Profi solo podrá confiar el uso independiente del dispositivo a personas familiarizadas con esta tarea.

Estar familiarizado con esta tarea implica que las personas implicadas han recibido instrucciones de acuerdo con la descripción de la tarea y están familiarizadas con las instrucciones de funcionamiento y las instrucciones operativas pertinentes.

Solo permita que personal capacitado o instruido utilice el SRF Profi.

Úselo. Solo así todos los empleados podrán trabajar de forma segura y consciente de los riesgos.

Machine Translated by Google

6.2 Controles

La parte frontal del SRF Profi incluye controles, así como
Opciones de conexión:

- Interruptor de encendido/apagado (Pos. 1)

Este botón se utiliza para encender y apagar el dispositivo.
El anillo de luz verde alrededor del interruptor indica que el dispositivo funciona sin problemas.
Disponibilidad del dispositivo o del funcionamiento al utilizar un sensor de arranque y parada
a.
Si se produce un mal funcionamiento o error, la luz verde se apaga. El dispositivo se apaga
automáticamente.
.

- Luz de señalización (Pos. 2)

La luz indicadora amarilla señala un mal funcionamiento o error del dispositivo.
Estos errores se representan visualmente mediante diversos códigos de parpadeo.
representado.

La luz de señalización parpadea de forma constante a intervalos regulares:
-El dispositivo necesita mantenimiento, por favor informe al servicio técnico.

La luz de señalización parpadea dos veces en rápida sucesión a intervalos regulares:
-El relé de protección del motor se ha disparado, informe al servicio técnico.

La luz de señalización parpadea 3 veces en rápida sucesión a intervalos regulares.
Intervalos:

-Campo de rotación incorrecto; el ventilador gira en la dirección equivocada.
El problema debe ser solucionado por un electricista reemplazando dos fases en el enchufe CEE.
se intercambiarán.

- Toma de conexión para sensor de arranque/parada (Pos.3)

Opcionalmente, aquí se puede conectar un sensor de arranque y parada.
Esta función garantiza que el sistema de extracción solo funcione durante el tiempo
real de soldadura (duración del arco) y el tiempo posterior a la soldadura
preestablecido. El dispositivo detecta automáticamente la presencia del sensor de arranque
y parada.

Machine Translated by Google

- Puerto de medición de presión (Pos. 4)

Opción de conexión para el servicio. Esta conexión permite
El servicio realizará mediciones de presión.

- Bocina de señalización (Pos. 5)

La captura fiable de los humos de soldadura solo es posible con un sistema suficiente.
Es posible obtener una gran potencia de succión. Esta aumenta con el incremento de la carga de polvo en los filtros.
cuya resistencia al flujo y potencia de succión disminuyen. Tan pronto como ellos
Si el valor cae por debajo de un mínimo, suena la bocina y parpadea la luz amarilla.
La luz de señalización comienza a parpadear a intervalos regulares.
Ahora es necesario cambiar el filtro.

Lo mismo ocurre si la válvula de mariposa en el capó de extracción está demasiado abierta.
Cerrado, reduciendo así también en exceso la potencia de extracción.
Esto se puede solucionar abriendo la válvula de mariposa.

- Interruptor de presión (Pos. 6)

Para uso exclusivo a través del servicio.



AVISO

Cuando el SRF Profi se conecta por primera vez a la red eléctrica, se realiza una autocomprobación
durante la cual la bocina suena brevemente y los indicadores luminosos se iluminan
también brevemente. El usuario debe realizar esta prueba periódicamente (semanalmente)
desconectando y volviendo a conectar el cable de alimentación. Si la bocina y los indicadores luminosos
no se activan durante este proceso, el SRF Profi debe ser reemplazado.

Se revisará el servicio.

Machine Translated by Google



Figura 4, Controles

	Descripción del artículo
1	Interruptor de encendido/apagado
2	luz de señalización
3	Orificio de instalación para toma de arranque/parada (sellado)
4	Puerto de prueba de presión (solo para personal de servicio)
5	Bocina
6	Interruptor de presión bloqueado (solo para personal de servicio)

Machine Translated by Google

6.3 Posicionamiento de la campana extractora

El brazo/campana de extracción está diseñado para un fácil ajuste y movimiento con una sola mano. La campana se mantiene en pie en la posición establecida. Además, tanto la campana como el brazo pueden girar 360°, lo que permite prácticamente cualquier posición. Para una captura eficaz de los humos de soldadura, es fundamental que la campana de extracción esté siempre correctamente posicionada. La posición correcta se muestra en la siguiente imagen.

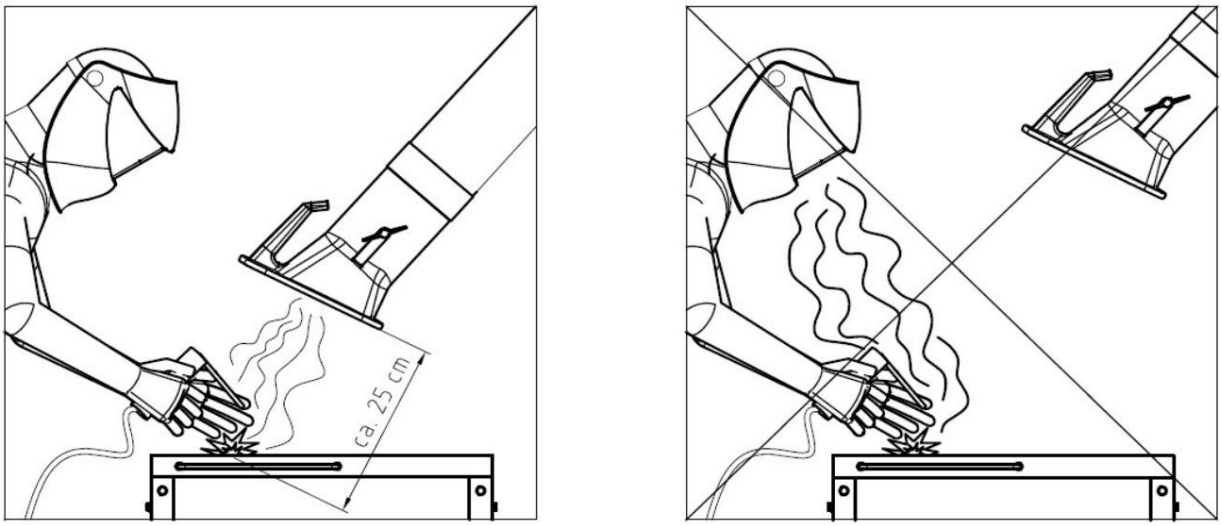

Figura 5. Posicionamiento de la campana de extracción.

- Coloque el brazo de extracción de manera que la campana de extracción quede a unos 25 cm de distancia. se encuentra diagonalmente por encima del punto de soldadura.
- La campana extractora debe estar colocada de forma que cumpla con la normativa. movimiento de humos de soldadura inducidos térmicamente y el rango de succión Los humos de soldadura se capturan de forma segura.
- Guíe siempre la campana extractora hacia el punto de soldadura correspondiente.

ADVERTENCIA

Si la campana extractora está mal colocada o tiene una capacidad de extracción insuficiente, no se garantiza la captura adecuada de sustancias peligrosas del aire. Esto puede permitir que dichas sustancias entren en la zona de respiración del usuario y le causen problemas de salud.

6.4 Puesta en marcha

- Encienda el dispositivo usando el botón etiquetado como “0” e “I”.
- El ventilador se pone en marcha y la luz verde del interruptor del dispositivo indica el funcionamiento sin problemas del dispositivo.
- Siga siempre el progreso del proceso de trabajo con la campana extractora.

Machine Translated by Google

7 Mantenimiento

Las instrucciones descritas en este capítulo deben entenderse como requisitos mínimos. Dependiendo de las condiciones de funcionamiento, podrían ser necesarias instrucciones adicionales para mantener el SRF Profi en óptimas condiciones.

Los trabajos de mantenimiento y reparación descritos en este capítulo solo podrán ser realizados por personal de reparación especialmente capacitado del operador.

Todas las piezas de repuesto utilizadas deben cumplir los requisitos técnicos especificados por Stürmer Maschinen GmbH.

Esto generalmente está garantizado con repuestos originales.

Garantizar la eliminación segura y respetuosa con el medio ambiente de los fluidos operativos y las piezas de repuesto.

Al realizar trabajos de mantenimiento, tenga en cuenta lo siguiente:

- Capítulo 2.4 Instrucciones de seguridad para el personal operativo
- Capítulo 2.5 Instrucciones de seguridad para el mantenimiento y la resolución de problemas
- Las obras específicamente enumeradas en este capítulo
  Instrucciones de seguridad.

7.1 Filtro de humos de soldadura con certificación DGUV

Este dispositivo cumple con los requisitos de la clase W3 de separación de humos de soldadura.

Para ver el certificado, póngase en contacto con el distribuidor o el fabricante.





Imagen similar

Machine Translated by Google

7.2 Cuidado

El mantenimiento del SRF Profi se limita esencialmente a la limpieza general.
Superficies con polvo y depósitos, así como la inspección de los insertos de los filtros.

Tenga en cuenta las advertencias enumeradas en el punto 2.5 “Instrucciones de seguridad para el mantenimiento y la solución de problemas del SRF Profi”.

Aviso

¡No limpie el SRF Profi con aire comprimido! Esto puede provocar que partículas de polvo y/o suciedad entren en el aire circundante.

Un mantenimiento adecuado ayuda a mantener el SRF Profi en buen estado de funcionamiento a largo plazo.

- Limpie el SRF Profi a fondo una vez al mes.
- Las superficies exteriores del SRF Profi pueden tratarse con un producto industrial adecuado.
  Limpiar con una aspiradora de clase H o, alternativamente, con un paño húmedo.
  se limpiará.
- Al limpiar el brazo de succión, elimine también el polvo acumulado u otros depósitos en la rejilla protectora (disponible como opción) o en el
  Dentro de la campana extractora.
- Compruebe si la manguera del brazo de succión está dañada, por ejemplo:
  Orificios por quemaduras causados por chispas o roce.

Aviso

Los daños importantes y las fugas reducirán el rendimiento de extracción a través de la campana extractora. Reemplace la manguera por una nueva a tiempo.

7.3 Mantenimiento

El correcto funcionamiento del SRF Profi se ve influenciado positivamente por las revisiones y el mantenimiento regulares, que deben realizarse al menos una vez al año.

Aparte del reajuste ocasional de las articulaciones del brazo de succión y el [ininteligible - posiblemente "en" o "en"] El dispositivo funciona sin mantenimiento, salvo cuando sea necesario cambiar el filtro. Para ajustar las juntas, consulte las instrucciones de montaje y mantenimiento incluidas con el brazo de extracción.

Tenga en cuenta las advertencias enumeradas en el punto 2.5 “Instrucciones de seguridad para el mantenimiento y la solución de problemas del SRF Profi”.

Machine Translated by Google

7.4 Cambio de filtro

La vida útil de los elementos filtrantes depende del tipo y la cantidad de partículas filtradas. Para optimizar la vida útil del filtro principal y protegerlo de partículas de mayor tamaño, se ha instalado una estera de prefiltro aguas arriba.
Se recomienda cambiar la estera prefiltrante más económica con regularidad, según la carga de trabajo (por ejemplo, diaria o semanal), y no esperar a que se obstruya completamente con polvo.
A medida que aumenta la carga de polvo en los filtros, la resistencia al flujo y la
La potencia de succión del dispositivo disminuye. En cuanto cae por debajo de un valor mínimo,
Suena la bocina de advertencia y se apaga la luz verde de funcionamiento. Es
necesario cambiar el filtro. En la mayoría de los casos, bastará con reemplazar solo el filtro.
Es necesario cambiar la estera del prefiltro. Solo después de haberla cambiado varias veces, se debe cambiar también el cartucho del filtro principal para evitar que se active la alarma.
Vuelve a sonar después de muy poco tiempo.



ADVERTENCIA

No está permitido limpiar los elementos filtrantes. Esto dañará inevitablemente el material filtrante, dejando el filtro ineficaz y permitiendo que sustancias peligrosas entren en el aire respirable.

Al realizar el trabajo que se describe a continuación, preste especial atención a la junta del filtro principal. Solo una junta en buen estado permite la alta eficiencia de filtración del dispositivo. Por lo tanto, los filtros principales con juntas dañadas deben reemplazarse en cualquier caso.

Utilice únicamente filtros de repuesto originales, ya que solo estos garantizan la eficiencia de separación requerida y se ajustan a la unidad de filtrado y a los datos de rendimiento.

- Apague el SRF Profi usando el botón del dispositivo (Fig. 4, Pos. 1).
- Evite el reinicio accidental tirando del
  Enchufe de alimentación.
- Abra la puerta de mantenimiento (Fig. 1, Elemento 3).

a) Sustitución de la estera del prefiltro

- Retire con cuidado el inserto del prefiltro (Fig. 6, punto 4.1) del
  Colóquelo en una parte filtrante, para evitar levantar el polvo en la medida de lo posible, y déjela sobre una superficie plana.
  Mesa de trabajo.
- Ahora puede retirar fácilmente el soporte de sujeción que fija la estera del prefiltro.
  eliminar.

Machine Translated by Google

• Retire con cuidado la prenda sucia sin levantar polvo.
Retire la estera del prefiltro del marco y dóblela de manera que el lado expuesto a las partículas de polvo quede hacia adentro. Coloque el filtro que va a reemplazar en una bolsa de plástico y ciérrela, por ejemplo, con bridas. Puede encontrar bolsas de plástico adecuadas con la referencia 119 0746.

• Coloque una nueva estera de prefiltro en la ranura del prefiltro y fíjela nuevamente con el soporte de sujeción.
• Vuelva a colocar el inserto del prefiltro en el dispositivo.

b) Cambiar el filtro principal

• Levante con cuidado el filtro principal (Fig. 6, punto 4.2) por las asas delanteras para liberar la junta de la superficie de montaje y extráigalo aproximadamente dos tercios de su longitud de la carcasa del filtro, de modo que el filtro, con sus tornillos aún apoyados en los perfiles guía laterales, continúe deslizándose por dichos perfiles en la parte trasera, levantándolo así. Esto evita que la junta trasera se dañe. • Ahora, sujete el lateral del filtro con una mano.

Repita el procedimiento con la otra mano. Retire el filtro del dispositivo con ambas manos y colóquelo sobre una superficie de trabajo limpia y plana.

• Coloque el filtro que va a sustituir en una bolsa de plástico y ciérrela, por ejemplo, con bridas. Puede encontrar bolsas de plástico adecuadas con la referencia 119 0746.

Levante de nuevo el filtro principal desde la parte inferior, sujetándolo con una mano a cada lado, y colóquelo sobre las guías de la unidad de filtro utilizando los tornillos laterales. A continuación, sujete las asas situadas en la parte frontal, una tras otra.

• Mientras continúa levantando el filtro por la parte delantera, deslícelo.
Empújalo hacia atrás dentro del dispositivo hasta que encaje en su lugar con un clic audible.
• Ahora deslice el inserto del prefiltro sobre el filtro principal recién insertado.

Después de cambiar el medio filtrante correspondiente, siga los siguientes pasos.
Pasos a seguir:

• Cierre la tapa de la carcasa hasta que encaje con un clic. • Enchufe el cable de alimentación a la toma de corriente y encienda el dispositivo. El indicador verde de funcionamiento del botón de encendido (Fig. 4, Elemento 1) debe estar encendido, lo que indica que el dispositivo funciona correctamente. • Deseche los filtros usados de acuerdo con la normativa local.
Los códigos de residuos aplicables pueden obtenerse de la empresa local de gestión de residuos.
• Finalmente, se debe limpiar la zona de mantenimiento, por ejemplo con una aspiradora industrial de clase de polvo “H”.

Machine Translated by Google

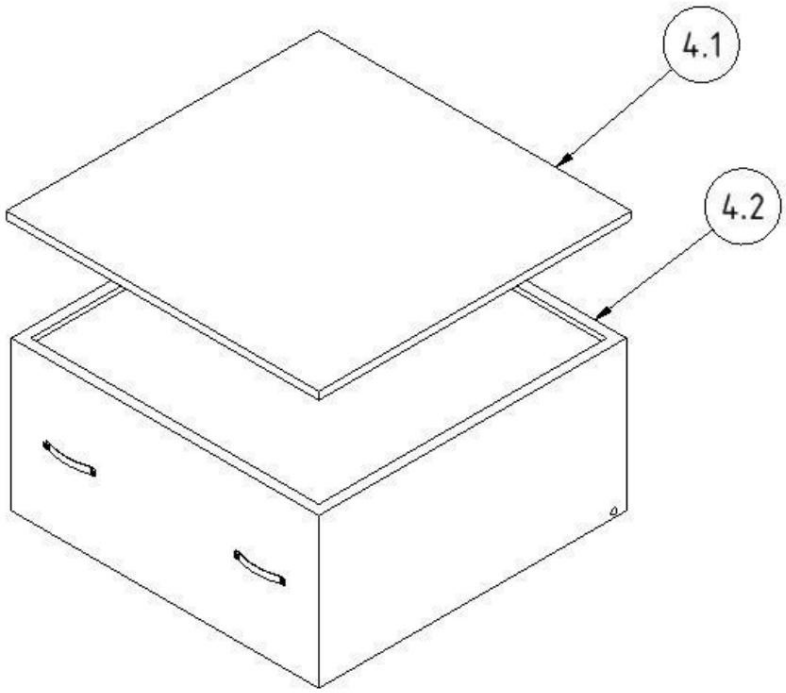

Figura 6, Cambio de filtro

Machine Translated by Google

7.5 Solución de problemas

Perturbación	Posible causa	recurso
No todo el humo se detecta.	La distancia entre la campana extractora y el punto de soldadura es demasiado grande.	Acerca la campana extractora.
	Salida de aire limpio oculta.	Mantenga despejada la salida de aire limpio.
Suena la bocina y la luz verde no se enciende.	Potencia de extracción demasiado baja, válvula de mariposa en la campana de extracción cerrada.	Abra completamente la válvula de mariposa en la campana de extracción.
	Filtros saturados.	Cambiar los filtros.
El polvo escapa por el lado del aire limpio.	Filtros dañados.	Cambiar los filtros.
El relé de protección del motor se dispara fuera de	Motor bloqueado	Haz que lo revise un electricista.
El dispositivo no arranca.	Sin tensión de red.	Haz que lo revise un electricista.
	Sensor de arranque y parada conectado, pero ninguno Se ha detectado electricidad (aún no se ha iniciado la soldadura).	Iniciar el proceso de soldadura

Machine Translated by Google

7.6 Medidas de emergencia

En caso de incendio en la unidad de filtrado o en sus componentes de detección, deberá seguirse el siguiente procedimiento:

- Desconecte el SRF Profi de la fuente de alimentación, preferiblemente desenchufándolo.
- Extinga el fuego con un extintor de polvo estándar.
- Si fuera necesario, avise a los bomberos.



ADVERTENCIA

¡No abra la puerta de mantenimiento de la unidad de filtrado, riesgo de incendio repentino!

En caso de incendio, bajo ninguna circunstancia toque el aparato sin guantes de protección adecuados. ¡Peligro de quemaduras!

8 Eliminación

Al desechar los residuos, tenga en cuenta lo siguiente:

- Capítulo 2.4 Instrucciones de seguridad para el personal operativo
- Capítulo 2.5 Instrucciones de seguridad para el mantenimiento y la resolución de problemas
- Las instrucciones específicas que se enumeran en este capítulo para cada tarea Instrucciones de seguridad.



PRECAUCIÓN

Al trabajar con el SRF Profi, ¡cumpla con todas las obligaciones legales relativas a la prevención de residuos y al reciclaje/eliminación adecuados!

Machine Translated by Google

Los trabajos de desmontaje deben realizarse con el máximo cuidado para evitar cualquier daño a la estructura.
Las partículas de polvo adheridas al SRF Profi se levantan y, por lo tanto, no se pueden utilizar con el mismo.
El personal asignado a esta tarea podría sufrir daños. Por lo tanto, para el desmontaje debe utilizarse una sala bien ventilada con extracción de aire filtrada o una unidad de filtrado móvil adecuada. La zona de trabajo debe estar acordonada y señalizada.
Todo el polvo que se levante deberá aspirarse inmediatamente con una aspiradora de clase de polvo H.

Durante el trabajo, se debe utilizar equipo de protección personal como ropa de protección, guantes, respiradores con ventilador, etc., para evitar el contacto con polvos peligrosos.

Antes de comenzar el desmontaje, el dispositivo debe limpiarse y eliminarse todo el polvo que quede en su superficie y en su interior. Para ello, se debe utilizar una aspiradora industrial de clase de polvo "H".

Al comenzar el desmontaje, se retiran los filtros instalados y se desechan en una bolsa de plástico sellada. A continuación, se desmonta el dispositivo y se aspira el polvo generado durante el proceso. Las piezas, clasificadas por material, pueden ser desechadas por una empresa autorizada.

Finalmente, hay que limpiar la zona de trabajo.

Machine Translated by Google

9 Apéndice

9.1 Datos técnicos

tensiones de conexión	Ver placa de identificación
Potencia del motor	1,1 kW
consumo de energía	Ver placa de identificación
ciclo de trabajo	100%
Clase de protección	IP 42
Clase ISO	F
Temperatura ambiente admisible	-10 / +40 °C
Máxima potencia del ventilador.	1.800 m³/h
Potencia del dispositivo, máx.	1.500 m²/h, sin brazo de extracción 1100 m³/h, con brazo de extracción
Presión negativa máxima.	2.100 Pa
Capacidad mínima de extracción (umbral de activación) Monitoreo del flujo volumétrico	700 m³/h
brazo de extracción	NO 150, 2 m de largo 3 metros de largo 4 metros de largo
Área de filtro	Filtro principal 17 m²
Clase de separación de humos de soldadura según EN ISO 15012-1 W3	
Nivel de presión sonora a una distancia de 1 m según DIN EN ISO 3744	70 dB(A)
Ancho	785 mm
profundidad	730 mm
Altura	950 mm
Peso	95 kg, sin brazo de succión 106 kg, con brazo de succión de 2 m

Machine Translated by Google

9.2 Piezas de repuesto y accesorios

N.° de artículo	Fig.	Pos.	Descripción	Artículo nº
1	1	1	campana extractora	
2	1	2	Manguera para brazo de succión de 2 m	
2	1	2	Manguera para brazo de succión de 3 m	
2	1	2	Manguera para brazo de succión de 4 m	
3	4	4.1	Alfombrilla prefiltrante (paquete de 10)	1810026
4	4	4.2	Filtro principal	1810025
5	-	-	Bolsas para desechar filtros (paquete de 10)	

Machine Translated by Google

Firma/Kunde /
Company/Customer:

Anlagenbezeichnung /
Project description:

Zeichnungsnummer / Drawing number: 15E1335D_GB

Kommission / Commission:

Hersteller (Firma) / Manufacturer (Company):		Schaltschränke / Cabinets:	
Projektname / Project name:	15E1535D_GB	Vorabsicherung / Pre fuse protection:	see electrical data
Fabrikat / Brand:		Einspeisung / Power supply:	see electrical data
Typ / Type:		Zuleitung / Power feed cable:	see electrical data
Installationsort / Installation place:		Nennstrom / Nominal current:	see electrical data
Projektverantwortlicher / Project responsible person:		Steuerspannung / Control Voltage:	22 V/AC
Teilebesonderheit / Part escpecialness:		Baujahr / Year of manufacture:	siehe Typenschild / see type plate

Erstellt am/ Created on: 01.06.2015
Verändert am / Modified on: 08.06.2015 von / by

Anzahl der Seiten / Nr. of pages: 13

		Datum/Date:	01.06.2015		Titel / Deckblatt cover page		
		Bearb./Name:					
		Gepr/Checked:				15E1335D_GB	Blatt/Page: 1 Blatt/Page: 13

Instrucciones de funcionamiento de SRF Profi-DE

Machine Translated by Google

Inhaltsverzeichnis/ Table of contents:

Spalte X: eine automatisch erzeugte Seite wurde manuell nachbearbeitet/
Column X: An automatic created page was modified

F06_001_DE_EN

Seite/Page:	Seitenbeschreibung/Page description:	Seitenzusatzfeld/Additional field:	Datum/Date:	Bearbeiter/Person:	X
=01+0/1	Titel / Deckblatt cover page				X
=01+0/2	Inhaltsverzeichnis contents	01.06.2015			
=01+0/3	Sicherheitshinweise security information	01.06.2015			
=01+0/4	Elektrische Daten electrical data	01.06.2015			
=01+0/5	Strukturkennzeichenübersicht	01.06.2015			X
=01+S/6	3~ Einspeisung + Steuertransformator 3~ power supply + transformer	01.06.2015			
=01+S/7	1~ Einspeisung + Steuertransformator 1~ power supply + transformer	01.06.2015			
=01+S/8	Steuerschaltkreis / 3~ IFA Ausführung Control circuit 3~ IFA style	01.06.2015			
=01+S/9	Steuerschaltkreis / 3~ Normale Ausführung Control circuit 3~ normal style	01.06.2015			
=01+S/10	Steuerschaltkreis / 1~ IFA Ausführung Control circuit / 1~ IFA style	01.06.2015			
=01+S/11	Steuerschaltkreis / 1~ Normale Ausführung Control circuit / 1~ normal style	01.06.2015			
=01+S/12	Optionale Ausstattung Start-Stopp-Modul Optional equipment Start-Stop-module	01.06.2015			
=DOKU+part list/13	Artikelstückliste parts list	01.06.2015			X
		01.06.2015			

		Datum/Date:	08.06.2015		Inhaltsverzeichnis contents		
		Bearb./Name:					
		Gepr/Checked:				15E1335D_GB	Blatt/Page: 2
							Blatt/Page: 13

!! Sicherheitshinweise/ Safety information !!

Die elektrische Installation darf nur von einer zugelassenen Elektrofachkraft durchgeführt werden./
The electrical installation must be carried out by an accredited electrician

Es sind die ortsüblichen Elektro-Versorgungsunternehmen (EVU)-Vorschriften sowie die gerätespezifischen VDE und TÜV Vorschriften einzuhalten.
Bei Nichteinhaltung der Vorschriften und Bedienungsanleitungen können Funktionsstörungen mit Folgeschäden und Personengefährdung entstehen.
Bei Anschluß von Geräten, Komponenten, Schaltaggregaten sowie Baugruppen mit Schutzleiter entsteht bei Falschanschluß (Vertauschen der Drähte) Lebensgefahr. Örtliche Vorschriften des EVU`s und VDE Bestimmungen beachten. Vor der Inbetriebnahme sind alle Klemmen und Schraubverbindungen zu überprüfen. Die Motorschutzschalter (relais) sind vor der Inbetriebnahme auf ihre richtigen Einstellungen zu prüfen.

The usual local power supply company (PSC) regulations, as well as device-specific electrical regulations must be observed.
In case of non-compliance with the provisions and the instruction manual it can lead to malfunctions with consequential and personal danger.
When connecting devices, components, assemblies and circuit boards with protective conductor danger
arises in case of faulty wiring. Before the operation, check all clamps and threaded connections.
The motor protection switch (relay) must be checked for their correct settings before use.

Zur Kenntnisnahme:

Der Schaltplan ist integraler Bestandteil des Schaltschranks. Es ist unbefugten Personen untersagt, Veränderungen im Schaltplan sowie in der Verdrahtung vorzunehmen. Bei Zuwiderhandlung erlischt unsere Gewährleistung. Die Zeichnungen des Schaltplanes sind urheberrechtlich geschützt. Ohne unsere schriftliche Genehmigung dürfen diese weder verändert, ergänzt, kopiert, noch Dritten zugänglich gemacht werden.

For information:

The circuit diagram is an integral part of the cabinet. It is forbidden to unauthorized persons, to changes the circuit diagram and the wiring. In case of non-compliance the warranty expires.
The drawings of the circuit diagram are subject to copyright. Without our prior written agreement no data must be copied, reproduced, modified or made available to third parties.

2

		Datum/Date:	01.06.2015			Sicherheitshinweise security information		
		Bearb./Name:						
		Gepr/Checked:					15E1335D_GB	Blatt/Page: 3
								Blatt/Page: 13

Machine Translated by Google

Aderfarben/Wire colors:

Farbe/Colour:	Deutsch	English
BK	Schwarz	Black
BN	Braun	Brown
GR	Grau	Grey
GN/YE	Grün/Gelb	Green/Yellow
BU	Blau	Blue
BU-WH	Blau-Weiß	Blue-White
WH	Weiss	White
RD	Rot	Red
RD-WH	Rot-Weiß	Red-White
VT	Violett	Purple
PK	Rosa	Pink
OG	Orange	Orange
TR	Transparent	Transparent
BG	Beige	Beige

VERSORGUNGSPANNUNG/ Supply voltage	MOTORLEISTUNG/ Motor power	VORABSICHERUNG/ Pre fuse Protection	ZULEITUNG/ Supply cable	NENNSTROM/ nominal current
1 x 100 - 120V + N + PE / 50 Hz	1,1 Kw	Leitungsschutzschalter 1x16 A / min.Kat. C Line Safety Switch 1x16 A / min.Cat. C	3 x 2,5 mm² / (AWG 13)	13,2 A bei (at) 1 x 110V/50Hz
1 x 100 - 120V + N + PE / 60 Hz	1,1 Kw	Leitungsschutzschalter 1x16 A / min.Kat. C Line Safety Switch 1x16 A / min.Cat. C	3 x 2,5 mm² / (AWG 13)	13,9 A bei (at) 1 x 110V/60Hz
1 x 200 - 240V + N + PE / 50 Hz	1,1 Kw	Leitungsschutzschalter 1x16 A / min.Kat. C Line Safety Switch 1x16 A / min.Cat. C	3 x 2,5 mm² / (AWG 13)	7,0 A bei (at) 1 x 230V/50Hz
1 x 200 - 240V + N + PE / 60 Hz	1,1 Kw	Leitungsschutzschalter 1x16 A / min.Kat. C Line Safety Switch 1x16 A / min.Cat. C	3 x 2,5 mm² / (AWG 13)	7,8 A bei (at) 1 x 230V/60Hz
3 x 200 - 240V + PE / 50 Hz	1,1 Kw	Leitungsschutzschalter 3x16 A / min.Kat. C Line Safety Switch 3x16 A / min.Cat. C	5 x 1,5 mm² / (AWG 15)	4,2 A bei (at) 3 x 230V/50Hz
3 x 200 - 240V + PE / 60 Hz	1,1 Kw	Leitungsschutzschalter 3x16 A / min.Kat. C Line Safety Switch 3x16 A / min.Cat. C	5 x 1,5 mm² / (AWG 15)	4,5 A bei (at) 3 x 230V/60Hz
3 x 380 - 500V + PE / 50 Hz	1,1 Kw	Leitungsschutzschalter 3x16 A / min.Kat. C Line Safety Switch 3x16 A / min.Cat. C	5 x 1,5 mm² / (AWG 15)	2,4 A bei (at) 3 x 400V/50Hz
3 x 380 - 480V + PE / 60 Hz	1,1 Kw	Leitungsschutzschalter 3x16 A / min.Kat. C Line Safety Switch 3x16 A / min.Cat. C	5 x 1,5 mm² / (AWG 15)	2,2 A bei (at) 3 x 460V/60Hz

3

		Datum/Date:	03.06.2015		Elektrische Daten electrical data		
		Bearb./Name:					
		Gepr/Checked:				15E1335D_GB	Blatt/Page: 4 Blatt/Page: 13

Machine Translated by Google

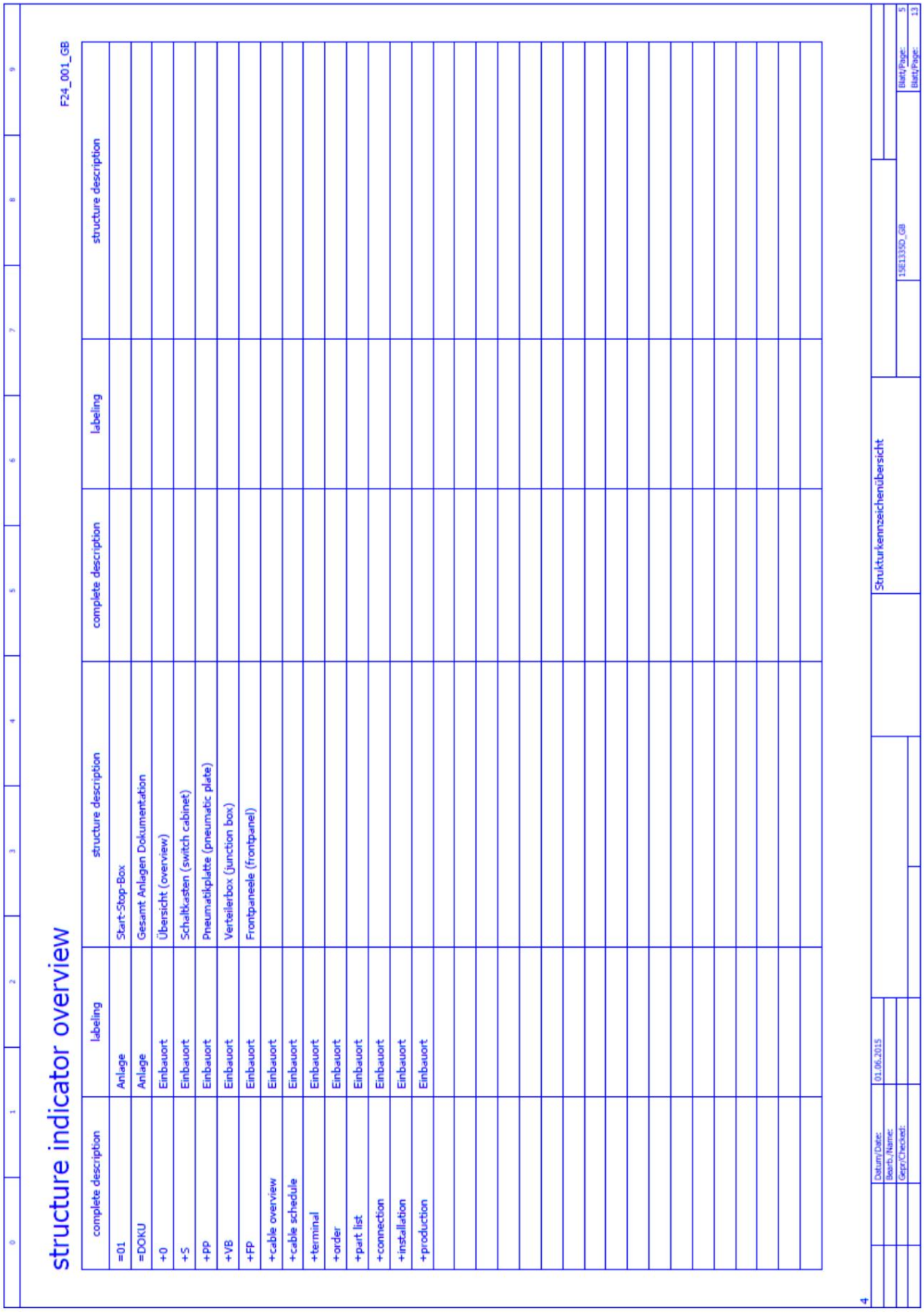

structure indicator overview

F24_001_GB

complete description	labeling	structure description	complete description	labeling	structure description
=01	Anlage	Start-Stop-Box			
=DOKU	Anlage	Gesamt Anlagen Dokumentation			
+0	Einbauort	Übersicht (overview)			
+S	Einbauort	Schaltkasten (switch cabinet)			
+PP	Einbauort	Pneumatikplatte (pneumatic plate)			
+VB	Einbauort	Verteilerbox (junction box)			
+FP	Einbauort	Frontpaneele (frontpanel)			
+cable overview	Einbauort				
+cable schedule	Einbauort				
+terminal	Einbauort				
+order	Einbauort				
+part list	Einbauort				
+connection	Einbauort				
+installation	Einbauort				
+production	Einbauort				

Datum/Date: 01.06.2015
Bearb./Name:
Gepr./Checked:

Strukturkennzeichenübersicht

158133SO_GB

Blatt/Page: 5
Blatt/Page: 13

Machine Translated by Google

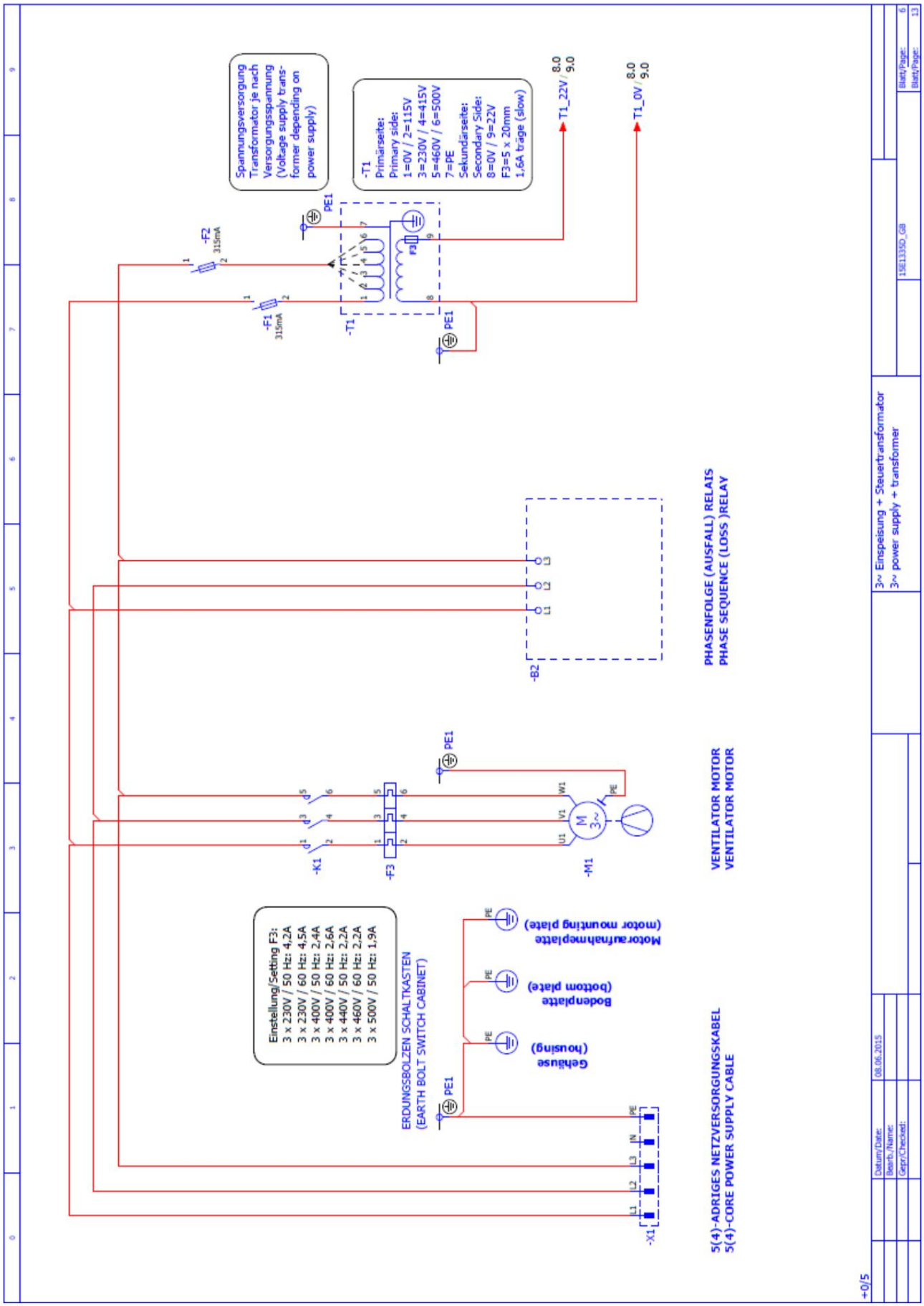

Machine Translated by Google

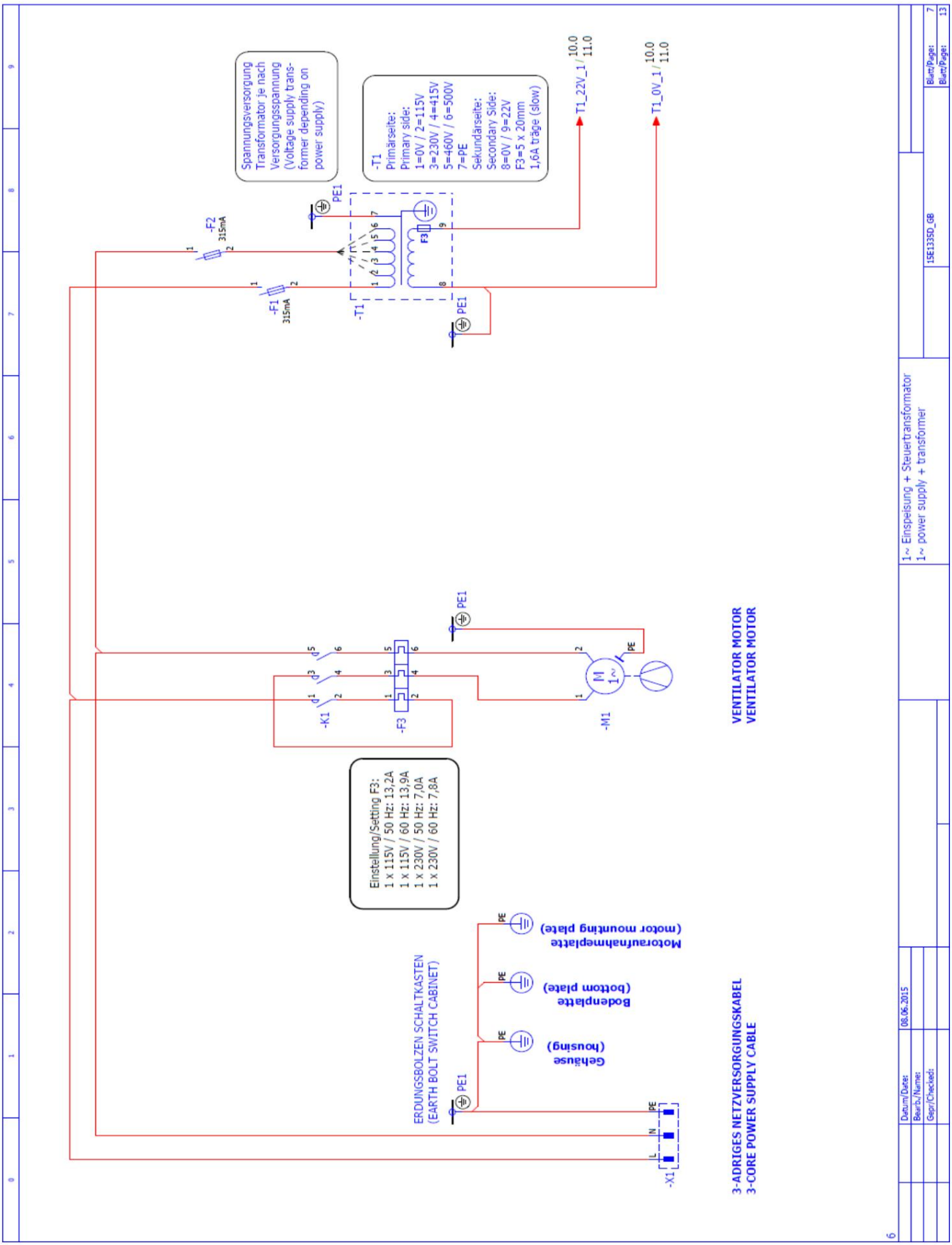

Machine Translated by Google

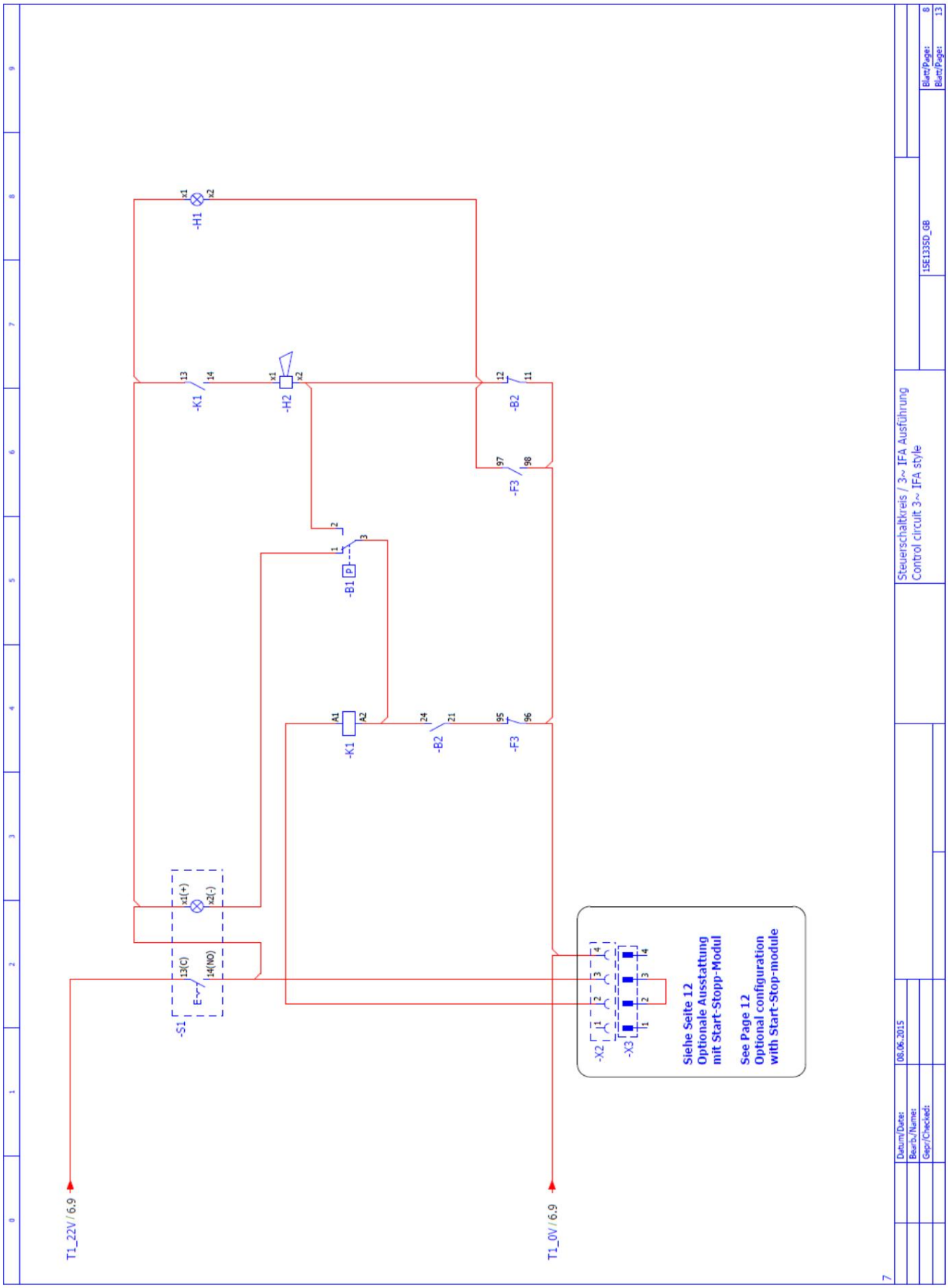

Machine Translated by Google

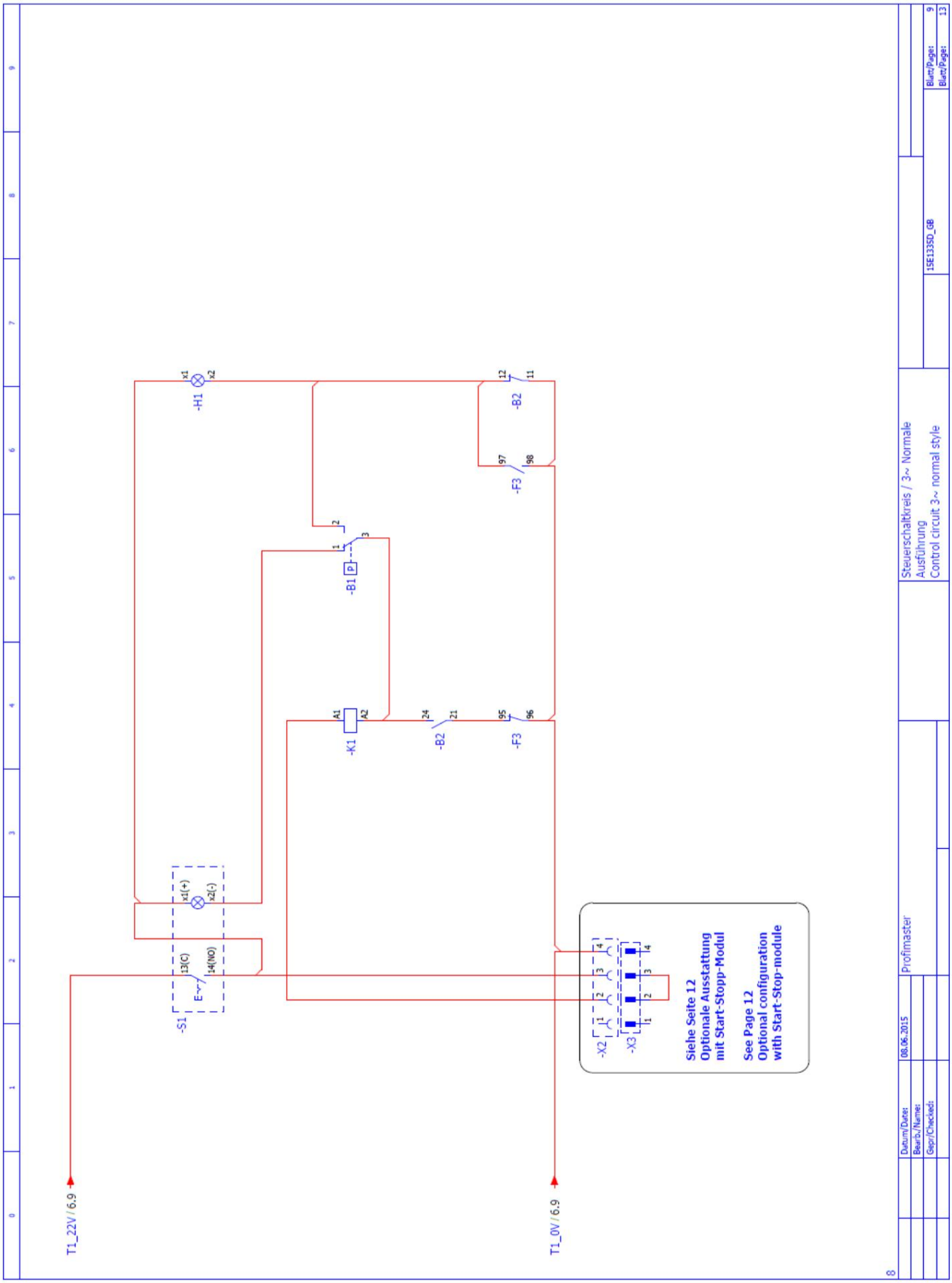

Machine Translated by Google

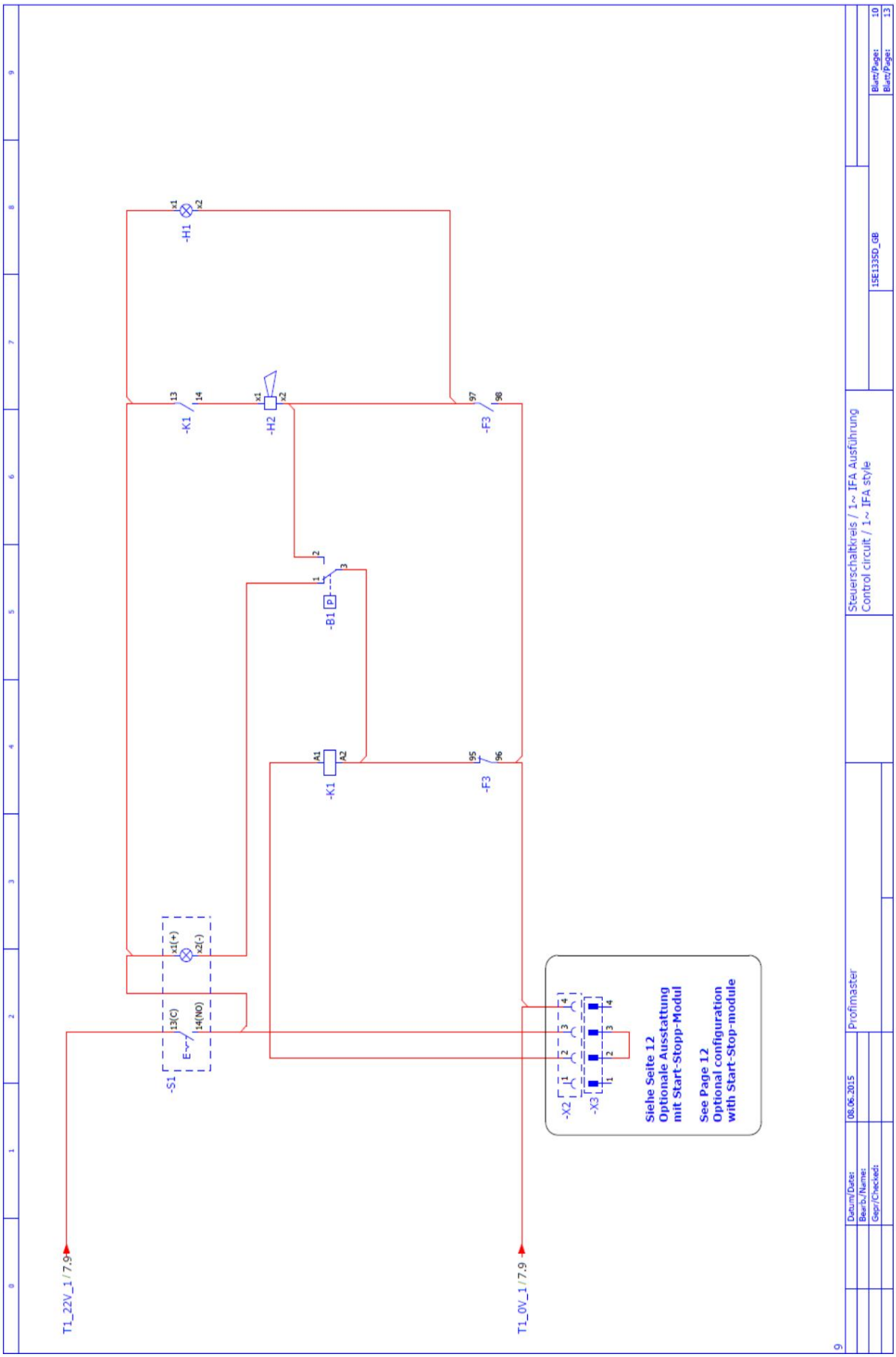

Machine Translated by Google

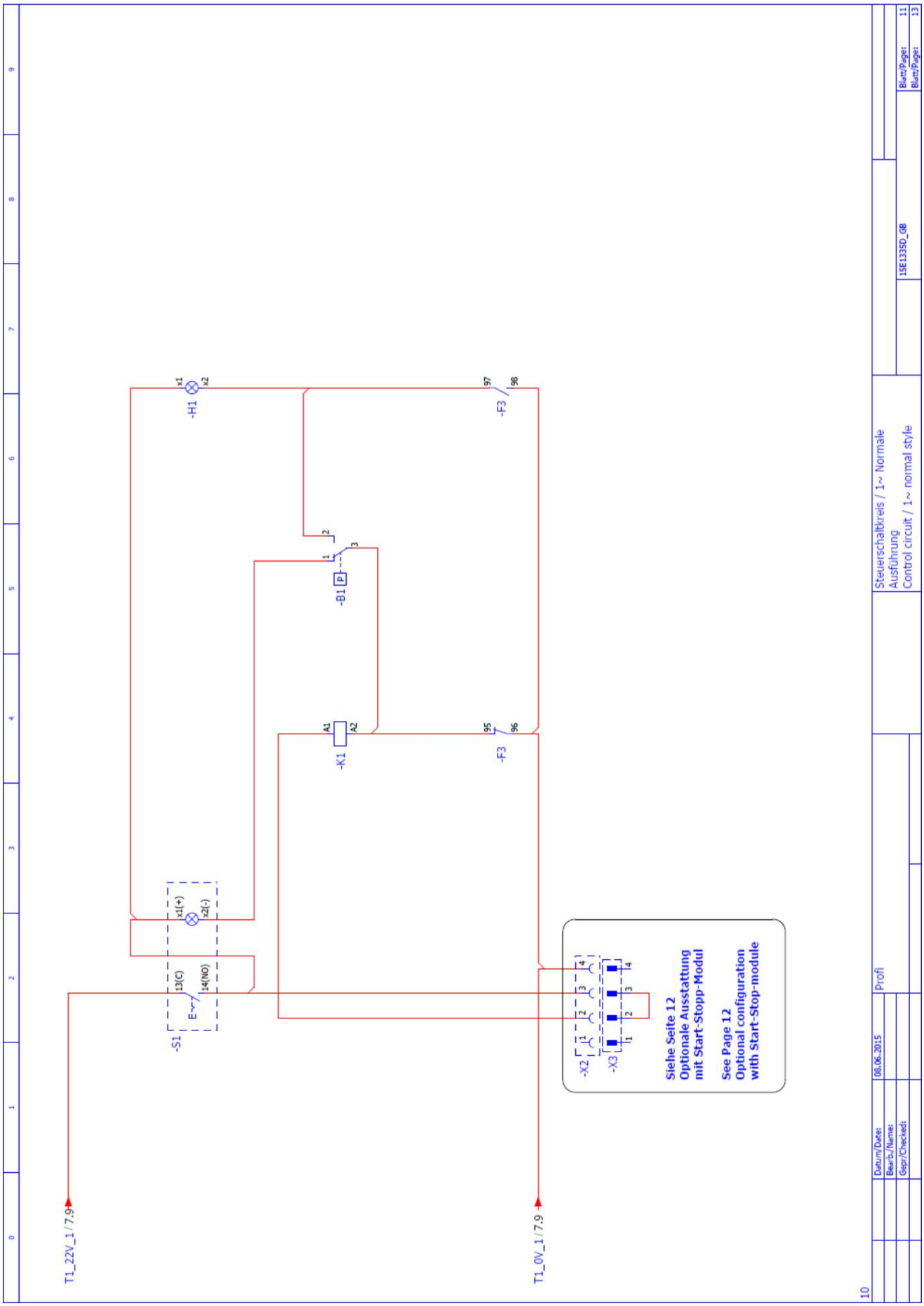

Machine Translated by Google

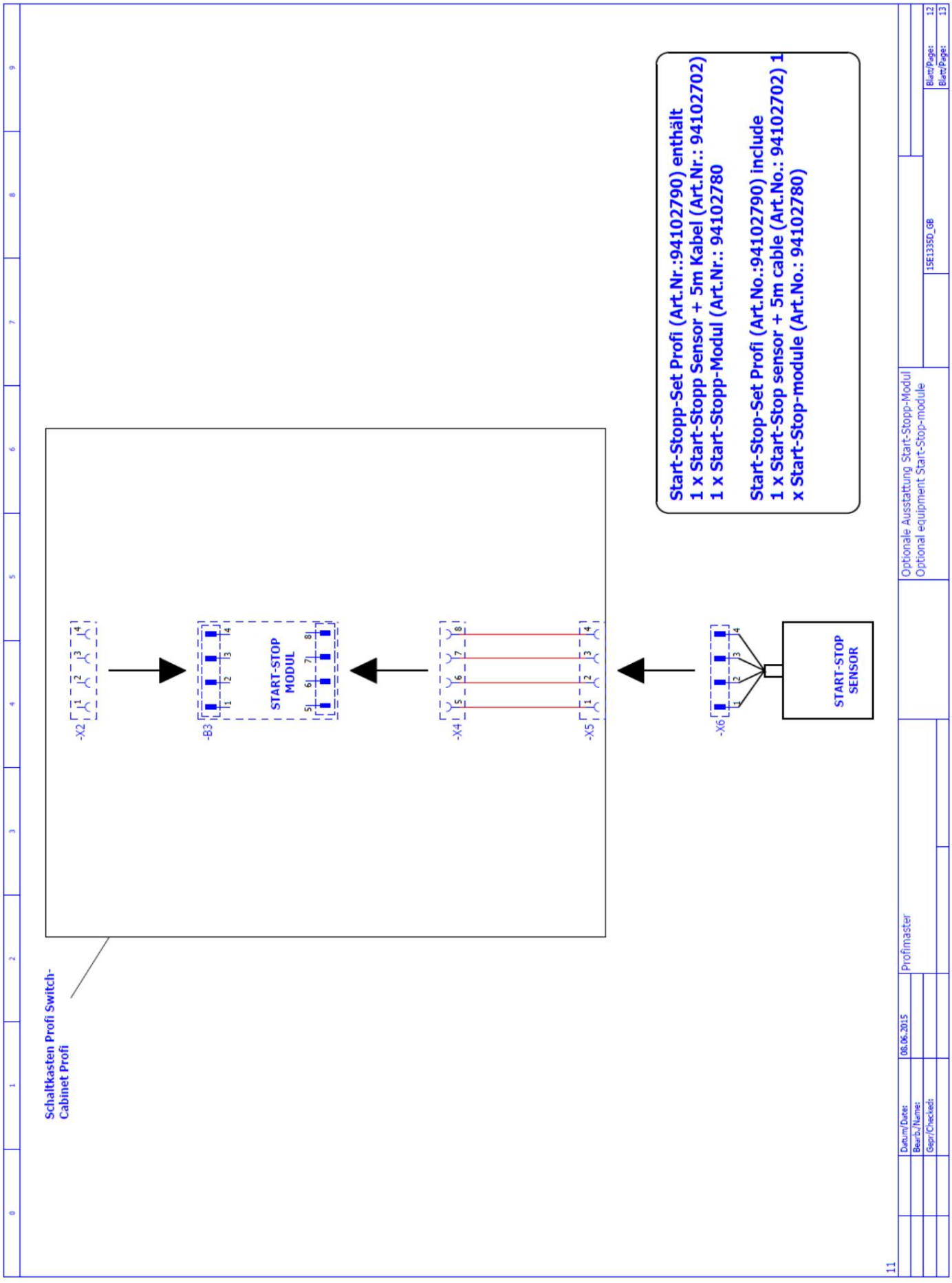

Machine Translated by Google

Artikelstückliste/Parts list

F01_001 - DE_EN

Betriebsmittelkennzeichen/device tag	Menge/ quantity	Artikelnummer article description	Typnummer/item number	Lieferant/Supplier	Hersteller - Artikelnummer/supplier Article nr.
=01+S-B1	1	Differenzdruckschalter 5 - 25 mbar / differential pressure switch 5 - 25 mbar	3604649	Lefoo	LEF.LF32-25
=01+S-B2	1	Netzüberwachungsrelais / power supply control relay	3604645	ANT	ANT.RD6
=01+S-F1	1	ST 4-HESI / Sicherungsreihenklemme (fuse terminal)	3603574	PHÖNIX	PXC.3036385
=01+S-F1	1	Feinsicherung (micro fuse)	3601559	SIBA	SIB.7006565
=01+S-F2	1	ST 4-HESI / Sicherungsreihenklemme (fuse terminal)	3603574	PHÖNIX	PXC.3036385
=01+S-F2	1	Feinsicherung (micro fuse)	3601559	SIBA	SIB.7006565
=01+S-F3	1	Ueberlastrelais 2,2...3,2 A / motor protection relay 2,2....3,2 A	1180611	SIE	SIE.3RU2116-1DC0
=01+S-H1	1	Kontrolleuchte mit gelber LED 24VDC / pilot lamp with yellow LED 24V	3604648	ONPOW	ONP.LAS1-AWY-D/W/Y/24V
=01+S-H2	1	Piezo Buzzer	3603933	TPI	TPI.1PB1081
=01+S-K1	1	Schütz, AC-3, 1S, AC 24V, 50/60 HZ / contactor		SIE	SIE.3RT2015-2AB01
=01+S-M1	1	Motor 1,1 kW dreiphasen/three phase;/Voltage and current see nameplate		AC	MOT.1,1kW dreiphasen
=01+S-M1	1	Motor 1,1 kW einphasen/singlephase;/Voltage and current see nameplate		AC	MOT.1,1kW einphasen
=01+S-S1	1	Schalter mit LED Beleuchtung /Switch with LED lighting	3604647	ONPOW	ONP.LAS1-AWY-11ZT/G/24V
=01+S-T1	1	Steuertransformator (transformer)	1180321	TRONIC	TRO.0302655
=01+S-X2	1	Buchsensteckverbinder 4-polig / socket plug connector 4-pole	3604659	PHÖNIX	PHO.1902136
=01+S-X3	1	Stiftsteckverbinder 4-polig / male connector 4-pole	3604660	PHÖNIX	PHO.1873375

=01+S/12

		Datum/Date:	06.06.2015				
		Bearb./Name:			Artikelstückliste parts list		
		Gepr/Checked:				15E133SD_GB	Blatt/Page: 13
							Blatt/Page: 13

Instrucciones de funcionamiento profesionales de SRF - DE

Machine Translated by Google

Declaración de conformidad de la UE

De conformidad con la Directiva de Maquinaria 2006/42/CE, Anexo II 1.A

Fabricante/Distribuidor:	Stürmer Maschinen GmbH Dr.-Robert-Pfleger-Str. 26 D-96103 Hallstadt
Por la presente se declara que el siguiente producto	
Grupo de productos:	Welding Power®
Tipo de máquina:	extracción móvil de humos de soldadura
Designación de la máquina:	Perfil SRF
Número de artículo:	1800025
Número de serie *:	_____
Año de construcción*:	20 ____

* Rellene estos campos utilizando la información de la placa de identificación.

El objeto de la prueba DGUV realizada por el instituto de pruebas IFA, Alte Heerstraße 111, 53757 Sankt Augustin, con certificado de prueba DGUV n.° IFA 1905052, fue, y todas las disposiciones pertinentes de la directriz antes mencionada, así como las demás directrices aplicadas (en adelante), incluida su versión válida en el momento de la declaración.
Esto se corresponde con los cambios aplicables.

Directivas de la UE aplicables:	2014/30/UE	Directiva EMC
	2008/43/CE	Guía de etiquetado

Se aplicaron las siguientes normas armonizadas:

EN ISO 12100	Seguridad de las máquinas: principios generales de diseño Evaluación y reducción de riesgos (ISO 12100:2010) -
EN ISO 13857	Seguridad de la máquina: distancias de seguridad contra la Alcanzar zonas de peligro con la parte superior y miembros inferiores
EN 610000-6-2	Norma técnica para la inmunidad a las interferencias
EN 610000-6-4	Norma técnica básica Transmisión de interferencias
DIN EN 60204-1	Seguridad de las máquinas - Equipos eléctricos de Máquinas, Parte 1: Requisitos generales
DIN EN ISO 15012-1 (2013)	Salud y seguridad laboral en soldadura y procesos relacionados: requisitos, ensayos y Etiquetado de sistemas de purificación de aire - Parte 1: Determinación de la eficiencia de separación de humos de soldadura (ISO) 15012-1:2004); Versión alemana EN ISO 15012-1:2004
DIN EN ISO 15012-4 (2016)	Salud y seguridad laboral en soldadura y procesos relacionados Procedimientos - Dispositivos para la captura y separación Humos de soldadura - Parte 4: Requisitos generales (ISO 15012-4:2016); Versión alemana EN ISO 15012-4:2016

Información adicional:

La declaración de conformidad quedará invalidada en caso de uso indebido o modificaciones estructurales no confirmadas por escrito por nosotros como fabricante.

Responsable de la documentación:	Kilian Stürmer, Stürmer Maschinen GmbH, Dr.-Robert-Pfleger-Str. 26, 96103 Hallstadt

Hallstadt, 5 de diciembre de 2019



Kilian Stürmer
Director general

Machine Translated by Google

Hoja de dimensiones 9.5

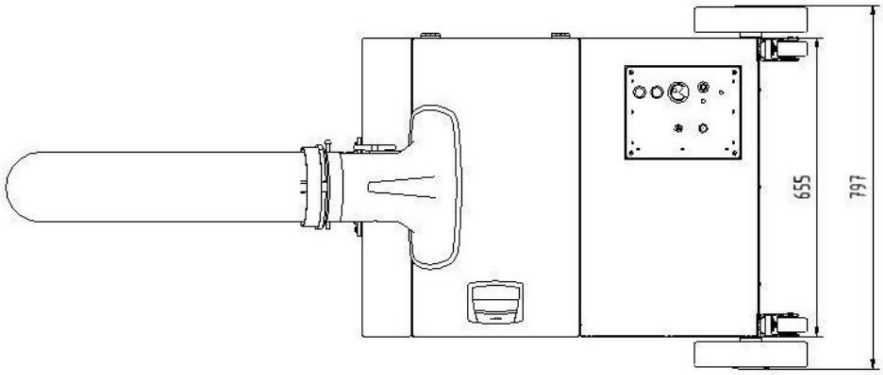

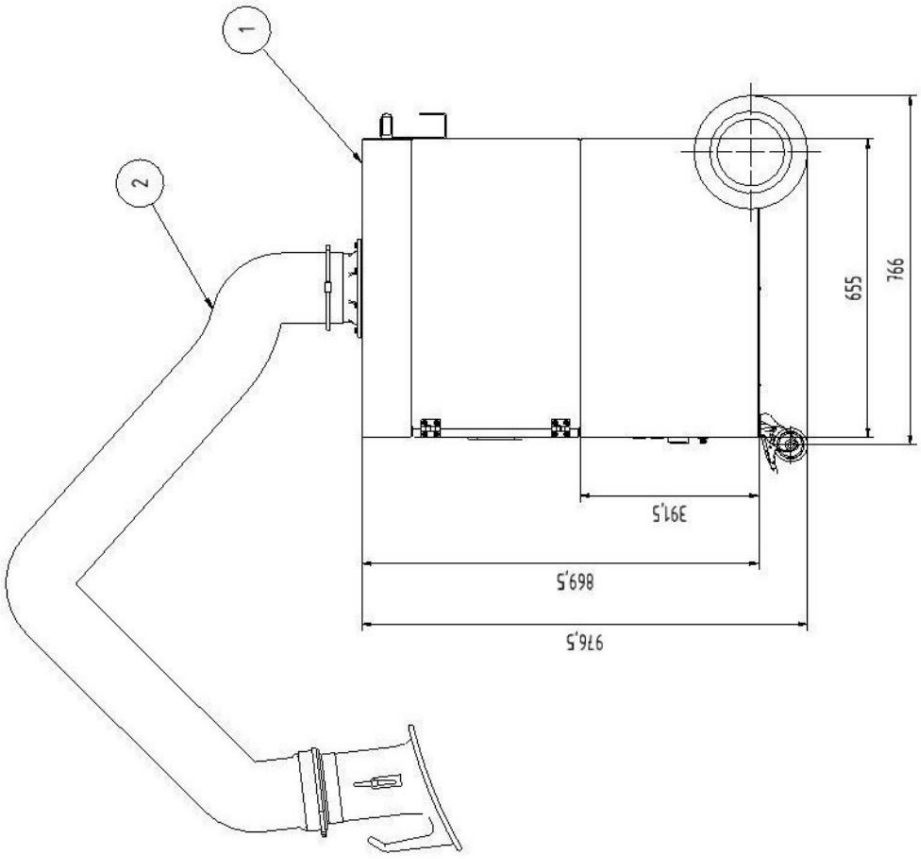

Machine Translated by Google









stürmer
WELT DER MASCHINEN

Stürmer Maschinen GmbH
Dr.-Robert-Pfleger-Straße 26
D-96103 Hallstadt
+49 951 96 555 - 0
info@stuermer-maschinen.de
www.stuermer-maschinen.de











