Machine Translated by Google

Instrucciones de funcionamiento

Filtro de humos de soldadura

Maestro SRF



MAESTRO

Machine Translated by Google

imprimir

Identificación del producto

Filtro de humos de soldadura	Número de artículo
Maestro SRF	1800020

Fabricante

Stürmer Maschinen GmbH
Dr.-Robert-Pfleger-Str. 26
D-96103 Hallstadt

Fax: +49 (0) 951 - 96555-55
Correo electrónico: info@schweisskraft.de
Internet: www.schweisskraft.de

Información sobre las instrucciones de funcionamiento

Instrucciones de funcionamiento originales

Publicado: 15 de noviembre de 2022
Versión: 1.09
Idioma: alemán

Autor: MS/SN

Información sobre derechos de autor

Copyright © 2022 Stürmer Maschinen GmbH, Hallstadt, Alemania.

Las especificaciones técnicas están sujetas a cambios sin previo aviso. Salvo error u omisión.

introducción

Al comprar el filtro de humos de soldadura de Schweiss-
Hiciste una buena elección.

Lea atentamente las instrucciones de funcionamiento antes de la puesta en marcha.
instrucciones.

Esto proporciona información sobre la puesta en marcha adecuada,
el uso previsto, así como el funcionamiento y mantenimiento seguros y
eficientes del
Filtro de humos de soldadura.

Las instrucciones de funcionamiento forman parte del filtro de humos de soldadura. Deben conservarse siempre en el lugar donde se utilice el filtro.
para mantenerlos. Además, se aplican las regulaciones locales.
Normativa de prevención de accidentes y normas generales de seguridad para el área de aplicación del filtro de humos de soldadura.

Las ilustraciones de este manual de instrucciones tienen únicamente fines informativos.
La comprensión fundamental puede diferir de la implementación real.

derechos de autor

El contenido de este manual está protegido por derechos de autor. Su uso está permitido dentro del ámbito de uso del [producto/servicio/etc.]. Se permite el uso de filtros para humos de soldadura. Cualquier otro uso está prohibido sin el consentimiento por escrito del fabricante.

Para proteger nuestros productos, denunciamos las infracciones de marcas registradas.
Derechos de patente y diseño, si procede en cada caso particular.
es posible. Nos oponemos enfáticamente a cualquier
Infracción de nuestra propiedad intelectual.

Servicio al cliente

Póngase en contacto con su distribuidor si tiene alguna pregunta sobre su filtro de humos de soldadura o para obtener información técnica.
Comercios especializados. Estarán encantados de ayudarle con asesoramiento experto.
Los consejos y la información fueron útiles.

Alemania

Stürmer Maschinen GmbH
Dr.-Robert-Pfleger-Str. 26
D-96103 Hallstadt

Servicio de reparación:
Fax: 0951 96555-111
Correo electrónico: servicio@stuermer-maschinen.de Internet: www.schweisskraft.de

Pedido de repuestos:
Fax: 0951 96555-119
Correo electrónico: repuestos@stuermer-maschinen.de

Siempre nos interesan la información y las experiencias que resultan de la solicitud y para las cuales
Mejorar nuestros productos puede ser valioso.

Machine Translated by Google

Tabla de contenido

1 GENERAL.....1

1.1 Introducción..... 1

1.2 Información sobre derechos de autor y propiedad intelectual 1

1.3 Instrucciones para el operador..... 2

2 SEGURIDAD..... 3

2.1 General..... 3

2.2 Notas sobre señales y símbolos ..... 3 2.3 Marcas y señales que debe colocar el operador..... 4 2.4 Instrucciones de seguridad para el personal operativo..... 4

2.5 Instrucciones de seguridad para el mantenimiento y la solución de problemas del Maestro SRF 5

3 DESCRIPCIÓN DEL PRODUCTO..... 6

3.1 Uso previsto ..... 7 3.2 Filtro de humos de soldadura con certificación DGUV..... 8

3.3 Uso indebido razonablemente previsible 8

3.4 Marcas y señales en el Maestro SRF..... 9

3.5 Riesgo residual..... 10

4 TRANSPORTE Y ALMACENAMIENTO 11

4.1 Transporte ..... 11 4.2 Almacenamiento..... 11

5 MONTAJE 12

5.1 Desembalaje y montaje de las ruedas..... 12

5.2 Montaje del brazo de extracción 14

6 USO..... 15

6.1 Requisitos del personal operativo 15

6.2 Controles 15

6.3 Posicionamiento de la campana extractora..... 17

6.4 Puesta en marcha 17

Machine Translated by Google

7 MANTENIMIENTO.....18

7.1 Notas.....31

7.1 Cuidado.....18 7.2 Mantenimiento.....19

7.3 Cambio de filtro 19

7.4 Solución de problemas.....22

7.5 Medidas de emergencia.....23

8 ELIMINACIÓN.....24

9 APÉNDICE.....25

9.1 Datos técnicos.....25

9.2 Piezas de repuesto y accesorios.....26

9.3 Diagramas de circuitos.....27 9.4 Declaración de conformidad 29

Lista de ilustraciones

Figura 1, Descripción del producto ..... 6 Figura 2, Marcas y señales..... 9

Figura 3, Desembalaje y montaje 13

Figura 4. Posicionamiento de la campana extractora.....17 Figura 5. Montaje del filtro.....21 Figura 6. Sustitución del filtro 21

Machine Translated by Google

1 General

1.1 Introducción

Este manual de instrucciones es una ayuda necesaria y esencial para el funcionamiento correcto y seguro de la unidad de filtro de humos de soldadura SRF Master.

Las instrucciones de funcionamiento contienen información importante para garantizar el funcionamiento seguro del SRF Master.
para que funcionen correctamente y de forma económica. El cumplimiento de estas directrices
ayuda a evitar riesgos, reducir los costes de reparación y el tiempo de inactividad, y garantizar la fiabilidad.
y para aumentar la vida útil del SRF Master. Por lo tanto, deben modificarse las instrucciones de funcionamiento.
Debe estar disponible de forma constante y accesible para todas las personas antes de trabajar en o con el SRF.
Lea el manual principal y preste atención a la información e instrucciones que contiene.
y para presentar su solicitud.

El trabajo en y con el Máster SRF incluye en particular:

— transporte y montaje,

− el uso y funcionamiento habitual del dispositivo en el lugar de trabajo,

− mantenimiento (cuidado, servicio, cambio de filtros, solución de problemas)

− eliminación

1.2 Información sobre derechos de autor y derechos de propiedad intelectual

Este manual de operaciones es confidencial. Solo debe ponerse a disposición del personal autorizado.
Únicamente podrá divulgarse a terceros con el consentimiento por escrito de [Nombre de la empresa].
serán proporcionados a la empresa Stürmer Maschinen GmbH.

Todos los documentos están protegidos por derechos de autor. Queda prohibida la distribución y
reproducción de los documentos, incluso parcial, así como el uso y la divulgación de su contenido, salvo
autorización expresa por escrito.
se concede.

Las infracciones son punibles por ley y conllevarán responsabilidad por daños y perjuicios. Stürmer
Maschinen GmbH se reserva todos los derechos de propiedad industrial.

Machine Translated by Google

1.3 Instrucciones para el operador

Las instrucciones de funcionamiento son una parte esencial del SRF Master.
El operador deberá asegurarse de que el personal operativo tome nota de estas instrucciones.

El operador debe complementar las instrucciones de operación con procedimientos operativos basados en la normativa nacional de prevención de accidentes y protección ambiental, incluyendo información sobre las obligaciones de supervisión y notificación, considerando las características operativas específicas, como la organización del trabajo, los procesos laborales y el personal desplegado. Además de las instrucciones de operación y la normativa vinculante de prevención de accidentes aplicable en el país del usuario y en el lugar de uso, también deben observarse las normas técnicas reconocidas para prácticas de trabajo seguras y profesionales.

El operador no podrá realizar cambios, adiciones ni modificaciones al SRF Master que puedan comprometer la seguridad sin el permiso de Stürmer Maschinen GmbH.
¡Esto podría afectar al rendimiento! Todas las piezas de repuesto utilizadas deben cumplir los requisitos técnicos especificados por Stürmer Maschinen GmbH.
¡Esto siempre está garantizado con repuestos originales!

Utilice únicamente personal capacitado o instruido para la operación y el mantenimiento. Mantenimiento y transporte del SRF Master. Definir las responsabilidades del personal en materia de operación, mantenimiento, reparación y transporte.

Claramente establecido.

Machine Translated by Google

2 Seguridad

2.1 General

El SRF Master está diseñado y fabricado conforme a las normas de seguridad más avanzadas y reconocidas. Durante su funcionamiento, pueden producirse riesgos para el operador o daños al SRF Master y a otros bienes si:

— operado por personal no capacitado o sin instrucciones,
- no se utilizó según lo previsto y/o
- no recibe el mantenimiento adecuado.

2.2 Notas sobre signos y símbolos



PELIGRO

Esta es una advertencia de una situación de peligro inminente con la consecuencia inevitable de lesiones graves o muerte si no se siguen exactamente las instrucciones especificadas.



ADVERTENCIA

Llama la atención sobre una situación potencialmente peligrosa que podría provocar lesiones graves o la muerte.
si no se siguen exactamente las instrucciones especificadas.



PRECAUCIÓN

Esta es una advertencia sobre una situación potencialmente peligrosa, que podría resultar en lesiones moderadas o leves y daños a la propiedad si no se siguen exactamente las instrucciones indicadas.



AVISO

Esto es una referencia a información útil sobre el manejo seguro y adecuado.

• El punto focal destaca los pasos de trabajo y/o operativos Marcado. Los pasos están en orden de arriba a abajo.
a realizar a continuación.

— Las viñetas se utilizan para indicar listas.

Machine Translated by Google

2.3 Marcas y señales que debe colocar el operador

El operador está obligado a colocar cualquier otra marca o señal en el SRF Master y en sus alrededores.

Dichas marcas y señales podrían, por ejemplo, hacer referencia al reglamento relativo a Consulte el uso de equipo de protección personal.

2.4 Instrucciones de seguridad para el personal operativo

Antes de utilizar el SRF Master, el usuario recibe información,
Instrucciones y formación sobre cómo utilizar el dispositivo, así como la información necesaria.
para instruir sobre el uso de los materiales y ayudas que se proporcionarán.

El SRF Master solo debe utilizarse en perfecto estado técnico y según lo previsto, con atención a las medidas de seguridad y los riesgos, y de acuerdo con estas instrucciones de funcionamiento. Cualquier fallo de funcionamiento, especialmente aquellos que comprometan la seguridad, debe notificarse inmediatamente. ¡Todo aquello que pueda causar daño debe ser retirado inmediatamente!

Cualquier persona responsable de la puesta en marcha, el funcionamiento o el mantenimiento
Quien desee hacerlo deberá haber leído y comprendido íntegramente estas instrucciones de funcionamiento.
– especialmente la sección 2, Seguridad. Durante la operación del trabajo, ya es demasiado tarde.
Esto se aplica particularmente a aquellos que solo se utilizan ocasionalmente en el SRF Master.
Personal.

Las instrucciones de funcionamiento deben estar siempre fácilmente accesibles cerca del SRF Master.

En caso de daños y accidentes derivados del incumplimiento de las instrucciones de funcionamiento,
No se asume ninguna responsabilidad.

Deben observarse las normas pertinentes de prevención de accidentes, así como otras normas de seguridad y salud laboral generalmente reconocidas.

Defina claramente y respete las responsabilidades de las distintas tareas que conlleva el mantenimiento y la reparación. Esta es la única manera de evitar errores.
– especialmente en situaciones peligrosas – se evitan.

El operador exige que el personal de operación y mantenimiento use [ropa/vehículos/etc.].
Equipos de protección individual. Esto incluye, en particular, calzado de seguridad,
Gafas de seguridad y guantes.

¡No uses cabello largo, ropa suelta ni joyas!
Siempre existe el riesgo de quedarse atascado en algún sitio o de ponerse en movimiento.
¡Partes que son arrastradas o barridas!

Si se produce algún cambio que afecte a la seguridad en el SRF Master, apague y asegure inmediatamente el sistema de extracción e informe del incidente al departamento/persona responsable.

El trabajo en el SRF Master solo puede ser realizado por personal confiable y capacitado.
Esto se llevará a cabo. ¡Por favor, respete la edad mínima legalmente permitida!

El personal que esté recibiendo capacitación, instrucción o educación general solo podrá trabajar en el SRF Master bajo la supervisión constante de una persona con experiencia.

Machine Translated by Google

La conexión desde la fuente de alimentación de soldadura (UVV VBG 15 §43 párr. 1) debe diseñarse de forma que no circule corriente parásita de soldadura (corriente de falla) a través del conductor de protección del SRF Master. Debe prestarse especial atención a que la trayectoria de retorno de la corriente de soldadura entre la pieza de trabajo y la máquina de soldar tenga baja resistencia y que se eviten conexiones entre la pieza de trabajo y el SRF Master.

2.5 Instrucciones de seguridad para el mantenimiento y la resolución de problemas del SRF Master

"Se debe utilizar el equipo de protección personal adecuado durante todos los trabajos de mantenimiento y solución de problemas."
El dispositivo debe limpiarse antes de comenzar los trabajos de mantenimiento. Para ello, se puede utilizar una aspiradora industrial de clase de polvo "H".

Las tareas de configuración, mantenimiento y reparación, así como la solución de problemas, solo pueden realizarse cuando el sistema esté apagado.

Las conexiones de tornillos siempre están flojas durante los trabajos de mantenimiento y reparación.
¡Apriete bien! Si es necesario, utilice los tornillos designados.
Apriete con una llave dinamométrica.

Especialmente las conexiones y los accesorios de rosca al inicio del mantenimiento/
Reparación/mantenimiento de manchas o limpieza con productos de cuidado.



ADVERTENCIA

El contacto de la piel con los humos de corte, etc., puede causar problemas en pieles sensibles.
¡Puede causar irritación en la piel de las personas!

Los trabajos de reparación y mantenimiento del SRF Master solo pueden ser realizados por Debe ser realizada por especialistas capacitados y autorizados, cumpliendo con las instrucciones de seguridad y las normas de prevención de accidentes aplicables.

Daño grave a la salud de los órganos respiratorios y
¡Manejo de la vía aérea posible!

Para evitar el contacto con el polvo y su inhalación,
Utilice ropa protectora, guantes y un
¡Sistema de respirador purificador de aire motorizado!

Durante los trabajos de reparación y mantenimiento debe evitarse la liberación de polvos peligrosos para prevenir daños a personas no asignadas a dicha tarea.

Machine Translated by Google

3. Descripción del producto

El SRF Master es una unidad compacta de filtración de humos de soldadura que ayuda a...
Los humos de soldadura generados durante el proceso se extraen cerca del punto de origen y se separan con una eficiencia superior al 99%.
Para ello, el dispositivo está equipado con un brazo de extracción flexible cuya campana se desplaza fácilmente y mantiene cualquier posición sin necesidad de soporte. Como alternativa, se puede conectar una manguera de extracción a la parte posterior del dispositivo. El aire extraído se limpia mediante un proceso de filtración de tres etapas y, a continuación, se devuelve a la zona de trabajo.

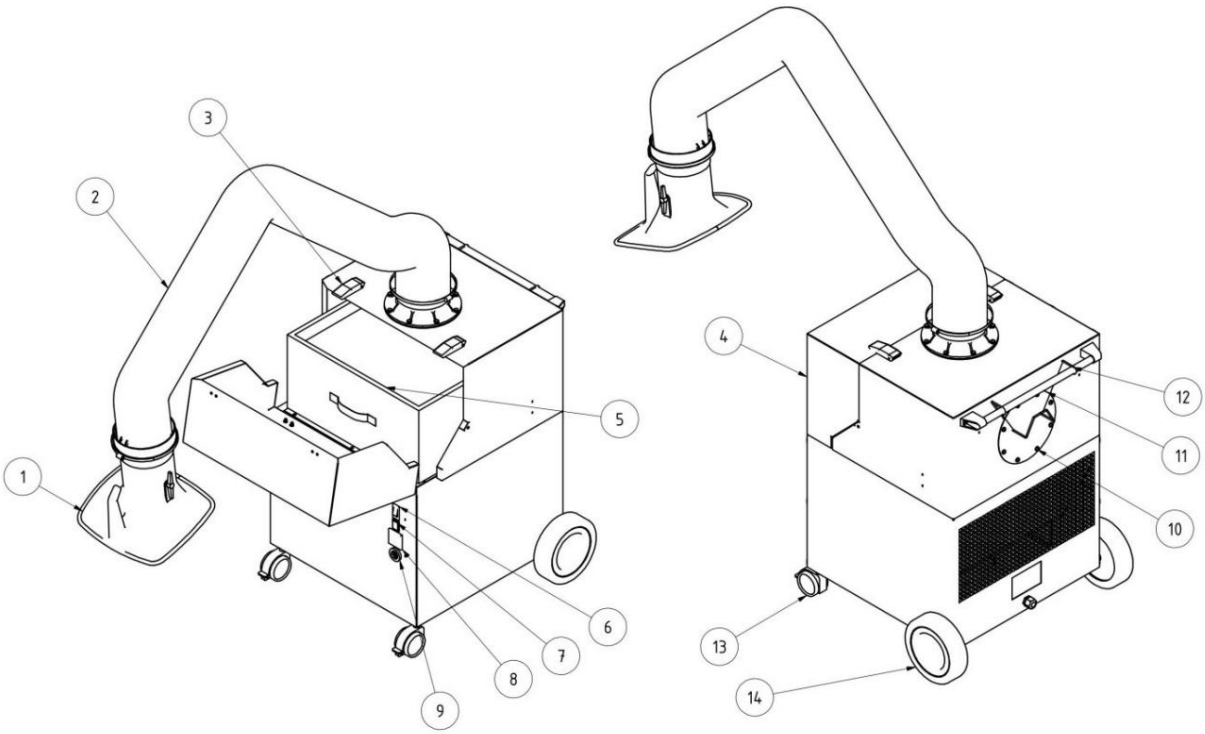

Figura 1, Descripción del producto

Descripción del artículo		Descripción del artículo	
1	campana extractora	8	contador de horas de funcionamiento
2	brazos de extracción	9	Señal de cambio de filtro
3	cierres de palanca	10.	Conexión para manguera de succión
4	puertas de mantenimiento	11	Manillar
5	juegos de filtros	12	soportes para cables
6	Interruptor de dispositivo I / 0		Rueda giratoria de 13 pulgadas con freno
7	luz de funcionamiento		rueda trasera de 14 pulgadas

Machine Translated by Google

3.1 Uso previsto

El SRF Master está diseñado para extraer y filtrar los humos de soldadura producidos durante la soldadura eléctrica en el punto de origen.
Las sustancias peligrosas liberadas durante el proceso de trabajo son capturadas por la campana extractora. El flujo de aire las introduce en la unidad de filtrado. Allí, pasan por una estera de prefiltro para partículas gruesas, otro prefiltro para polvo fino y un filtro principal que elimina incluso las partículas de humo respirables más finas con una eficacia de separación superior al 99 %. El aire limpio es entonces aspirado por el ventilador y devuelto a la zona de trabajo.

Al extraer humos de soldadura que contienen componentes cancerígenos, como los que se producen al soldar aceros aleados (por ejemplo, acero inoxidable), deben tomarse ciertas medidas.
Solo se permiten aquellos productos que hayan sido probados y aprobados de acuerdo con las normativas oficiales.
Los dispositivos homologados funcionan mediante el denominado método de recirculación de aire.

AVISO

IFA

Esta unidad de filtrado está diseñada para extraer los humos de soldadura producidos al soldar aceros con un contenido de aleación > 5% y < 30%.
aprobado y cumple los requisitos para la clase de separación de humos de soldadura W3, según DIN EN ISO 15012-1.
En Alemania, los trabajos de soldadura generalmente están sujetos a las regulaciones de TRGS 528 "Trabajos de soldadura" (Reglas técnicas).
(para sustancias peligrosas). Al extraer los humos de soldadura con
Para los componentes cancerígenos (por ejemplo, cromatos, óxidos de níquel, etc.), también deben cumplirse los requisitos de TRGS 560.

Los datos técnicos contienen las dimensiones y más información sobre el SRF.
Maestros que deben tenerse en cuenta.

AVISO

Consulte la información de la sección 9.1 Datos técnicos.

Por favor, siga estas instrucciones.

El uso correcto también incluye seguir las instrucciones.

—por seguridad,
- para operación y control,
- para mantenimiento y servicio,

que se describen en este manual de instrucciones.
Cualquier otro uso se considera indebido. El fabricante será el único responsable de los daños que pudieran derivarse.
El operador del archivo maestro SRF. Esto también se aplica a los cambios no autorizados en el archivo maestro SRF.

Machine Translated by Google

3.2 Filtro de humos de soldadura probado por DGUV

Este dispositivo cumple con los requisitos de la clase W3 de separación de humos de soldadura.

Para ver el certificado, póngase en contacto con el distribuidor o el fabricante.



Imagen similar

3.3 Uso indebido razonablemente previsible

El funcionamiento del SRF Masters no está permitido en áreas industriales donde se deben cumplir las normas de protección contra explosiones. Además, su funcionamiento está prohibido para:

− Procesos que no figuran en el uso previsto y en los que el aire aspirado:

- está contaminado con chispas, por ejemplo, procedentes de procesos de esmerilado, que, debido a su tamaño y el número de daños en la manguera de succión, incluyendo un incendio. El medio filtrante puede provocar;
- con líquidos y la consiguiente contaminación del flujo de aire se mezcla con aerosoles y vapores que contienen aceite;
- está mezclado con polvos y/o sustancias altamente inflamables y combustibles, que pueden formar mezclas o atmósferas explosivas;
- se mezcla con otros polvos agresivos o abrasivos que el El filtro maestro SRF y los elementos filtrantes utilizados se dañarán;
- contiene sustancias orgánicas tóxicas/sustancias que, durante el El material se libera durante la separación.

Los materiales de desecho, como las partículas separadas, pueden contener sustancias nocivas. No deben desecharse en el vertedero de residuos domésticos; es necesario un tratamiento ambientalmente responsable.

Cuando se utiliza según lo previsto, el SRF Master no presenta ningún mal uso razonablemente previsible que pueda dar lugar a situaciones peligrosas que resulten en lesiones personales.

Machine Translated by Google

3.4 Marcas y señales en el Maestro SRF

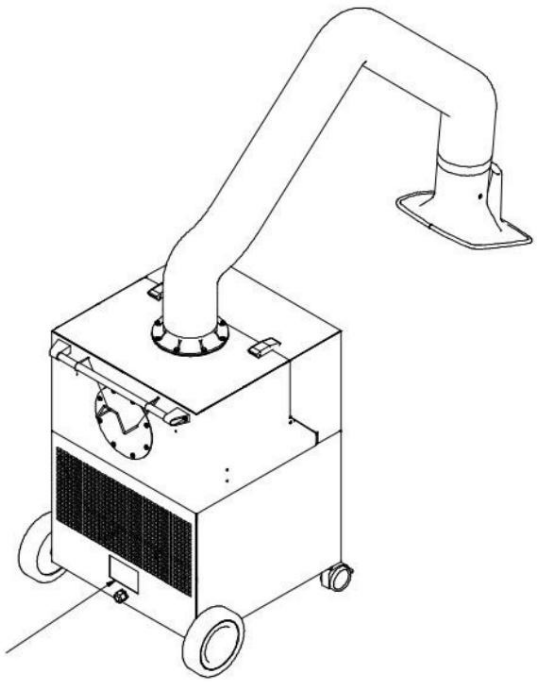

Figura 2, Marcas y señales

Sdohild	Serdeutung*1	Umbr ingungsort
Placa de tipo	con la siguiente información: - POTENCIA DE SOLDADURA - Stürmer Maschinen GmbH Dr.-Robert-Pfleger-Str. 26 D-96103 Hallstadt/Bamberg − Tipo Maestro SRF - Tensión de conexión - Año de construcción: − Número de máquina: - Peso: 72 kg	Parte trasera del dispositivo, parte inferior
pegatinas	con el − Identificación de la Clase de humos de soldadura W 3 según EN ISO 15012-1 - Indicación de la fecha de la próxima inspección	Dispositivo frontal, centro, izquierda

*1 Ejemplo de información de la placa de identificación.

Machine Translated by Google

3.5 Riesgo residual

Incluso cuando se respetan todas las normas de seguridad, el riesgo persiste durante el funcionamiento.
El SRF Master tiene un riesgo residual que se describe a continuación.

Todas las personas que trabajen en o con el SRF Master deben ser conscientes de este riesgo residual y seguir las instrucciones que impiden que este riesgo residual provoque accidentes o daños.

Durante los trabajos de montaje y preparación, puede ser necesario desmontar los equipos existentes del edificio. Esto genera diversos riesgos residuales y peligros potenciales.
del cual el operador debe estar al tanto.



ADVERTENCIA

Daño grave a la salud de los órganos respiratorios y

Es posible acceder a las vías respiratorias; utilice protección respiratoria. Por ejemplo:
una mascarilla respiratoria filtrante de
clase FFP2 según EN 149.

El contacto de la piel con humos de soldadura, etc., puede ser peligroso para las pieles sensibles.
Puede provocar irritación cutánea; utilice ropa protectora.

Antes de comenzar los trabajos de soldadura, asegúrese de que el brazo de extracción y la campana de extracción estén correctamente ajustados y de que los elementos filtrantes estén completos y sin daños.
¡Siempre y cuando el dispositivo esté en funcionamiento! Solo cuando se ilumine el indicador verde se extraerá un caudal suficiente para capturar los humos de soldadura.

Al cambiar los filtros, puede producirse contacto de la piel con el polvo acumulado, y el trabajo también puede levantar parte de este. Por lo tanto, utilice protección respiratoria y ropa de protección.

Las brasas en los elementos filtrantes pueden provocar potencialmente…
Un fuego latente: apague el dispositivo de filtrado.
Cierre la válvula de mariposa en la campana extractora y deje que el dispositivo se enfríe de forma controlada; si es necesario, tome medidas de extinción, asegure la zona de peligro e informe inmediatamente a la persona responsable.

Las fugas en la unidad de filtrado pueden permitir que el polvo entre en el ambiente; elimine inmediatamente las fugas y limpie el área contaminada, utilizando protección respiratoria y ropa de protección.

Machine Translated by Google

4. Transporte y almacenamiento

4.1 Transporte



PELIGRO

¡Durante la carga y el transporte del SRF Masters pueden producirse lesiones por aplastamiento que pongan en peligro la vida!

¡Una elevación y un transporte inadecuados pueden provocar que el palé que contiene la unidad de filtro se vuelque y se caiga!

- ¡Nunca se coloque debajo de cargas suspendidas!

Para transportar el palé con la unidad de filtrado, es adecuado utilizar una transpaleta o una carretilla elevadora.

4.2 Almacenamiento

El SRF Master debe almacenarse en su embalaje original a una temperatura ambiente de -20 °C a +55 °C en un lugar seco y limpio.
El embalaje no debe contener otros objetos.

convertirse en.

Machine Translated by Google

5. Ensamblaje



ADVERTENCIA

Durante el montaje del brazo de succión pueden producirse lesiones graves debido a la tensión de los muelles helicoidales. Un manejo inadecuado puede provocar que la estructura de soporte se mueva inesperadamente, causando lesiones faciales graves o aplastamiento de los dedos.



AVISO

El operador del SRF Master solo podrá encomendar la instalación independiente del dispositivo a personas familiarizadas con esta tarea.
Se requieren dos empleados para ensamblar el dispositivo.

5.1 Desembalaje y montaje de las ruedas

• Retire las cajas pequeñas del embalaje exterior grande (funda) y déjelas a un lado. • Ahora levante el embalaje exterior grande. • El SRF Master se apoya sobre una base de cartón y está atornillado al palé con dos soportes metálicos.

Corta las esquinas de esta base de cartón con un cuchillo para poder doblar los laterales hacia abajo. Afloja los tornillos de los soportes metálicos y retira también los dos tornillos más grandes para desmontar por completo el dispositivo de sujeción para el transporte. • Dentro de una de las cajas más pequeñas hay dos ruedas traseras grandes con Eje premontado y dos ruedas giratorias más pequeñas con frenos (ruedas delanteras). Además, hay dos tapas para las ruedas traseras y dos ejes para el montaje de las ruedas delanteras.

• En la parte trasera de la máquina hay un asa. Tire de ella e incline ligeramente la máquina hacia atrás hasta que la parte delantera quede a unos 150 mm del suelo. • Mientras sujeta la máquina en esta posición, otra persona deberá insertar los dos ejes de las ruedas delanteras desde abajo en las roscas situadas en la placa base, en las esquinas delanteras de la máquina.

• Ahora, empuje las dos ruedas delanteras hasta el fondo sobre los ejes ya montados en la máquina. Las ruedas delanteras ya están acopladas a la máquina. • Ahora, baje lentamente la parte delantera de la máquina y levántela por el Levante ligeramente el asa.

Machine Translated by Google

- El segundo empleado ahora puede manejar las grandes ruedas traseras con su ejes premontados desde el lateral en los manguitos roscados ubicados allí Atorníllalo.
- En el último paso, coloque las dos tapas de cubierta sobre la superficie previamente colocada. ruedas traseras montadas.
- Ahora levante con cuidado el SRF Master hacia atrás para retirarlo de la paleta. abajo.
- Suelte los seguros de tensión en la parte superior del dispositivo, abra el Abra la puerta de mantenimiento y compruebe si los elementos filtrantes están dañados. Estado y disposición correctos. Consulte también las instrucciones. En el punto 7.3 Cambio de filtro.

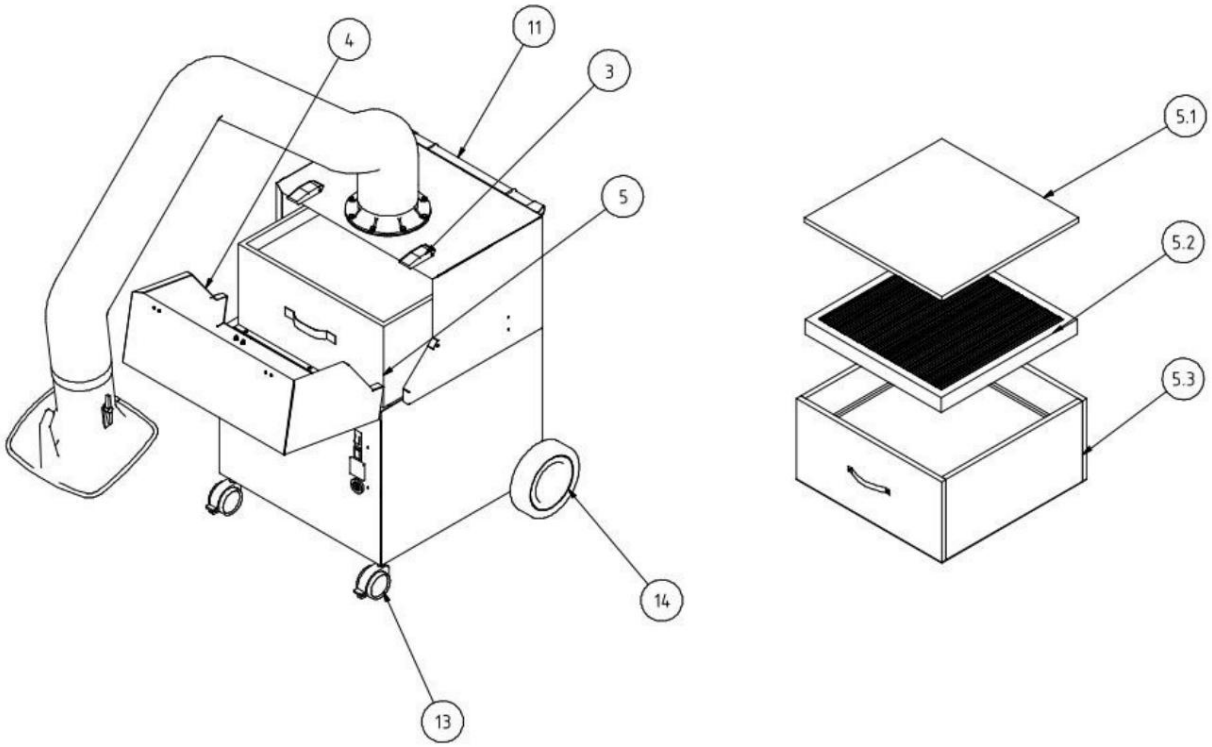

Figura 3, Desembalaje y montaje

	Descripción del artículo	Multitud
3	Cierre de tensión	2
4	Puerta de	1
5		1
5.1	mantenimiento	1
5.2	Juego de filtros	1
5.3	Alfombrilla	1
11	de prefiltro	1
13	Casete de prefiltro Filtro principal Asa Rueda giratoria con freno (rueda delantera)	2
14	rueda trasera	2

Machine Translated by Google

5.2 Montaje del brazo de extracción

El brazo extractor consta de tres componentes principales: un cabezal giratorio, un marco de soporte y una campana extractora. Cada uno de ellos viene empaquetado individualmente en una caja de cartón.

La caja que contiene el armazón de transporte incluye instrucciones aparte para el montaje y ajuste del brazo de extracción. Siga estas instrucciones para montar el brazo de extracción en un dispositivo móvil.

Machine Translated by Google

6. Uso

Toda persona involucrada en el uso, mantenimiento y reparación del SRF Master debe haber leído y comprendido completamente estas instrucciones de funcionamiento.

6.1 Cualificación del personal operativo

El operador del SRF Master solo podrá confiar el uso independiente del dispositivo a personas familiarizadas con esta tarea.

Estar familiarizado con esta tarea implica que las personas implicadas han recibido instrucciones de acuerdo con la descripción de la tarea y están familiarizadas con las instrucciones de funcionamiento y las instrucciones operativas pertinentes.

Solo el personal capacitado o instruido debe utilizar el SRF Master. Esta es la única manera de garantizar que todos los empleados trabajen de forma segura y consciente de los riesgos.

6.2 Controles

La parte frontal del SmartMaster contiene estos cuatro componentes, uno debajo del otro:

- Interruptor de dispositivo I / 0

  Este interruptor enciende y apaga el dispositivo. Cuenta con protección térmica, lo que también protege el motor contra sobrecargas. Si algún objeto extraño entra en el impulsor del ventilador y lo bloquea, este interruptor vuelve automáticamente a la posición "0" después de unos segundos, evitando que el motor se queme.

- Luz indicadora de funcionamiento

  La luz indicadora verde muestra que el dispositivo está en funcionamiento y operando correctamente. Si no se alcanza la tasa de extracción mínima o si el interruptor del dispositivo vuelve a la posición "0" debido a una sobrecarga, la luz indicadora verde se apagará.

  Suelde únicamente cuando la luz indicadora de funcionamiento verde esté encendida.

- Contador de horas de funcionamiento

  El contador de horas de funcionamiento funciona simultáneamente con el motor del ventilador. Permite recopilar información sobre el tiempo de funcionamiento del SRF Master, así como controlar la vida útil de los filtros. Esto permite adquirir filtros de repuesto con suficiente antelación antes de que sea necesario cambiarlos.

Machine Translated by Google

- Bocina de señales

La captura eficaz de los humos de soldadura solo es posible con una capacidad de extracción suficiente. A medida que los filtros se saturan de polvo, aumenta su resistencia al flujo y disminuye la capacidad de extracción. En cuanto esta cae por debajo del valor mínimo, suena la alarma y se apaga el indicador verde de funcionamiento. Es necesario cambiar el filtro.

Lo mismo ocurre si la válvula de mariposa en la toma de aire está demasiado cerrada, reduciendo así también en exceso la potencia de extracción.
Esto se puede solucionar abriendo la válvula de mariposa.

Machine Translated by Google

6.3 Posicionamiento de la campana extractora

El brazo o campana de extracción está diseñado para combinarse fácilmente con
La campana extractora se puede ajustar y mover con una sola mano. Una vez ajustada, permanece suspendida en su posición. Además, tanto la campana como el brazo extractor pueden girar 360°, lo que permite prácticamente cualquier posición. Para una correcta captura de los humos de soldadura, es importante que la campana extractora esté siempre bien colocada. La posición correcta se muestra en la siguiente imagen.

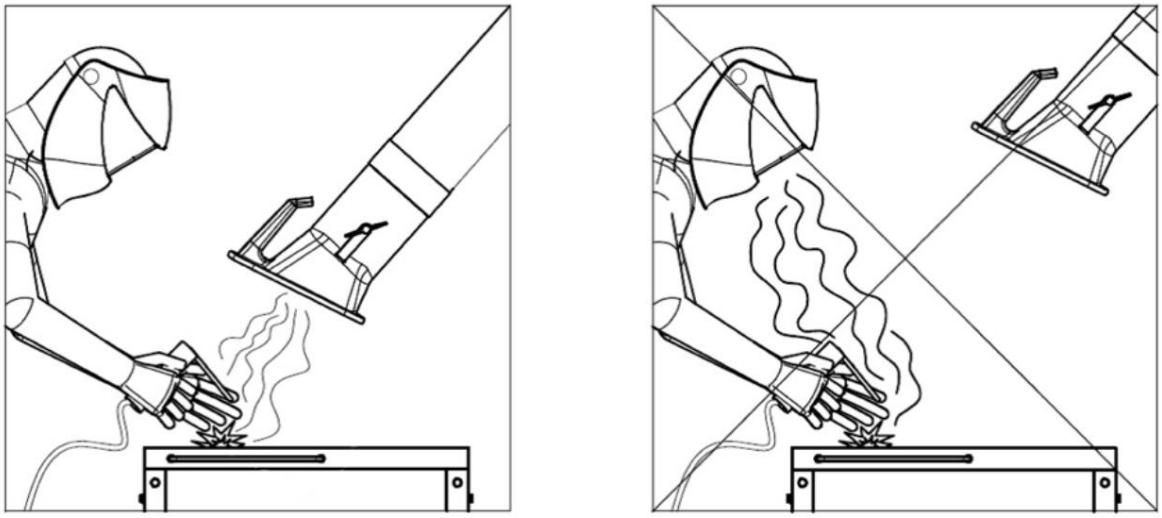

Figura 4. Posicionamiento de la campana de extracción.

- Coloque el brazo de extracción de manera que la campana de extracción quede en ángulo.
  se encuentra por encima del punto de soldadura.
- La campana extractora debe estar colocada de forma que cumpla con la normativa.
  movimiento de humos de soldadura inducidos térmicamente y el rango de succión
  Los humos de soldadura se capturan de forma segura.
- Guíe siempre la campana extractora hacia el punto de soldadura correspondiente.



ADVERTENCIA

Si la campana extractora está mal colocada o la potencia de extracción es demasiado baja,
La campana extractora no captura adecuadamente las sustancias peligrosas del aire.
Como resultado, estas sustancias pueden entrar en la zona de respiración del usuario y causarle problemas de salud.

6.4 Puesta en marcha

- Encienda el dispositivo usando el interruptor etiquetado como “0” e “I”.
- El ventilador se pone en marcha y la luz indicadora de funcionamiento verde señala que
  funcionamiento sin problemas del dispositivo.
- Suelde únicamente cuando la luz indicadora de funcionamiento esté encendida.
- Siga siempre el progreso del proceso de trabajo con la campana extractora.

Machine Translated by Google

7 Mantenimiento

Las instrucciones descritas en este capítulo deben entenderse como requisitos mínimos. Dependiendo de las condiciones de funcionamiento, podrían ser necesarias instrucciones adicionales para mantener el SRF Master en óptimas condiciones.
Los trabajos de mantenimiento y reparación descritos en este capítulo solo podrán ser realizados por personal de reparación especialmente capacitado del operador.
Todas las piezas de repuesto utilizadas deben cumplir los requisitos técnicos especificados por Stürmer Maschinen GmbH.
Esto generalmente está garantizado con repuestos originales.
Garantizar la eliminación segura y respetuosa con el medio ambiente de los materiales operativos y las piezas de repuesto.

Al realizar trabajos de mantenimiento, tenga en cuenta lo siguiente:

- Capítulo 2.4 Instrucciones de seguridad para el personal operativo •
  Capítulo 2.5 Instrucciones de seguridad para el mantenimiento y la solución de problemas • Las instrucciones de seguridad específicamente enumeradas en este capítulo para las tareas individuales.
- ¡Por favor, observe las instrucciones de seguridad en las páginas siguientes!

7.1 Cuidado

El mantenimiento del SRF Master se limita esencialmente a limpiar todas las superficies de polvo y depósitos, así como a revisar los insertos de los filtros.

Tenga en cuenta las advertencias enumeradas en el punto 2.5 “Instrucciones de seguridad para el mantenimiento y la solución de problemas del SRF Master”.



Aviso

¡No limpie el SRF Master con aire comprimido! Esto puede provocar que partículas de polvo y/o suciedad entren en el aire circundante.

Un mantenimiento adecuado ayuda a mantener el SRF Master en buen estado de funcionamiento a largo plazo.

- Limpie el SRF Master a fondo una vez al mes. • Las superficies externas del SRF Master se pueden limpiar con un limpiador industrial adecuado.
  La aspiradora debe ser de clase H para polvo o, alternativamente, limpiarse con un paño húmedo.

- Al limpiar el brazo de extracción, elimine también cualquier polvo acumulado u otros depósitos en la rejilla protectora (disponible como opción) o en el interior de la campana extractora.

- Compruebe si la manguera del brazo de extracción presenta daños, por ejemplo, agujeros por quemaduras causadas por chispas o roces.

Machine Translated by Google

Aviso

Los daños importantes y las fugas reducirán el rendimiento de extracción a través de la campana extractora. Reemplace la manguera por una nueva a tiempo.

7.2 Mantenimiento

El correcto funcionamiento del SRF Master se ve influenciado positivamente por las revisiones y el mantenimiento regulares, que deben realizarse al menos una vez al año.

Aparte del ajuste ocasional de las articulaciones del brazo de succión y el reemplazo necesario del filtro, el dispositivo no requiere mantenimiento. Para obtener instrucciones sobre el ajuste de las articulaciones, consulte las instrucciones de montaje y mantenimiento incluidas con el brazo de succión.

Tenga en cuenta las advertencias enumeradas en el punto 2.5 “Instrucciones de seguridad para el mantenimiento y la solución de problemas del SRF Master”.

7.3 Cambio de filtro

La vida útil de los elementos filtrantes depende del tipo y la cantidad de partículas recolectadas. Para optimizar la vida útil del filtro principal y protegerlo de partículas de mayor tamaño, se instalaron aguas arriba una estera prefiltrante y un casete prefiltrante de tamaño considerablemente más fino.
Se recomienda reemplazar la estera prefiltrante económica con regularidad, dependiendo de la carga de trabajo, por ejemplo. cambiarlo a diario o semanalmente, y no esperar hasta que esté completamente cubierto de polvo.
A medida que aumenta la carga de polvo en los filtros, su resistencia al flujo aumenta y la potencia de succión del dispositivo disminuye. Una vez que alcanzan un valor mínimo
Si la temperatura baja de un cierto umbral, suena la bocina y se apaga la luz verde de funcionamiento.
Es necesario cambiar el filtro. En la mayoría de los casos, bastará con cambiar la esterilla y el cartucho del prefiltro. Únicamente en el segundo o tercer cambio del cartucho del prefiltro será necesario cambiar también el cartucho del filtro principal para evitar que la alarma vuelva a sonar poco después.

ADVERTENCIA

No está permitido limpiar los elementos filtrantes. Esto dañará inevitablemente el material filtrante, dejando el filtro ineficaz y permitiendo que sustancias peligrosas entren en el aire respirable.
Al realizar los siguientes pasos, preste especial atención a la junta del filtro principal.
Solo una junta intacta permite la alta eficiencia de filtración del dispositivo. Filtro principal con
Por lo tanto, las juntas dañadas deben reemplazarse en cualquier caso.

Machine Translated by Google

Utilice únicamente filtros de repuesto originales, ya que solo estos garantizan la eficiencia de separación requerida y se ajustan a la unidad de filtrado y a los datos de rendimiento.

• Apague el SRF Master en el interruptor del dispositivo, Fig. 1, elemento 6. • Evite la reactivación involuntaria tirando del Enchufe de alimentación.

• Suelte los seguros de tensión, elemento 2, y abra la puerta de mantenimiento, elemento 3. • Levante ligeramente el filtro principal, Fig. 5, elemento 5.3, por el asa delantera para separar el sello de la superficie de apoyo y tire de él un poco hacia usted.

• En la parte trasera, el filtro principal se desliza sobre perfiles guía con pernos montados lateralmente, lo que lo levanta. Esto evita daños en el sello trasero (véase la figura 6). • A continuación, sujete el filtro por la parte posterior con la mano libre. Levántelo de la unidad con ambas manos y colóquelo sobre una superficie de trabajo limpia y nivelada. • Retire con cuidado la esterilla del prefiltro del filtro principal para

Evite levantar polvo en la medida de lo posible.

• El cartucho del prefiltro tiene asas en la parte superior para extraerlo del filtro principal. • Coloque los filtros que va a reemplazar en una bolsa de plástico y ciérrela, por ejemplo, con bridas. Puede encontrar bolsas de plástico adecuadas con la referencia 119 0746.

• Reemplace cada elemento filtrante que necesite cambiarse por uno nuevo. • Manipule el filtro principal con especial cuidado. Solo uno Un sello intacto en la parte inferior del filtro principal garantiza la alta eficiencia de separación de la unidad. • Levante el filtro principal, con el casete y la esterilla del prefiltro, sujetándolo con una mano por la parte trasera y otra por el asa delantera, y colóquelo sobre las guías de la unidad de filtrado utilizando los tornillos laterales.

Mientras continúa levantando el filtro por la parte delantera, deslícelo hacia atrás dentro del dispositivo hasta que encaje en su lugar con un clic audible. Vuelva a abrir la puerta de servicio y cierre los pestillos.

• Enchufe el cable de alimentación a la toma de corriente y encienda el dispositivo. El indicador verde de encendido debería iluminarse, lo que indica que el dispositivo funciona correctamente. • Deseche los filtros usados de acuerdo con la normativa local. Los códigos de residuos aplicables pueden obtenerse de la empresa local de gestión de residuos.

• Finalmente, se limpia la zona de mantenimiento, por ejemplo, con una aspiradora industrial. Limpieza de polvo clase "H".

Machine Translated by Google

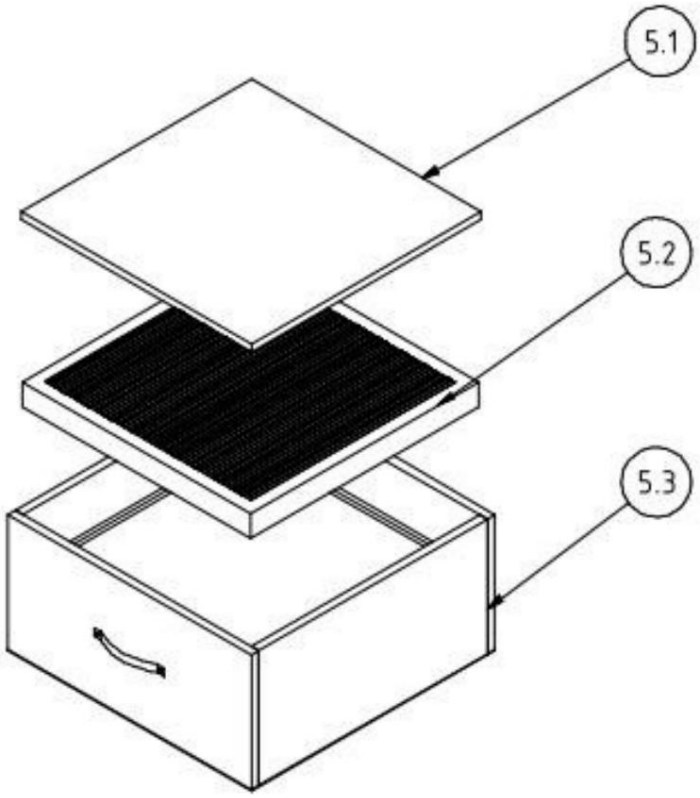

Abbildung 5, Filteraufbau

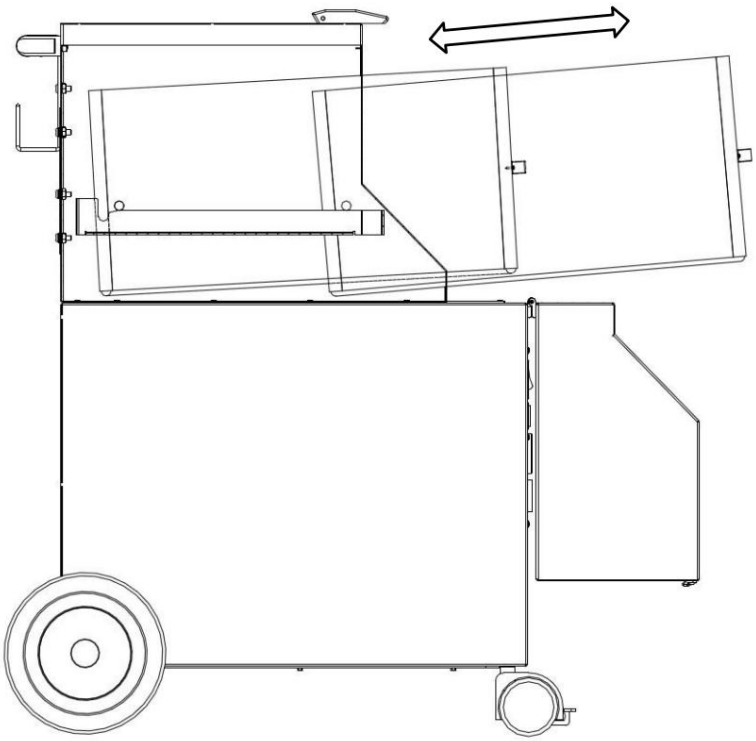

Figura 6, Cambio de filtro

Machine Translated by Google

7.4 Solución de problemas

Perturbación	Posible causa	recurso
No todo el humo se detecta.	La distancia entre la campana extractora y el punto de soldadura es demasiado grande.	Acerca la campana extractora.
	Salida de aire limpio oculta.	Mantenga despejada la salida de aire limpio.
Suena la bocina, pero la luz indicadora verde de funcionamiento no se enciende.	Potencia de extracción insuficiente Válvula de mariposa en el capó de extracción cerrada.	Abra completamente la válvula de mariposa en la campana de extracción.
	Filtros saturados.	Cambiar los filtros.
El polvo escapa por el lado del aire limpio.	Filtros dañados.	Cambiar los filtros.
El interruptor del dispositivo se libera fuera de.	Motor bloqueado.	Por un electricista Haz que lo revisen.
El dispositivo no arranca.	No hay tensión de red. Haga que lo revise un electricista.	

Machine Translated by Google

7.5 Medidas de emergencia

En caso de incendio en la unidad de filtrado o en sus componentes de detección, deberá seguirse el siguiente procedimiento:

- Desconecte el SRF Master de la fuente de alimentación, si es posible desenchufándolo.
- Extinga el fuego con un extintor de polvo estándar.
- Si es necesario, avise a los bomberos.



ADVERTENCIA

¡No abra la puerta de mantenimiento de la unidad de filtrado, riesgo de incendio repentino!

En caso de incendio, bajo ninguna circunstancia toque el aparato sin guantes de protección adecuados. ¡Peligro de quemaduras!

Machine Translated by Google

8 Eliminación

Al desechar los residuos, tenga en cuenta lo siguiente:

- Capítulo 2.4 Instrucciones de seguridad para el personal operativo
- Capítulo 2.5 Instrucciones de seguridad para el mantenimiento y la resolución de problemas
- Las obras específicamente enumeradas en este capítulo para cada obra individual
  Instrucciones de seguridad.



PRECAUCIÓN

Deténgase durante todo trabajo en y con el Maestro SRF

¡Las obligaciones legales en materia de prevención de residuos y reciclaje/eliminación adecuados!

Los trabajos de desmantelamiento deben realizarse con el máximo cuidado para evitar cualquier daño al SRF. El polvo adherido a la estructura principal puede levantarse y causar lesiones a personas ajenas a la tarea. Por lo tanto, se necesita una buena herramienta para el desmontaje.
Utilice una habitación bien ventilada con extracción de aire filtrada o una unidad de filtrado móvil adecuada. El área de trabajo debe estar separada/marcada.
Todo el polvo que se levante deberá aspirarse inmediatamente con una aspiradora de clase de polvo "H". ser absorbido.

Durante estos trabajos se requiere el uso de equipos de protección individual, como ropa de protección. Utilice guantes, un respirador purificador de aire motorizado, etc., para evitar el contacto con para evitar polvos peligrosos.

Antes de comenzar el desmontaje, el dispositivo debe limpiarse y debe eliminarse todo el polvo que quede en su superficie y en su interior. Para ello, se debe utilizar una aspiradora industrial. Se puede utilizar la clase de polvo “H”.

Al inicio del desmontaje, los filtros instalados se retiran y se colocan en un
El dispositivo se desecha en una bolsa de plástico sellada. Luego se desmonta y se libera.
El polvo se aspira repetidamente. Posteriormente, las piezas se pueden separar por material y ser desechadas por una empresa autorizada.

Finalmente, hay que limpiar la zona de trabajo.

Machine Translated by Google

9 Apéndice

9.1 Datos técnicos

Tensión de conexión	Corriente alterna monofásica, ver Placa de tipo
Potencia del motor	1,1 kW
consumo de energía	Ver placa de identificación
ciclo de trabajo	100%
Clase de protección	IP 42
Clase ISO	F
Temperatura ambiente admisible	-10 / +40 °C
Máxima potencia del ventilador.	1.600 m³/h
Potencia del dispositivo, máx.	1300 m²/h sin brazo de extracción; 950 m³/h con brazo de extracción
Presión negativa máxima.	1.500 Pa
Capacidad mínima de extracción (umbral de activación) Monitoreo del flujo volumétrico	400 m³/h
brazo de extracción	NO 150, 2 m o 3 m
Área de filtro	Casete de prefiltro 2,2 m² Filtro principal 13 m2
Clase de separación de humos de soldadura según EN ISO 15012-1	W3
Nivel de presión sonora a 1 m de distancia según DIN EN ISO 3744	72 dB(A)
Ancho	580 mm
profundidad	580 mm
Altura	900 mm
Peso	72 kg, sin brazo de succión 81 kg, con brazo de succión de 2 m

Machine Translated by Google

9.2 Piezas de repuesto y accesorios

N.° de artículo	Fig.	Pos.	Descripción	Artículo nº
1	1	1	campana extractora	79 103 00
2	1	2	Manguera para brazo de succión, 2 m	114 0348
2	1	2	Manguera para brazo de succión, 3 m	114 0349
3	-	-	Juego de mangueras de succión NW 150, 3 m, Boquilla de succión con base magnética y Material de conexión	64 300 08
4	-	-	Juego de mangueras de succión NW 150, 6 m, Boquilla de succión con base magnética y Material de conexión	64 300 09
5	5	5.1	Alfombrilla prefiltrante (paquete de 10)	109 0452
6	5	5.2	Casete de prefiltro	109 0453
7	5	5.3	Filtro principal	109 0454
8	-	-	Bolsas para desechar filtros (paquete de 10)	119 0746

Machine Translated by Google

9.3 Diagramas de circuitos

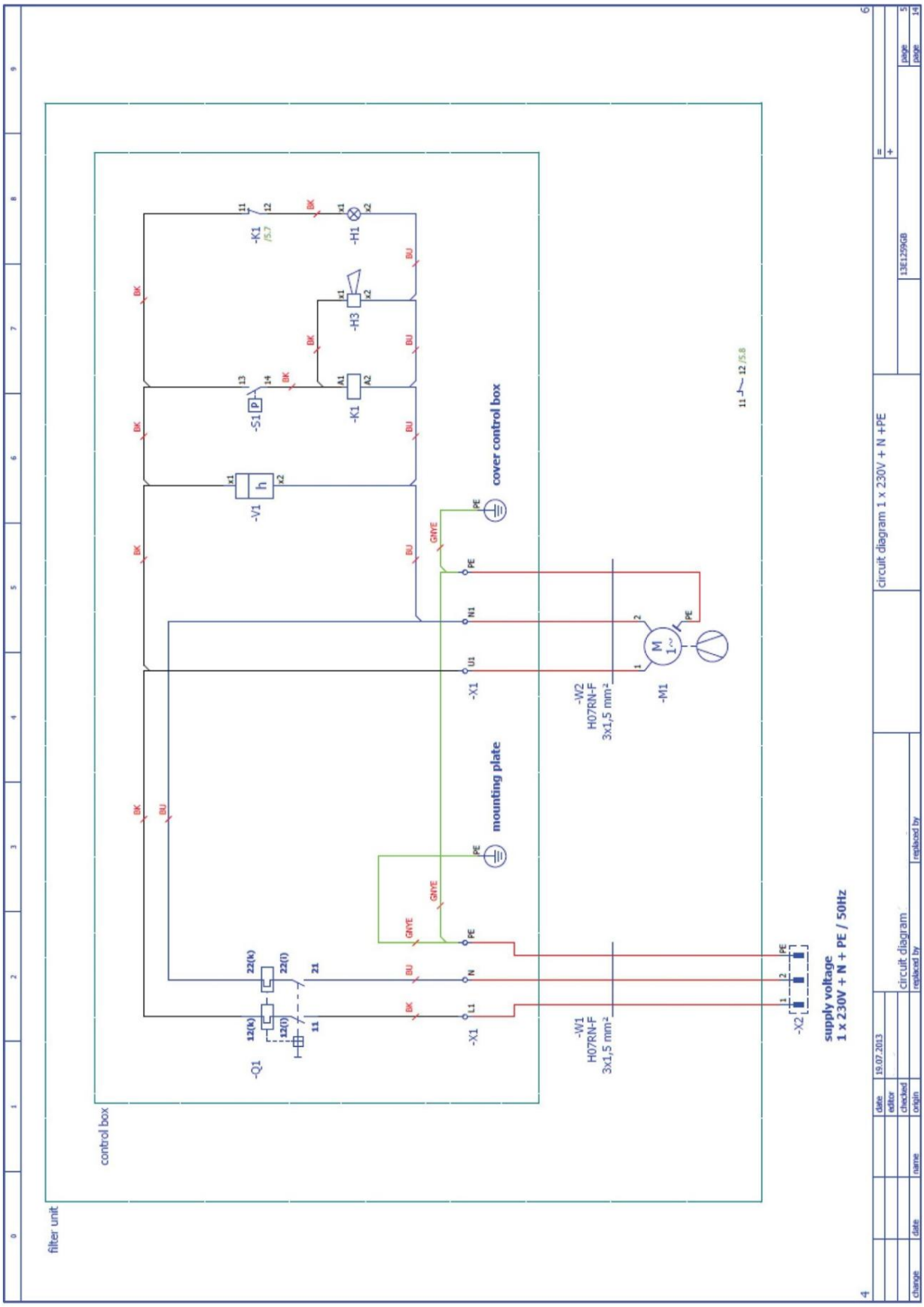

Machine Translated by Google

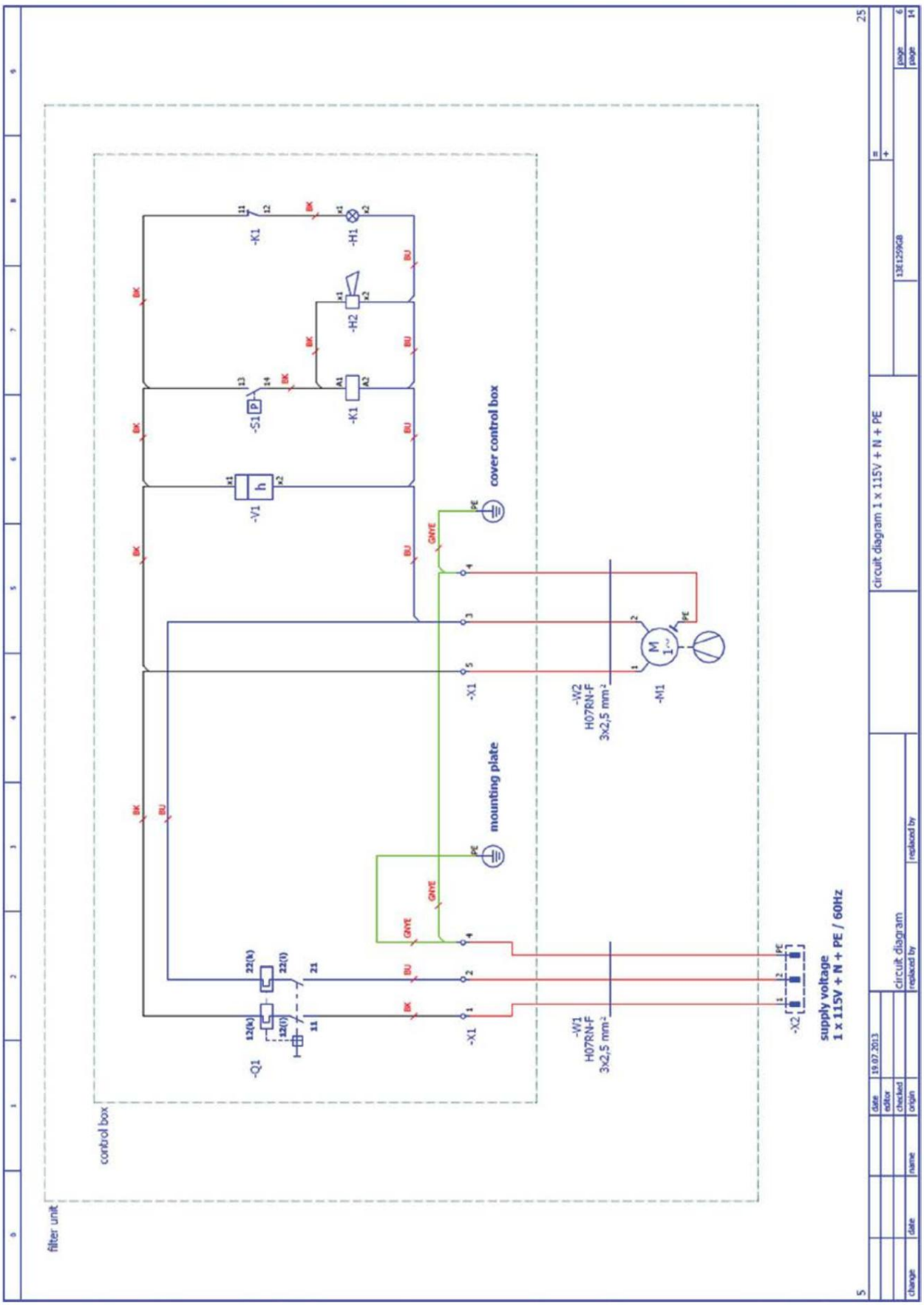

Machine Translated by Google

Declaración de conformidad de la UE

De conformidad con la Directiva de Maquinaria 2006/42/CE, Anexo II 1.A

Fabricante/Distribuidor:	Stürmer Maschinen GmbH Dr.-Robert-Pfleger-Str. 26 D-96103 Hallstadt
Por la presente se declara que el siguiente producto	
Grupo de productos:	Welding Power®
Tipo de máquina:	extracción móvil de humos de soldadura
Designación de la máquina:	Maestro SRF
Número de artículo:	1800020
Número de serie *:	_____
Año de construcción*:	20_____

* Rellene estos campos utilizando la información de la placa de identificación.

El objeto de la prueba DGUV realizada por el instituto de pruebas IFA, Alte Heerstraße 111, 53757 Sankt Augustin, con certificado de prueba DGUV n.° IFA 1905051, fue, y todas las disposiciones pertinentes de la directriz antes mencionada, así como las demás directrices aplicadas (en adelante), incluida su versión en el momento de la declaración.
Esto se corresponde con los cambios aplicables.

Directivas relevantes de la UE:	2014/30/UE	Directiva EMC
	2008/43/CE	Guía de etiquetado

Se aplicaron las siguientes normas armonizadas:

EN ISO 12100	Seguridad de las máquinas: principios generales de diseño Evaluación y reducción de riesgos (ISO 12100:2010)
EN ISO 13857	Seguridad de la máquina: distancias de seguridad contra la Alcanzar zonas de peligro con la parte superior y miembros inferiores
EN 610000-6-2	Norma técnica para la inmunidad a las interferencias
EN 610000-6-4	Transmisión de interferencia estándar básica técnica
DIN EN 60204-1	Seguridad de las máquinas - Equipos eléctricos de Máquinas, Parte 1: Requisitos generales
DIN EN ISO 15012-1 (2013)	Salud y seguridad laboral en soldadura y procesos relacionados: requisitos, ensayos y Etiquetado de sistemas de purificación de aire - Parte 1: Determinación de la eficiencia de separación de humos de soldadura (ISO) 15012-1:2004); Versión alemana EN ISO 15012-1:2004
DIN EN ISO 15012-4 (2016)	Salud y seguridad laboral en soldadura y procesos relacionados Procedimientos - Dispositivos para la captura y separación Humos de soldadura - Parte 4: Requisitos generales (ISO 15012-4:2016); Versión alemana EN ISO 15012-4:2016

Información adicional:

La declaración de conformidad quedará invalidada en caso de uso indebido o modificaciones estructurales no confirmadas por escrito por nosotros como fabricante.

Responsable de la documentación:	Kilian Stürmer, Stürmer Maschinen GmbH, Dr.-Robert-Pfleger-Str. 26, 96103 Hallstadt

Hallstadt, 5 de diciembre de 2019

Kilian Stürmer
Director general

Machine Translated by Google

schweisskraft









stürmer
WELT DER MASCHINEN

Stürmer Maschinen GmbH
Dr.-Robert-Pfleger-Straße 26
D-96103 Hallstadt
+49 951 96 555 - 0
info@stuermer-maschinen.de
www.stuermer-maschinen.de













www.stma.de/youtube-de
www.facebook.com/stuermer.maschinen.gmbh
www.xing.com/companies/stürmermaschinengmbh
www.linkedin.com/company/8690471