Machine Translated by Google

Instrucciones de funcionamiento

extracción de humos de soldadura

SRF Master XL



SRF Master XL

Machine Translated by Google

imprimir

Identificación del producto

Sistema de extracción de humos de soldadura, número de artículo

SRF Master XL	1800040

Fabricante

Stürmer Maschinen GmbH Dr.-

Robert-Pfleger-Str. 26 D-96103
Hallstadt

Fax: 0049 (0) 951 - 96555-55

Correo electrónico: info@schweisskraft.de
Internet: www.schweisskraft.de

Información sobre las instrucciones de funcionamiento

Instrucciones de funcionamiento originales

Edición: 23 de octubre de 2026
Versión: 1.06

Idioma: Alemán

Autor: MS/CO

Información sobre derechos de autor

Copyright © 2026 Stürmer Maschinen GmbH, Hallstadt, Alemania.

Las especificaciones técnicas están sujetas a cambios sin previo aviso. Salvo error u omisión.

introducción

Ha hecho una buena elección al adquirir el sistema de extracción de humos de soldadura de Schweisskraft.

Lea atentamente las instrucciones de funcionamiento antes de poner en marcha el dispositivo.

Este documento proporciona información sobre la puesta en marcha adecuada, el uso previsto, el funcionamiento seguro y eficiente, y el mantenimiento del sistema de extracción de humos de soldadura.

Las instrucciones de funcionamiento son parte integral del sistema de extracción de humos de soldadura. Deben conservarse siempre junto al sistema. Asimismo, en la zona de funcionamiento del sistema se aplican las normas locales de prevención de accidentes y las normas generales de seguridad.

Las ilustraciones incluidas en estas instrucciones de funcionamiento tienen como objetivo proporcionar una comprensión básica y pueden diferir del diseño real.

derechos de autor

El contenido de estas instrucciones está protegido por derechos de autor. Su uso está permitido únicamente en el contexto del sistema de extracción de humos de soldadura. Cualquier otro uso está prohibido sin el consentimiento por escrito del fabricante.

Para proteger nuestros productos, registramos marcas comerciales, patentes y derechos de diseño siempre que sea posible. Nos oponemos firmemente a cualquier infracción de nuestra propiedad intelectual.

Servicio al cliente

Si tiene alguna pregunta sobre su sistema de extracción de humos de soldadura o necesita información técnica, póngase en contacto con su distribuidor especializado. Estarán encantados de ofrecerle asesoramiento e información experta.

Alemania Stürmer
Maschinen GmbH Dr.-Robert-
Pfleger-Str. 26 D-96103 Hallstadt

Servicio de reparación:

Fax: 0049 (0) 0951 96555-111
Correo electrónico: service@stuermer-maschinen.de

Pedido de repuestos:

Fax: 0049 (0) 0951 96555-119
Correo electrónico: ersatzteile@stuermer-maschinen.de

Siempre nos interesa la información y las experiencias obtenidas durante la aplicación, ya que pueden ser valiosas para mejorar nuestros productos.

Machine Translated by Google

Tabla de contenido

1 General .....- 5 -
1.1 Introducción .....- 5 -
1.2 Información sobre derechos de autor y propiedad intelectual .....- 5 -
1.3 Instrucciones para el operador .....- 5 -
2 Seguridad .....- 7 -
2.1 General .....- 7 -
2.2 Notas sobre signos y símbolos .....- 7 -
2.3 Marcas/señales que debe colocar el operador .....- 8 -
2.4 Instrucciones de seguridad para el personal operativo .....- 8 -
2.5 Instrucciones de seguridad para el mantenimiento/solución de problemas ..... - 9 -
2.6 Información sobre tipos especiales de peligros ..... - 9 -
3 Detalles del producto ..... - 14 -
3.1 Descripción funcional .....- 14 -
3.2 Característica distintiva - Probado por W3C ..... - 15-
3.3 Uso previsto .....- 16 -
3.4 Condiciones ambientales .....- 17 -
3.5 Requisitos generales según DIN EN ISO 21904 .....- 19 -
3.6 Uso indebido razonablemente previsible .....- 19 -
3.7 Marcas y etiquetas en el producto .....- 20 -
3.8 Riesgo residual .....- 20 -
4 Transporte y almacenamiento .....- 23 -
4.1 Transporte .....- 23 -
4.2 Almacenamiento .....- 23 -
5 Ensamblaje .....- 24 -
6 Uso .....- 26 -
6.1 Cualificación del personal operativo ..... - 26 -
6.2 Controles ..... - 26 -
6.3 Posicionamiento de la campana extractora .....- 27 -
6.4 Puesta en servicio .....- 28 -
7 Mantenimiento .....- 29 -
7.1 Cuidados .....- 29 -
7.2 Mantenimiento .....- 30 -
7.2.1 Instrucciones especiales para soldadura láser .....- 30 -

Machine Translated by Google

7.3 Controles diarios antes de comenzar el trabajo .....- 31 -
7.3.1 Vaciado del contenedor de polvo .....- 31 -
7.3.2 Drenaje del condensado del tanque de aire comprimido .....- 33 -
7.3.3 Cambio de filtro - Instrucciones de seguridad .....- 34 -
7.3.4 Cambio de filtro ..... - 36 -
7.3.5 Prueba del tanque de aire comprimido + válvula de seguridad de aire comprimido .....- 39 -
7.3.6 Comprobación de la válvula de seguridad de aire comprimido .....- 39 -
7.4 Solución de problemas ..... - 41 -
7.5 Medidas de emergencia .....- 42 -
8 Eliminación ..... - 43 -
8.1 Plásticos .....- 43 -
8.2 Metales .....- 43 -
8.3 Elementos del filtro ..... - 43 -
9 Apéndice .....- 44 -
9.1 Declaración de conformidad de la UE .....- 44 -
9.2 Datos técnicos .....- 45 -
9.3 Hoja de dimensiones .....- 46 -
9.4 Repuestos ..... - 47 -
9.5 Diagramas de circuitos.....- 48 -
10 Notas.....- 54 -

Machine Translated by Google

1 General

1.1 Introducción

Este manual de instrucciones es una ayuda esencial para el funcionamiento correcto y seguro del producto.

Las instrucciones de funcionamiento contienen información importante para utilizar el producto de forma segura, correcta y económica. Seguirlas ayuda a evitar riesgos, reducir los costes de reparación y el tiempo de inactividad, y aumentar la fiabilidad y la vida útil del producto. Las instrucciones de funcionamiento deben estar siempre disponibles y deben ser leídas y seguidas por todas las personas que trabajen con el producto.

Entre ellos se incluyen, entre otros:

- Operación y solución de problemas durante la operación,
- mantenimiento (cuidado, servicio),
- el transporte,
- la asamblea,
- la eliminación.

Las especificaciones técnicas están sujetas a cambios sin previo aviso. Salvo error u omisión.

1.2 Información sobre derechos de autor y propiedad intelectual

Este manual de instrucciones es confidencial y solo el personal autorizado puede acceder a él. Su divulgación a terceros solo está permitida con el consentimiento previo por escrito de Stürmer Maschinen GmbH.

Todos los documentos están protegidos por derechos de autor. Queda prohibida cualquier forma de distribución, reproducción o uso, total o parcial, así como la divulgación de su contenido, sin autorización expresa por escrito.

Las infracciones serán perseguidas judicialmente y obligarán al infractor a indemnizar por los daños resultantes.

Los derechos de propiedad industrial, como patentes, marcas registradas o diseños, pertenecen exclusivamente al fabricante.

1.3 Instrucciones para el operador

Las instrucciones de funcionamiento son una parte esencial del producto.
El operador es responsable de asegurarse de que el personal operativo tome nota de estas instrucciones.

Machine Translated by Google

El operador deberá complementar las instrucciones de operación con otras instrucciones basadas en la normativa nacional de prevención de accidentes y protección ambiental, incluyendo información sobre las obligaciones de supervisión y notificación, teniendo en cuenta las particularidades operativas, como la organización del trabajo, los procesos y el personal operativo. Además de las instrucciones de operación y la normativa vinculante de prevención de accidentes aplicable en el país de uso y en el lugar de operación, también deberán observarse las directrices técnicas reconocidas para prácticas de trabajo seguras y profesionales.

El operador no podrá realizar modificaciones, adiciones ni alteraciones al producto que puedan comprometer la seguridad sin la autorización del fabricante. Las piezas de repuesto utilizadas deberán cumplir con los requisitos técnicos especificados por el fabricante. Esto se garantiza siempre con piezas de repuesto originales.

Únicamente personal capacitado o instruido podrá participar en la operación, el mantenimiento y el transporte del producto. Las responsabilidades del personal en estas tareas deben estar claramente definidas.

Machine Translated by Google

2 Seguridad

2.1 General

El producto está diseñado y fabricado de acuerdo con la tecnología más avanzada y las normas de seguridad reconocidas. Durante su funcionamiento, pueden producirse riesgos técnicos para el personal operativo o daños al producto y a otros bienes si:

- operado por personal no capacitado o no instruido,
- no se utiliza según lo previsto y/o
- No se le da el mantenimiento adecuado.

2.2 Notas sobre signos y símbolos

⚠ PELIGRO

Este símbolo, junto con la palabra de advertencia "Peligro", indica un peligro inminente. Ignorar esta advertencia de seguridad puede provocar la muerte o lesiones graves.

⚠ ADVERTENCIA

El símbolo, junto con la palabra de advertencia «Advertencia», indica una situación potencialmente peligrosa. Ignorar esta advertencia de seguridad podría provocar la muerte o lesiones graves.

⚠ PRECAUCIÓN

El símbolo, junto con la palabra de advertencia "Precaución", indica una situación potencialmente peligrosa. No prestar atención a la advertencia de seguridad puede ocasionar lesiones leves.

Este símbolo también se utiliza para advertir sobre daños a la propiedad.

UN AVISO

Las instrucciones generales son información complementaria sencilla que no advierte sobre lesiones personales ni daños materiales.

1. Las listas de pasos a seguir se representan como números con punto decimal.
   Se ha marcado dónde el orden es importante.

Machine Translated by Google

• El punto focal se utiliza para marcar listas de piezas en una leyenda o para instrucciones donde el orden no es importante.

2.3 Marcas que debe colocar el operador/ Señales

El operador está obligado a colocar cualquier otra marca o señal en el producto y en su entorno.

Dichas marcas y señales pueden hacer referencia, por ejemplo, a la obligación de usar equipo de protección personal.

2.4 Instrucciones de seguridad para el personal operativo

Antes de su uso, el usuario del producto debe recibir información, instrucciones y capacitación sobre el manejo del producto, así como sobre los materiales y accesorios que debe utilizar.

El producto solo debe utilizarse en buen estado técnico y según lo previsto, teniendo en cuenta las medidas de seguridad y los posibles riesgos, y de acuerdo con estas instrucciones de funcionamiento. Cualquier avería, especialmente aquellas que puedan comprometer la seguridad, debe corregirse de inmediato.

Toda persona encargada de la puesta en marcha, el funcionamiento o el mantenimiento del producto debe haber leído y comprendido completamente estas instrucciones de funcionamiento. Esto se aplica especialmente al personal operativo que trabaja con el producto solo ocasionalmente.

Las instrucciones de funcionamiento deben estar siempre disponibles cerca del producto.

No se acepta responsabilidad alguna por daños y accidentes derivados del incumplimiento de las instrucciones de funcionamiento.

Deben observarse las normas pertinentes de prevención de accidentes y demás directrices de seguridad y salud laboral generalmente aceptadas.

Las responsabilidades de las distintas tareas de mantenimiento y reparación deben estar claramente definidas y respetarse. Esto previene errores, especialmente en situaciones de riesgo.

El operador exige que el personal de operación y mantenimiento utilice equipo de protección personal. Esto incluye, en particular, calzado de seguridad, gafas de seguridad y guantes.

Machine Translated by Google

¡No uses cabello largo y suelto, ropa holgada ni joyas! ¡Existe un riesgo constante de engancharte con algo o de ser arrastrado por las piezas móviles!

Si se produce algún cambio en el producto que pueda afectar a la seguridad, detenga inmediatamente el proceso de trabajo, asegúrelo e informe del proceso al departamento o persona responsable.

El trabajo en el producto solo puede ser realizado por personal operativo capacitado y confiable. ¡Respete la edad mínima legalmente permitida!

El personal operativo que esté recibiendo formación, instrucción o educación general solo podrá trabajar con el producto bajo la supervisión constante de una persona con experiencia.

2.5 Instrucciones de seguridad para el mantenimiento/ Solución de problemas

Las puertas de servicio y mantenimiento (si las hubiera) deben ser de libre acceso en todo momento.

La instalación, el mantenimiento, las reparaciones y la resolución de problemas solo pueden realizarse cuando el producto esté apagado.

¡Apriete siempre las conexiones de tornillos flojas durante las tareas de mantenimiento y reparación! Si es necesario, apriete los tornillos indicados con una llave dinamométrica.

En particular, proteja las conexiones y los racores roscados de la contaminación o los agentes de limpieza al inicio del mantenimiento/reparación/cuidado.

Deben respetarse los plazos establecidos para las pruebas/inspecciones periódicas, tal como se especifica en las instrucciones de funcionamiento.

Antes de desmontar, marque las piezas para indicar a qué piezas corresponden.

2.6 Información sobre tipos especiales de peligros

Machine Translated by Google

⚠ PELIGRO

¡Peligro de descarga eléctrica!

Los trabajos en los equipos eléctricos del producto solo podrán ser realizados por un electricista cualificado o por personal operativo capacitado bajo la dirección y supervisión de un electricista cualificado, de conformidad con la normativa aplicable a las instalaciones eléctricas.

Antes de abrir el producto, desconecte la fuente de alimentación, por ejemplo, desenchufando el cable de alimentación, para evitar que el producto se vuelva a encender accidentalmente.

En caso de fallo en el suministro eléctrico del producto, apáguelo inmediatamente mediante el interruptor de encendido/apagado y, si lo tiene, ¡desenchúfelo!

¡Utilice únicamente fusibles originales con el amperaje especificado!

Los componentes eléctricos que se sometan a inspección, mantenimiento o reparación deben estar desenergizados. Los interruptores utilizados para desenergizar los componentes deben estar protegidos contra la reenergización accidental o automática.

Primero, compruebe que todos los componentes eléctricos estén desenergizados y, a continuación, aísle los componentes adyacentes que estén bajo tensión. Al realizar reparaciones, asegúrese de no alterar ninguna característica de diseño de forma que comprometa la seguridad.

Revise periódicamente los cables para detectar posibles daños y sustitúyalos si es necesario.



Machine Translated by Google

⚠ ADVERTENCIA

¡Descarga eléctrica si la conexión a tierra no está correctamente establecida!

Si falta una conexión del conductor de protección en los dispositivos o si esta no se realiza correctamente, pueden presentarse altos voltajes en las partes expuestas o en las carcasas, lo que puede provocar lesiones graves o la muerte si se tocan.

⚠ ADVERTENCIA

¡Descarga eléctrica al conectar una fuente de alimentación inadecuada!

Conectar una fuente de alimentación inadecuada puede provocar que las partes expuestas queden bajo tensión peligrosa. El contacto con tensión peligrosa puede causar lesiones graves o la muerte.

Los datos de conexión eléctrica se pueden encontrar en la placa de características del producto.

Conexión de red

El producto está diseñado para la tensión de red especificada en la placa de características. Si el cable o el enchufe no están conectados al producto, deberán instalarse de acuerdo con las normas nacionales.

⚠ PRECAUCIÓN

Las instalaciones eléctricas con dimensiones inadecuadas pueden provocar graves daños materiales.

El cable de alimentación y su protección deben diseñarse de acuerdo con la fuente de alimentación existente. Se aplican los datos técnicos que figuran en la placa de características.

La protección de la red eléctrica debe estar equipada con un disyuntor de categoría C como mínimo.

Machine Translated by Google

⚠ ADVERTENCIA

Peligro de vuelco del producto

El producto puede desalinearse y volcarse al moverlo. Su elevado peso puede provocar lesiones.

- Suelte los frenos de las ruedas giratorias (si las tiene) antes de moverlo.
- Mueva y coloque el producto únicamente sobre superficies de suelo lisas y niveladas.
- Mueva el producto únicamente utilizando el asa de empuje.
- No utilice el asa de empuje para levantar el producto.
- No apueste ni intente subir de precio por el producto.
- Antes de moverse; si está presente, capture los elementos.
  Pliegue (brazos de extracción) / enrolle o retire las mangueras de extracción.

⚠ ADVERTENCIA

¡Riesgo para la salud derivado de las partículas de humos de soldadura!

¡No inhale el polvo ni los humos de la soldadura! ¡Es posible que sufra daños graves en los órganos respiratorios y las vías respiratorias!

¡Los humos de soldadura contienen sustancias que pueden causar cáncer!

El contacto de la piel con humos de corte y soldadura, etc., puede provocar irritación cutánea en personas sensibles.

Las reparaciones y el mantenimiento del producto solo podrán ser realizados por especialistas capacitados y autorizados, de conformidad con las instrucciones de seguridad y la normativa aplicable para la prevención de accidentes.

Para evitar el contacto con partículas de polvo y su inhalación, utilice un mono desechable, gafas de seguridad, guantes y una mascarilla respiratoria FFP2 adecuada según la norma EN 149.

Durante los trabajos de reparación y mantenimiento, debe evitarse la liberación de partículas de polvo peligrosas para prevenir daños a personas que no estén asignadas a dicha tarea.



Machine Translated by Google

⚠ ADVERTENCIA

¡Peligro por aire comprimido!

Los componentes sometidos a presión pueden causar lesiones graves si se manipulan incorrectamente.

Los trabajos en depósitos, tuberías y componentes de aire comprimido solo pueden ser realizados por personal cualificado con conocimientos de neumática.

Antes de realizar cualquier trabajo de mantenimiento o reparación en el suministro externo de aire comprimido, se debe desconectar todo el sistema neumático, despresurizarlo y asegurarlo para que no se vuelva a conectar.

⚠ PRECAUCIÓN

¡Riesgos para la salud derivados del ruido!

El producto puede generar ruido; para obtener información más detallada, consulte la ficha técnica. En combinación con otra maquinaria o debido a las condiciones locales, puede producirse un nivel de presión sonora elevado en el lugar de instalación. En tal caso, el operador está obligado a proporcionar al personal operativo el equipo de protección adecuado.

Machine Translated by Google

3 Detalles del producto

3.1 Descripción funcional

El producto es un dispositivo compacto de filtración de humos de soldadura que ayuda a extraer los humos producidos durante la soldadura cerca del punto de origen y a separarlos con una eficiencia de separación superior al 99%.

El producto está equipado con un brazo de extracción flexible, cuya campana extractora es fácilmente desplazable y mantiene cualquier posición de forma independiente.

El aire extraído se limpia mediante un proceso de filtración de una sola etapa y luego se devuelve al área de trabajo.

Las partículas recogidas por el cartucho filtrante se expulsan mediante un separador rotatorio que utiliza un sistema automático de aire comprimido pulsado. Las partículas expulsadas caen en el contenedor de recogida de polvo, que puede retirarse para su eliminación.

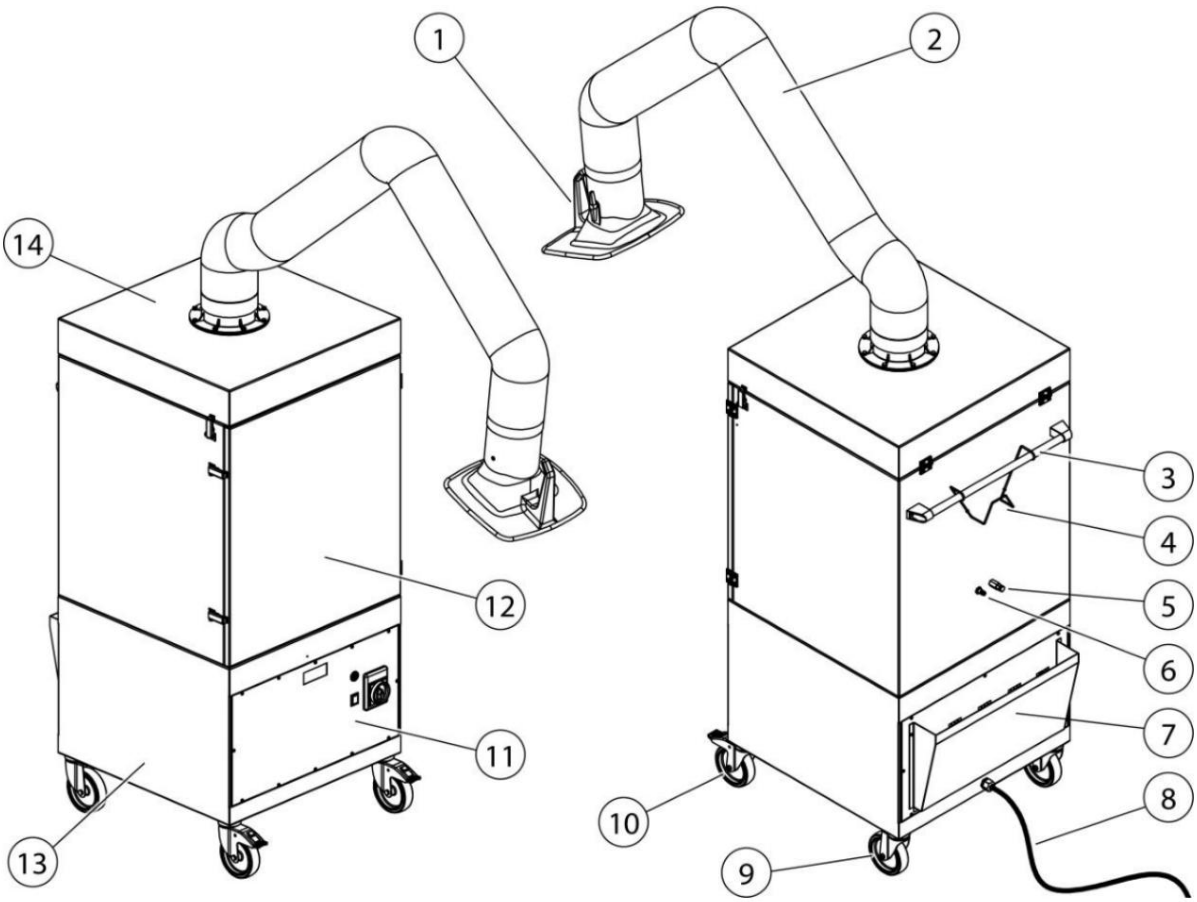

Figura 1: Descripción funcional

Machine Translated by Google

Descripción del artículo		Descripción del artículo	
1	campana extractora	8	Cable de alimentación
2	Brazo de succión/estructura de transporte	9	castor
3	Manillar	10	Rueda giratoria con freno
4	Soporte para cables	11	Elemento de control/ Interruptor principal
5	Válvula de drenaje de condensado	12	Área del filtro de la puerta de mantenimiento
6	conexión de aire comprimido	13	carcasa del ventilador
7	carcasa de escape	14	Cobertura de mantenimiento

Tabla 1: Posiciones en el producto

Proceso de limpieza del filtro – Controlado por tiempo

La limpieza del/de los elemento/s del filtro se realiza automáticamente tras un intervalo de tiempo preestablecido.

3.2 Característica distintiva - Probada por W3C

El producto se fabrica en dos versiones:

- Versión - no probada por W3C
- Versión – Probada por W3C

PELIGRO

Solo los productos que llevan la etiqueta W3 han sido probados y certificados en consecuencia.

Véase también el capítulo sobre datos técnicos: clase de humos de soldadura y norma de ensayo.

Certificado por W3C:

El producto ha sido probado por el IFA (Instituto de Seguridad y Salud en el Trabajo del Seguro Social Alemán de Accidentes Laborales). Cumple con los requisitos de la clase W3 de extracción de humos de soldadura y con la norma EN ISO 21904-1.

Los productos sometidos a prueba están marcados con el sello DGUV-Test, así como con la indicación W3 (que especifica la clase de separación de humos de soldadura) en forma de etiqueta adhesiva.

Machine Translated by Google

Marcando en producto	Significado/Explicación	Aviso del logotipo
IFA DGUV - pegatinas	Homologación de tipo por IFA según Estándar de prueba - ver capítulo Datos técnicos	
Pegatinas W3	Etiqueta para Dispositivo de separación de humos de soldadura	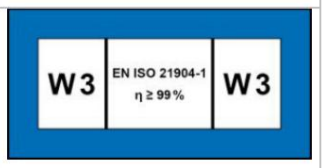

Tabla 2: Marcado W3 IFA

3.3 Uso previsto

El producto está diseñado para extraer y filtrar los humos de soldadura generados durante la soldadura de materiales metálicos en el punto de origen.

El producto solo podrá utilizarse en procesos en los que no se aspiren chispas incandescentes ni partículas inflamables.

Los datos técnicos contienen las dimensiones y demás información sobre el producto que debe tenerse en cuenta.

UN AVISO

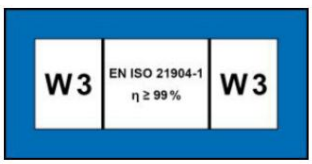

Solo los productos con la etiqueta W3 han sido probados y certificados. Consulte también la sección de datos técnicos: clase de humos de soldadura y norma de ensayo.

Machine Translated by Google

UN AVISO

Al soldar aceros aleados o de alta aleación con aditivos de soldadura que superan el 5 % de cromo/níquel, se liberan sustancias CMR cancerígenas (cancerígenas, mutagénicas, reprotóxicas).

Según la normativa oficial, en Alemania solo se pueden utilizar productos probados y aprobados para extraer estas partículas de humo perjudiciales para la salud mediante el denominado método de recirculación.

¡Solo se podrán utilizar en los procesos de soldadura mencionados anteriormente, en funcionamiento con aire recirculado, los productos que cumplan con los requisitos de la clase de extracción de humos de soldadura W3 (probados)!

Al extraer humos de soldadura que contengan componentes cancerígenos como cromatos, óxidos de níquel y otros, deben observarse los requisitos de las normas técnicas para sustancias peligrosas TRGS 560 (recirculación del aire durante actividades con polvos cancerígenos, mutagénicos y reprotóxicos) y TRGS 528 (trabajos de soldadura).

UN AVISO

Por favor, tenga en cuenta la información del capítulo "Datos técnicos" y sígala estrictamente.

El uso correcto también incluye seguir las instrucciones.

• por seguridad,

• para operación y control,

• para mantenimiento y servicio,

que se describen en este manual de instrucciones.

Cualquier otro uso se considera inapropiado. El usuario del producto es el único responsable de los daños que pudieran derivarse. Esto también se aplica a las modificaciones no autorizadas del producto.

3.4 Condiciones ambientales

El uso o almacenamiento del dispositivo fuera del área especificada se considera un uso indebido y puede afectar su funcionamiento, rendimiento de extracción y efecto protector, de acuerdo con la norma DIN EN ISO 21904. El fabricante no se responsabiliza de los daños que puedan derivarse.

Machine Translated by Google

Generalmente:

- Aire ambiente libre de polvo, ácidos, gases corrosivos u otros contaminantes. sustancias agresivas.
- Altitud sobre el nivel del mar: hasta 1000 m [3281 pies].
- Solo para productos debidamente homologados: Uso en interiores o exteriores. permisible.

Rango de temperatura ambiente:

Modo de funcionamiento	Operación	Transporte/Almacenamiento
Interior (Zona interior)	+5 °C a +40 °C [+41 °F a +104 °F]	-20 °C a +50 °C [−4 °F a +122 °F]
Exterior (Solo para aprobados) (productos)	-10 °C a +40 °C [+14 °F a +104 °F]	-20 °C a +50 °C [−4 °F a +122 °F]

Tabla 3: Rango de temperatura del aire ambiente

Humedad relativa (sin condensación, salvo que se especifique lo contrario):

- Interior: hasta un 50 % a +40 °C [+104 °F], hasta un 90 % a +20 °C [+68 °F]
- Exterior: hasta 100%, incluyendo condensación temporal debido a influencias climáticas

Machine Translated by Google

3.5 Requisitos generales según DIN EN ISO 21904

UN AVISO

Conexión de tuberías, brazos de extracción y mangueras.

Las tuberías, los brazos de extracción y las mangueras conectadas al producto pueden provocar una caída de presión, algo que debe tener en cuenta el planificador de la planta o el usuario.

Los componentes conectados deben ser adecuados para el producto y garantizar el caudal volumétrico mínimo requerido (capacidad de extracción).

El fabricante puede proporcionar un posible diseño para el sistema de conductos.

Los componentes conectados deben revisarse periódicamente para comprobar que encajan correctamente y que no haya fugas ni obstrucciones.

La capacidad de extracción requerida debe comprobarse en el elemento de captura.

UN AVISO

Retorno del aire al ambiente del lugar de trabajo

En algunos estados, no se recomienda o está prohibido recircular el aire de escape al ambiente laboral. Puede ser necesario canalizar el aire de escape hacia el exterior.

3.6 Uso indebido razonablemente previsible

Cuando se utiliza según lo previsto, el producto no presenta ningún uso indebido razonablemente previsible que pueda dar lugar a situaciones peligrosas que provoquen lesiones personales.

El producto no debe utilizarse en zonas industriales donde deban cumplirse los requisitos de protección contra explosiones.

Además, se prohíbe su uso para:

1. Procedimientos no enumerados en el uso previsto y en la que la entrada de aire:

• está contaminado con chispas, por ejemplo, de procesos de molienda, que, debido a su El tamaño y la cantidad pueden provocar daños en el medio filtrante, incluso un incendio. puede conducir a;

Machine Translated by Google

• con líquidos y la consiguiente contaminación del flujo de aire con
se mezcla con aerosoles y vapores que contienen aceite;

• se mezcla con polvos altamente inflamables y combustibles y/o con sustancias que
pueden formar mezclas o atmósferas explosivas;

• se mezcla con otros polvos agresivos o abrasivos que
El producto y los elementos filtrantes utilizados resultarán dañados;

• Contiene sustancias orgánicas y tóxicas/sustancias que pueden resultar problemáticas durante la separación.
El material es publicado.

2. Ubicaciones al aire libre donde el producto
Expuesto a las condiciones climáticas
Esto se debe a que el producto solo puede instalarse en edificios cerrados.
Si existe una versión para exteriores del producto, esta podrá instalarse al aire libre. Tenga en cuenta que podrían ser necesarios accesorios adicionales para la instalación en exteriores.

3.7 Marcas y etiquetas en el producto

El producto tiene varias marcas y etiquetas. Si estas se dañan o se quitan, deben reemplazarse inmediatamente por otras nuevas en la misma posición.

El operador está obligado a colocar cualquier otra marca o señal en el producto y en su entorno.

Dichas marcas y señales podrían, por ejemplo, hacer referencia a la obligación de usar equipo de protección personal.

En el país donde se utilice el producto, el fabricante podrá proporcionar instrucciones de seguridad y pictogramas adicionales de conformidad con la normativa legal aplicable.

3.8 Riesgo residual

Incluso cuando se cumplen todas las normas de seguridad, subsiste un riesgo residual durante el funcionamiento del producto, tal como se describe a continuación.

Todas las personas que trabajen con el producto deben ser conscientes de este riesgo residual y seguir las instrucciones que impiden que este riesgo residual provoque accidentes o daños.

Machine Translated by Google

⚠ ADVERTENCIA

Es posible que se produzcan daños graves en los órganos respiratorios y las vías respiratorias; utilice protección respiratoria de clase FFP2 o superior.

El contacto de la piel con las partículas de humos de soldadura puede causar irritación cutánea en personas sensibles; utilice ropa protectora.

Antes de comenzar el proceso de soldadura, asegúrese de que el producto esté correctamente ajustado y en funcionamiento. Los elementos filtrantes deben estar completos y en buen estado.

El elemento de detección conectado debe capturar de forma fiable los humos de soldadura. Las instrucciones para su correcta colocación se encuentran en la documentación del elemento de detección.

El cambio de los filtros puede provocar el contacto de la piel con las partículas de polvo acumuladas, y la propia tarea también puede levantar algunas de ellas. Por lo tanto, es imprescindible usar protección respiratoria y ropa protectora.

Las brasas en los elementos filtrantes pueden provocar un incendio latente; apague el producto, cierre la válvula de mariposa del elemento de detección, si la hay, y deje que el producto se enfríe de forma controlada.

Machine Translated by Google

⚠ ADVERTENCIA

Al extraer partículas de humos de soldadura de procesos de soldadura láser, dependiendo del material, los parámetros del proceso y las condiciones de operación, se produce una
Se produce una mayor reactividad del polvo depositado.

En condiciones desfavorables, esto puede provocar el calentamiento de los depósitos de polvo y, en casos aislados, procesos de combustión lenta en el filtro o en el contenedor de recogida de polvo.

Este comportamiento depende en gran medida de la aplicación específica (por ejemplo, (material, recubrimientos, contaminantes como aceite o grasa) y no necesariamente ocurre en todas las aplicaciones.

Para minimizar los riesgos potenciales, se deben observar en particular las siguientes medidas:

- Revise y vacíe periódicamente el contenedor de recogida de polvo.
- Cumplimiento o ajuste de los intervalos de mantenimiento
- No mezcle diferentes tipos de polvo
- Considere las condiciones del proceso y las influencias de los materiales.

Machine Translated by Google

4 Transporte y almacenamiento

4.1 Transporte

⚠ PELIGRO

¡Durante la carga y el transporte del producto, pueden producirse lesiones por aplastamiento que pongan en peligro la vida!

¡Un levantamiento y transporte inadecuados pueden provocar que el palé que contiene el producto se vuelque y caiga!

- ¡Nunca te coloques debajo de cargas suspendidas!
- ¡Respete las capacidades de carga permitidas de los equipos de transporte y elevación!
- Respete las normas aplicables de prevención de accidentes y seguridad laboral.

Utilice una transpaleta o carretilla elevadora adecuada para transportar productos en palés.

El peso del producto se puede encontrar en la placa de características o en los datos técnicos.

4.2 Almacenamiento

El producto debe conservarse en su embalaje original a una temperatura ambiente de entre -20 °C y +50 °C (-4 °F y 122 °F) en un lugar seco y limpio. El embalaje no debe contener otros objetos.

El tiempo de almacenamiento no es un factor crítico para ninguno de los productos.

Machine Translated by Google

5 Ensamblaje

UN AVISO

El operador del producto solo podrá confiar el montaje independiente del mismo a personas que estén familiarizadas con esta tarea.

Se necesitan dos empleados para ensamblar el producto.

Es necesario tener cuidado para garantizar que la trayectoria de retorno de la corriente de soldadura entre la pieza de trabajo y la máquina de soldar tenga una baja resistencia y que se eviten las conexiones entre la pieza de trabajo y el producto, de modo que, si fuera necesario, la corriente de soldadura no pueda regresar a la máquina de soldar a través del conductor de protección del producto.

UN AVISO

Siga las instrucciones adjuntas al instalar cualquier producto adicional que pueda estar presente.

1. Retire el embalaje.

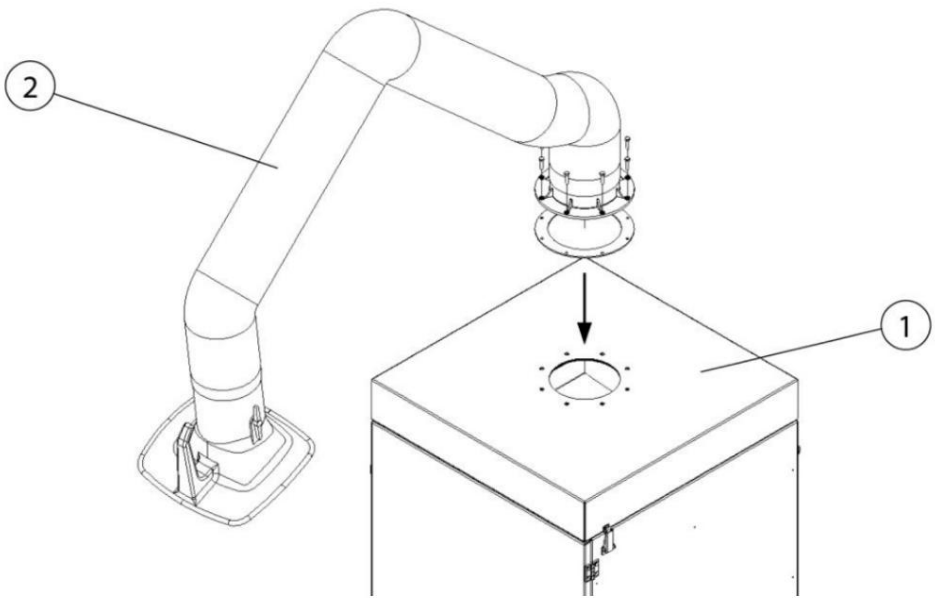

Figura 2: Ensamblaje de productos complementarios

Descripción del artículo		Descripción del artículo	
1	brazo de extracción	2	producto

Tabla 4: Ensamblaje de productos complementarios

Machine Translated by Google

2. Fije el producto en crecimiento (elemento 1) al producto siguiendo las instrucciones adjuntas.
(Pos. 2) tornillos.

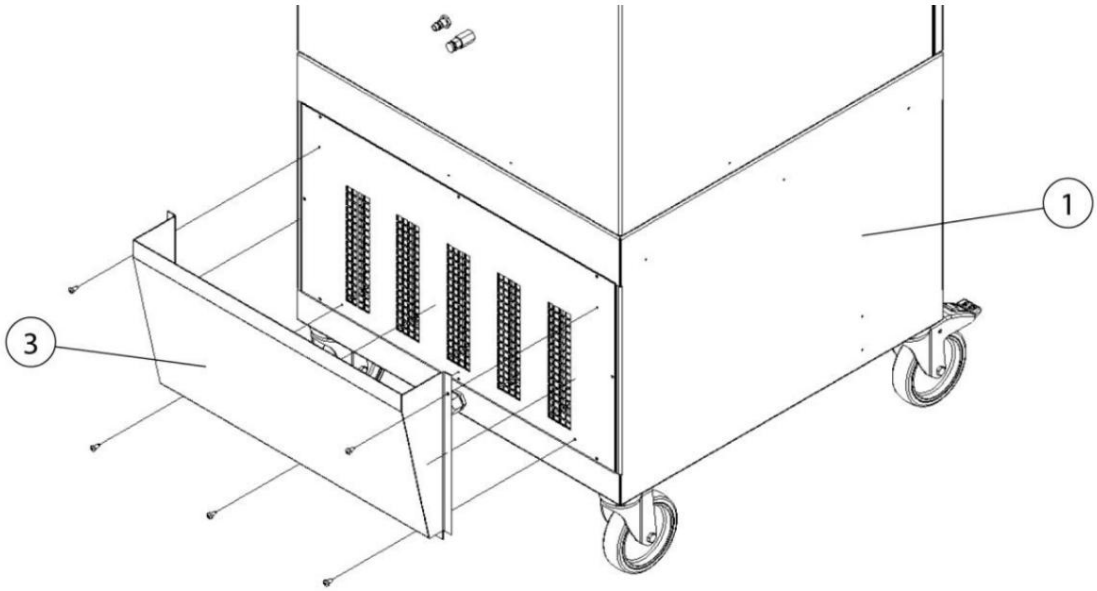

Figura 3: Montaje de la carcasa del escape

Descripción del artículo		Descripción del artículo	
1	producto	3	carcasa de escape

Tabla 5: Montaje de la carcasa del escape

3. La carcasa de escape (elemento 3) en la parte posterior del producto (elemento 1)
Ensámblalo. Asegúrate de que la salida de escape apunte hacia arriba.

Machine Translated by Google

6 Uso

Toda persona involucrada en el uso, mantenimiento y reparación del producto debe haber leído y comprendido completamente estas instrucciones de funcionamiento, así como las instrucciones de cualquier accesorio o complemento.

6.1 Cualificación del personal operativo

El operador del producto solo podrá confiar el uso independiente del mismo a personas que estén familiarizadas con esta tarea.

Estar familiarizado con esta tarea implica que las personas involucradas han recibido instrucciones de acuerdo con la tarea y están familiarizadas con las instrucciones de operación y las instrucciones operativas pertinentes.

El producto solo debe ser utilizado por personal operativo capacitado o instruido.

Solo de esta manera todos los empleados podrán adoptar un enfoque laboral que tenga en cuenta la seguridad y la prevención de riesgos.

6.2 Controles

Los controles están ubicados en la parte frontal del producto.

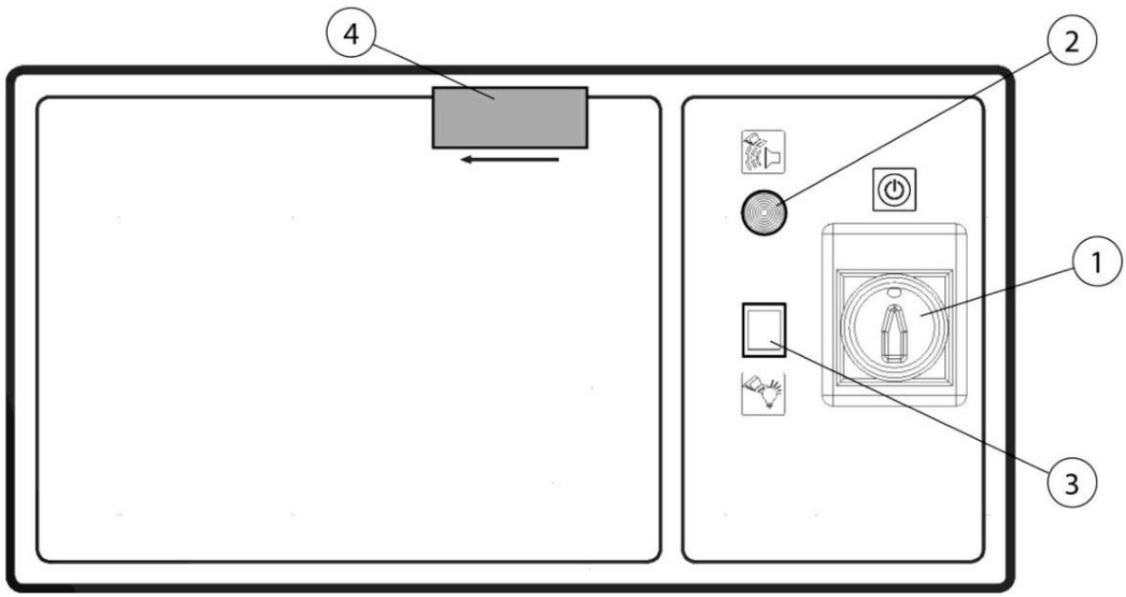

Figura 4: Controles

Machine Translated by Google

Descripción del artículo		Aviso
1	Interruptor de encendido/apagado	¿El producto se enciende y se apaga?
2	Bocina	Indica un mal funcionamiento. (véase el capítulo Solución de problemas)
3	Luz de señalización	Indica que el producto funciona sin problemas.
4	Mirilla	Comprobación visual del sentido de giro del impulsor del ventilador.

Tabla 6: Controles

6.3 Posicionamiento de la campana extractora

El brazo y la campana extractora están diseñados para un ajuste y movimiento sencillos con una sola mano. La campana mantiene su posición sin necesidad de soporte. Además, tanto la campana como el brazo pueden girar 360°, lo que permite prácticamente cualquier posición. Para una captura eficaz de los humos de soldadura, es fundamental que la campana extractora esté siempre correctamente colocada. La posición correcta se muestra en la siguiente imagen.

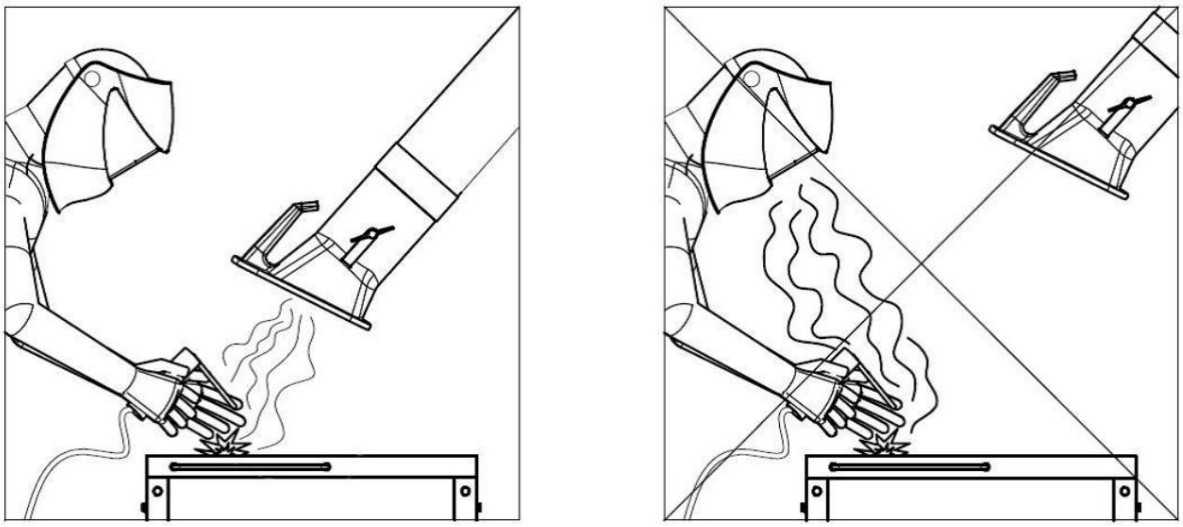

Figura 5: Posicionamiento de la campana extractora

Machine Translated by Google

• La campana extractora debe colocarse de manera que cumpla con la
movimiento de humos de soldadura inducido térmicamente y el rango de succión de la
Los humos de soldadura se capturan de forma fiable.

• Dirija siempre la campana extractora hacia el punto de soldadura correspondiente.

⚠ADVERTENCIA

Si la campana extractora está mal colocada o tiene una capacidad de extracción insuficiente, no se garantiza la captura adecuada de sustancias peligrosas del aire. Esto puede permitir que dichas sustancias entren en la zona de respiración del personal operativo y provoquen problemas de salud.

6.4 Puesta en servicio

⚠ADVERTENCIA

Peligro debido al estado defectuoso del producto.

Antes de la puesta en marcha, el montaje del producto debe estar completamente terminado. Todas las puertas deben estar cerradas y todas las conexiones necesarias realizadas.

1. Conecte el producto a la fuente de alimentación del edificio.
2. Conecte el producto a la red de aire comprimido del edificio.
3. Encienda el producto usando el botón/interruptor etiquetado como "0" e "I".
4. El ventilador arranca y la luz indicadora verde del interruptor del dispositivo se enciende.
el funcionamiento sin problemas del producto.

En caso de avería, consulte el capítulo "Solución de problemas".

Machine Translated by Google

7. Mantenimiento. Las

instrucciones descritas en este capítulo deben entenderse como requisitos mínimos. Dependiendo de las condiciones de funcionamiento, pueden ser necesarias

instrucciones adicionales para mantener el producto en óptimas condiciones.

Los trabajos de mantenimiento y reparación descritos en este capítulo solo podrán ser realizados por personal de reparación especialmente capacitado por el operador.

Las piezas de repuesto necesarias para su uso deben cumplir con los requisitos técnicos especificados por el fabricante.

Esto generalmente se garantiza con repuestos originales.

Se debe tener cuidado para garantizar la eliminación segura y respetuosa con el medio ambiente de los materiales de funcionamiento y las piezas de repuesto.

Durante los trabajos de mantenimiento, deben observarse las instrucciones de seguridad que figuran en este manual de instrucciones.

7.1 Cuidado

El mantenimiento del producto se limita esencialmente a limpiar todas las superficies del producto y, si procede, a comprobar los insertos del filtro.

Deben observarse las advertencias que figuran en el capítulo “Instrucciones de seguridad para el mantenimiento y la resolución de problemas”.

UN AVISO

¡No limpie el producto con aire comprimido! Esto puede provocar que partículas de polvo o suciedad se dispersen en el aire circundante.

Un cuidado adecuado ayuda a mantener el producto en buen estado de funcionamiento a largo plazo.

Para un cuidado y limpieza óptimos de las superficies con recubrimiento en polvo.

Se debe tener en cuenta lo siguiente con respecto a las superficies:

• Limpie el producto a fondo mensualmente o cuando sea necesario.

• Limpie las superficies exteriores del producto con una aspiradora industrial adecuada.

Limpiar con un producto para eliminar el polvo de clase H o con paños suaves y húmedos/algodón industrial.

• Para la suciedad persistente, utilice limpiadores domésticos disponibles en el mercado.

Uso. Evite frotar vigorosamente.

• No utilice productos abrasivos o que produzcan rayones.

Machine Translated by Google

• No utilice productos de limpieza ácidos o fuertemente alcalinos.

• No utilizar disolventes orgánicos que contengan ésteres, cetonas, alcoholes,
Utilizar si contienen hidrocarburos o similares.

7.2 Mantenimiento

El funcionamiento fiable del producto se ve influenciado positivamente por la inspección y el mantenimiento regulares, que deben realizarse al menos una vez al año.

Salvo el cambio de filtros cuando sea necesario, el producto funciona sin necesidad de mantenimiento.

Tenga en cuenta las advertencias que figuran en el capítulo “Seguridad” en relación con el mantenimiento y la resolución de problemas.

7.2.1 Notas especiales sobre la soldadura láser

UN AVISO

Si el producto se utiliza para extraer partículas de humos de soldadura láser, se requieren intervalos de mantenimiento más cortos. Esto se aplica en particular a la revisión periódica del contenedor de recogida de polvo y a su vaciado oportuno.

Las partículas de humos de soldadura generadas durante este proceso pueden presentar una mayor reactividad y son propensas a la combustión espontánea. Los intervalos de limpieza y mantenimiento deben acortarse en comparación con los procesos de soldadura convencionales. Debe evitarse la mezcla del polvo con partículas procedentes de otros procesos de soldadura o mecanizado. El nivel de llenado del contenedor de polvo debe revisarse periódicamente y mantenerse lo más bajo posible.

Machine Translated by Google

7.3 Controles diarios antes de comenzar el trabajo

Prueba	Notas
Compruebe si el cable de conexión y el enchufe (si corresponde) presentan daños.	Si es necesario, informe a un electricista cualificado.
Conectado Sistema de tuberías en Compruebe si hay fugas.	Reparación o sustitución de piezas dañadas
Compruebe el nivel de llenado del contenedor de recogida de polvo (si lo tiene).	Consulte el capítulo Mantenimiento
Compruebe si hay fugas en las puertas/ tapas de mantenimiento.	Reemplace los sellos defectuosos.
Comprobando el/los filtro(s) para Daños (perforación del filtro)	Inspección visual para ver si durante Humo del proceso de soldadura del Salida de aire limpia, ¿o hay depósitos de polvo en la? Zona de aire limpio Se ve la salida de escape.

Tabla 7: Exámenes diarios

⚠ ADVERTENCIA

Riesgos para la salud derivados de los humos de soldadura

Si la superficie del filtro se daña (perforación del filtro), la filtración del aire contaminado deja de ser posible. El producto debe dejar de utilizarse inmediatamente.

¡Es necesario cambiar el filtro! Consulte el capítulo "Cambio de filtro".

7.3.1 Vaciado del contenedor de recogida de polvo

El nivel de llenado del contenedor de recolección de polvo debe revisarse a intervalos regulares. El período de tiempo dentro del cual el cubo de recolección de polvo/
La frecuencia con la que se debe cambiar la bolsa desechable depende del tipo y la cantidad de partículas de polvo acumuladas. Por lo tanto, no se puede establecer un intervalo de reemplazo específico.

Machine Translated by Google

⚠ ADVERTENCIA

Riesgos para la salud causados por las partículas de humos de soldadura

Inhalar partículas de humos de soldadura, especialmente las provenientes de la soldadura de aceros aleados, puede provocar problemas de salud, ya que son respirables. El contacto con la piel puede causar irritación cutánea en personas sensibles.

Para evitar el contacto con partículas de polvo y su inhalación, utilice un mono desechable, gafas de seguridad, guantes y una mascarilla respiratoria FFP2 adecuada según la norma EN 149.

Vacíe el contenedor de recolección de polvo de la siguiente manera:

1. Apague el producto usando el interruptor de E/S.
2. Espere 2 minutos hasta que las partículas de polvo dentro del filtro se hayan asentado.
   han depositado.

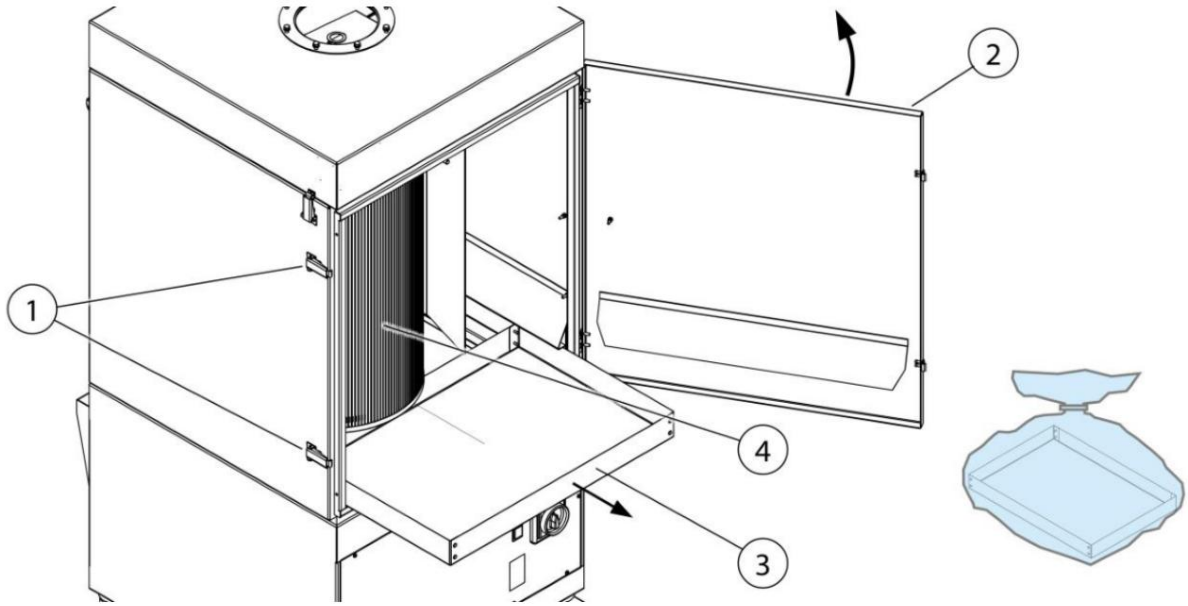

Figura 6: Vaciado del contenedor de recogida de polvo

Machine Translated by Google

Descripción del artículo		Descripción del artículo	
1	Bloqueo de tensión	3	Contenedor de recolección de polvo
2	Puerta de mantenimiento	4	Cartucho de filtro

Tabla 8: Vaciado del contenedor de recogida de polvo

3. Un nuevo contenedor para la recolección de polvo (elemento 3) y una bolsa de desecho.
proporcionar.

4. Abra los dos cierres de tensión (Pos. 1) y abra la puerta de mantenimiento (Pos. 2).

5. Vacíe con cuidado el recipiente de recogida de polvo (elemento 3) sin remover las partículas de polvo.
Retire el producto.

6. Coloque con cuidado el recipiente de recolección de polvo (elemento 3) en una bolsa de desecho.

7. Selle la bolsa de desecho herméticamente con bridas de plástico y luego...

Eliminar de acuerdo con la normativa aplicable.

⚠ ADVERTENCIA

Deseche este envase correctamente. ¡No lo vacíe ni lo reutilice bajo ninguna circunstancia!

8. Inserte el nuevo contenedor de recolección de polvo (elemento 3) en el producto.

9. Cierre de nuevo la puerta de mantenimiento (elemento 2) utilizando los pestillos de tensión (elemento 1).
Bloquee el dispositivo y vuelva a poner el producto en funcionamiento.

7.3.2 Drenaje del condensado de los tanques de aire comprimido

Dependiendo del uso, pero al menos una vez al mes, se debe drenar el condensado que se forma del tanque de aire comprimido.

La válvula de drenaje de condensado está ubicada en la parte posterior del producto.

Machine Translated by Google

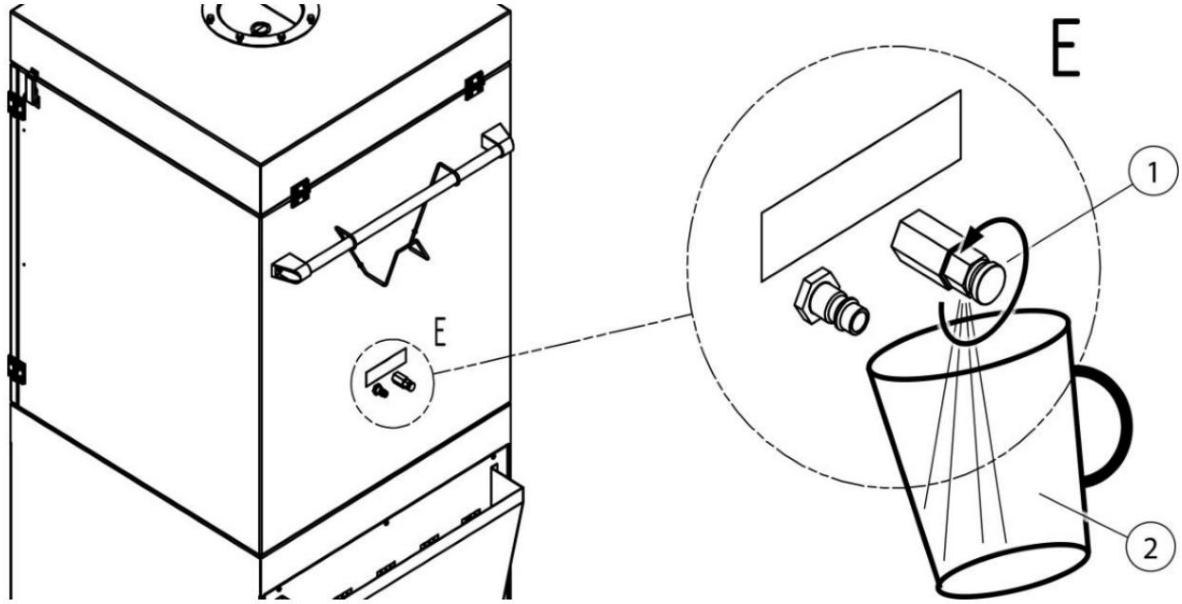

Figura 7: Drenaje del condensado

Descripción del artículo		Descripción del artículo	
1	Válvula de drenaje de condensado con tornillo moleteado	2	Válvula de drenaje de condensado

Tabla 9: Drenaje del condensado

Drene el agua de condensación de la siguiente manera:

1. Como se muestra en la ilustración, coloque un recipiente adecuado (elemento 2) debajo de la abertura de salida del
   Sujete la válvula de drenaje de condensado (Pos. 1).
2. Abra lentamente el tornillo moleteado de la válvula de drenaje de condensado (Pos. 1).
3. Cierre la válvula (Pos. 1) únicamente cuando solo salga aire.

7.3.3 Cambio de filtro - Instrucciones de seguridad

La vida útil de los elementos filtrantes depende del tipo y la cantidad de partículas separadas.

A medida que aumenta la carga de polvo en los filtros, aumenta la resistencia al flujo y disminuye el rendimiento de succión del producto.

Incluso en productos que disponen de un sistema automático de limpieza del filtro, los depósitos adheridos pueden provocar una reducción de la potencia de succión.

¡Es necesario cambiar el filtro!

Machine Translated by Google

⚠ADVERTENCIA

Riesgos para la salud causados por las partículas de humos de soldadura

¡No inhale el polvo ni los humos de la soldadura! ¡Es posible que sufra daños graves en los órganos respiratorios y las vías respiratorias!

¡Los humos de soldadura contienen sustancias que pueden causar cáncer!

El contacto de la piel con las partículas de humos de soldadura puede provocar irritación cutánea en personas sensibles.

Para evitar el contacto con partículas de polvo y su inhalación, utilice un mono desechable, gafas de seguridad, guantes y una mascarilla respiratoria FFP2 adecuada según la norma EN 149.



⚠ADVERTENCIA

No está permitido limpiar los elementos filtrantes. Esto inevitablemente dañará el elemento filtrante, lo que provocará que el filtro sea ineficaz y permitirá que sustancias peligrosas entren en el aire que se respira.

Durante el trabajo que se describe a continuación, se debe prestar especial atención al sello del filtro principal. Solo un sello en buen estado garantiza la alta eficiencia de separación del producto. Por lo tanto, los filtros principales con sellos dañados deben reemplazarse en cualquier caso.

Machine Translated by Google

UN AVISO

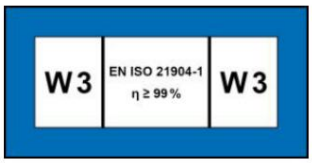

Si el producto lleva la etiqueta W3, significa que cuenta con la aprobación de la IFA y cumple con los requisitos de la clase W3 de separación de humos de soldadura.
comprobado.

La aprobación W3 caduca en los siguientes casos:

• Uso inadecuado y/o modificaciones estructurales del producto.

• Cuando se utilicen repuestos no originales según la lista de repuestos.

• Utilice únicamente filtros de repuesto originales, ya que estos garantizan la eficiencia de separación requerida y se ajustan a los datos de producto y rendimiento.

• Apague el producto utilizando el interruptor de encendido/apagado.

• Proteja el producto contra la activación accidental. Si corresponde, desconecte el cable de alimentación o gire el interruptor principal a la posición 0 y asegúrelo con un candado.

• Desconecte el suministro de presión, si está presente, y drene el aire comprimido existente en el Deje que el producto drene a través de la válvula de drenaje de condensado.

7.3.4 Cambio de filtro

Realice el cambio de filtro de la siguiente manera:

1. Apague el producto y desconéctelo de la red eléctrica desenchufándolo. separado.
2. Desconecte el producto de la red de aire comprimido y elimine cualquier aire que pueda estar presente en el Abandona el sistema.
3. Proporcione cartuchos de filtro de repuesto originales y las bolsas de desecho suministradas.

Machine Translated by Google

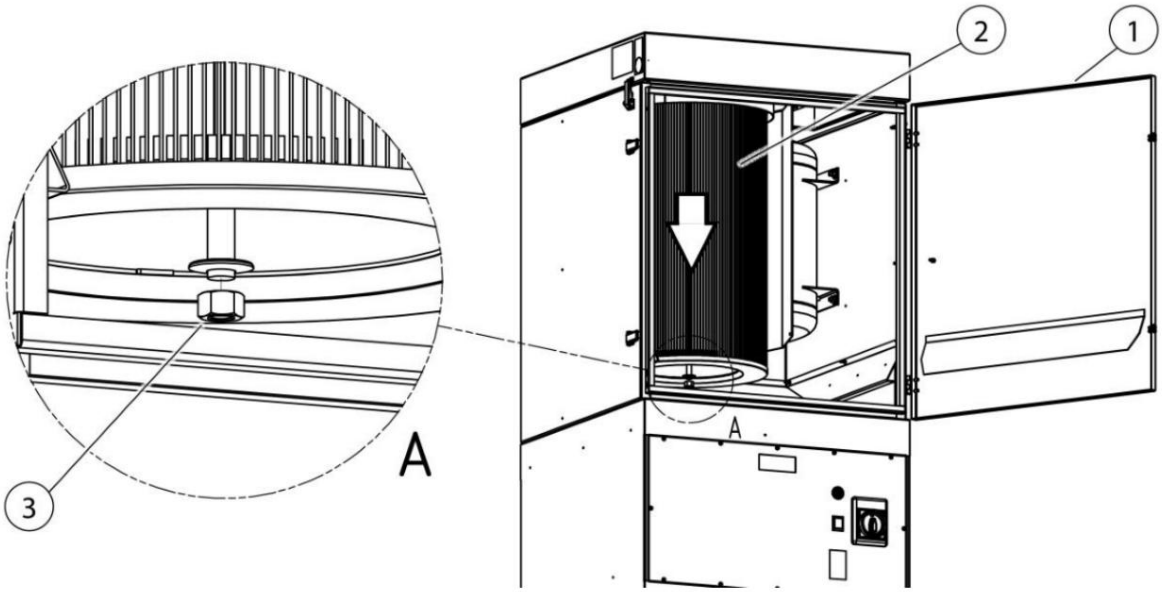

Figura 8: Cambio de filtro

Descripción del artículo		Descripción del artículo	
1	Puerta de mantenimiento	3	Tuerca hexagonal con anillo de sellado
2	Cartucho de filtro		

Tabla 10: Cambio de filtro

4. Abra la puerta de mantenimiento (Pos. 1).
5. Afloje las tuercas/arandelas (elemento 3) en la parte inferior del cartucho del filtro, sin embargo
   No lo retires todavía.
6. Cubra el cartucho de filtro contaminado con la bolsa de desecho (Pos. 2).
7. Sujete el cartucho del filtro con la mano y, a continuación, apriete completamente la tuerca hexagonal y la arandela.
   Aflojar. La tuerca hexagonal y la arandela (elemento 3) permanecen en el
   Bolsa de desecho.

Machine Translated by Google

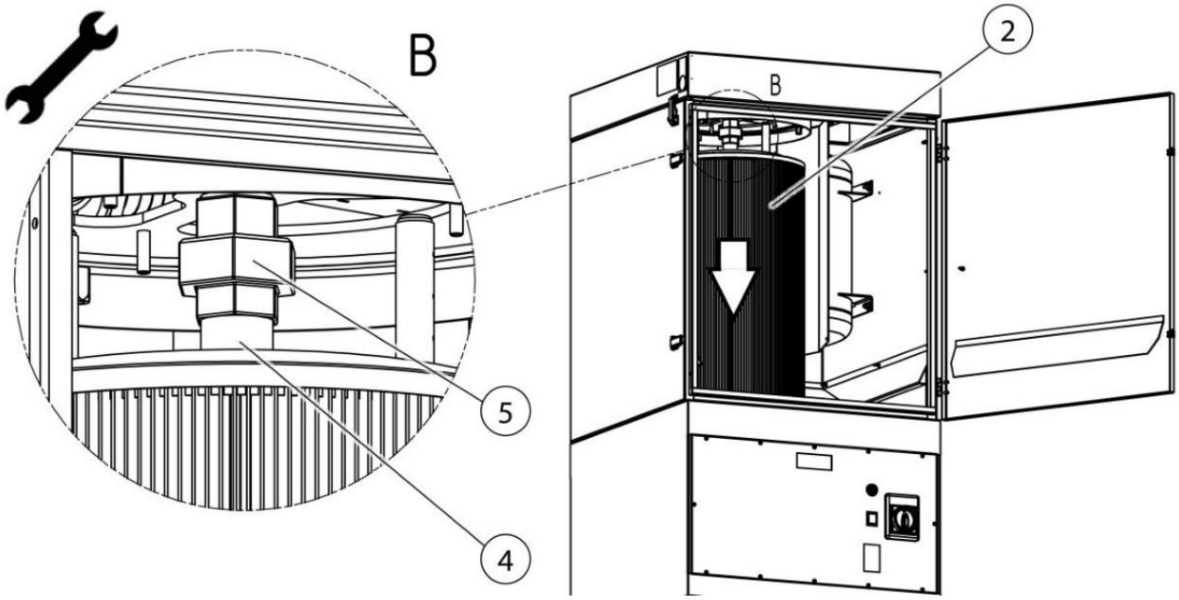

Figura 9: Extracción del cartucho del filtro

Descripción del artículo		Descripción del artículo	
2	Cartucho de filtro	4	conexión de tornillo
		5	Boquilla rotativa

Tabla 11: Boquillas giratorias

8. Deje que el cartucho del filtro (elemento 2) se hunda, y luego la boquilla giratoria.
   Afloje con una llave Allen adecuada.

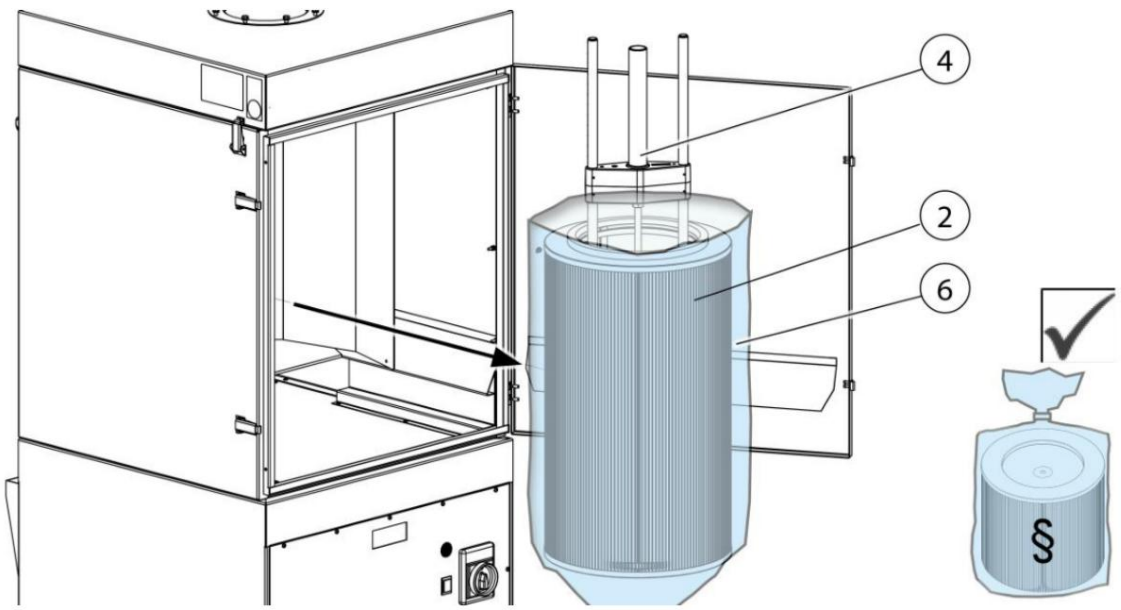

Figura 10: Extracción del cartucho del filtro

Machine Translated by Google

Descripción del artículo		Descripción del artículo	
2	Cartucho de filtro	4	Boquilla rotativa
		6	Bolsas de desecho

Tabla 12: Extracción del cartucho del filtro

9. Según la ilustración, el cartucho de filtro (elemento 2) que incluye la boquilla giratoria (elemento 4) y
   Retire la bolsa de desecho (elemento 6) del producto.
10. Extraiga la boquilla giratoria (Pos. 4) del cartucho del filtro.
11. Vacíe la bolsa de desecho (elemento 6) que contiene el cartucho de filtro contaminado (elemento 2) con
    Selle herméticamente con la brida para cables incluida y siga las instrucciones.
    disponer.
12. Inserte la boquilla giratoria (Pos. 4) en el nuevo cartucho de filtro (Pos. 2).
13. La instalación posterior del cartucho de filtro (elemento 2) se realiza en orden inverso.
    Secuencia. Al instalarlo, asegúrese de que las superficies de sellado del cartucho del filtro estén alineadas.
    Se ajusta perfectamente y queda hermético.

7.3.5 Pruebas de tanques de aire comprimido y válvulas de seguridad de aire comprimido

UN AVISO

El producto dispone de uno o más depósitos de aire comprimido con válvula de seguridad.

Los productos con depósitos de aire comprimido y válvulas de seguridad deben someterse a mantenimiento e inspección de acuerdo con la normativa vigente a nivel nacional.

⚠ADVERTENCIA

Los trabajos en el depósito de aire comprimido, las tuberías de aire comprimido y sus componentes solo pueden ser realizados por personas con conocimientos técnicos en neumática.

¡Antes de realizar trabajos de mantenimiento o reparación, el sistema neumático debe desconectarse del suministro externo de aire comprimido y despresurizarse!

7.3.6 Comprobación de la válvula de seguridad de aire comprimido

La válvula de seguridad de aire comprimido está ubicada en la parte superior del producto, debajo de la tapa de mantenimiento.

Machine Translated by Google

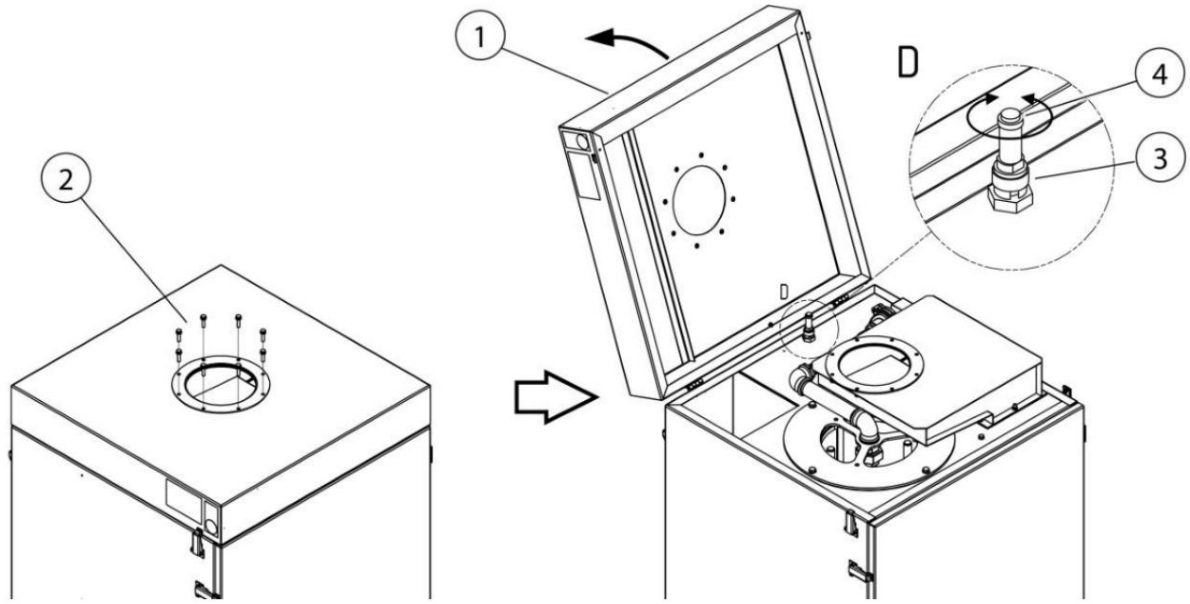

Figura 11: Acceso a la válvula de seguridad de aire comprimido.

Descripción del artículo		Descripción del artículo	
1	Cobertura de mantenimiento	3	Válvula de seguridad de aire comprimido
2	Pernos de brida	4	tornillo moleteado

Tabla 13: Posiciones en el producto

Para acceder a la válvula de seguridad (elemento 3), proceda de la siguiente manera.

1. Desmantelar la tubería de aire crudo que se instaló en el lugar.
2. Retire los tornillos de la brida (Pos. 2) de la tapa de mantenimiento.
3. Abra la tapa de mantenimiento (Pos. 1).
4. En la válvula de seguridad de aire comprimido (Pos. 3), gire el tornillo moleteado (Pos. 4).
   Afloje en sentido contrario a las agujas del reloj y abra aproximadamente 3-4 vueltas hasta que
   Comienza el proceso de escape. (Se escucha la liberación de aire comprimido)
5. Abra brevemente la válvula de seguridad de aire comprimido.
6. Enrosque el tornillo moleteado (elemento 4) hasta que se detenga y apriételo a mano.
   ponerse.
7. Cierre la tapa de mantenimiento (elemento 1) y vuelva a conectar el tubo de aire crudo a la
   Conecta el producto.
8. Vuelva a poner el producto en funcionamiento. Consulte el capítulo "Puesta en marcha".

Machine Translated by Google

7.4 Solución de problemas

perturbación	Posible causa	Aviso
El producto no arranca	No hay conexión a la red eléctrica disponible.	Haz que lo revise un electricista cualificado.
No todo el humo se detecta.	La distancia al punto de la cola es demasiado grande.	Campana extractora más cercana a Acerca la parte trasera
	válvula de mariposa La campana extractora está cerrada.	Abra la válvula de mariposa.
	Salida de aire limpio oculta	Mantenga despejada la abertura de salida de aire limpio.
La potencia de succión es demasiado baja o inexistente.	elemento filtrante saturado	Cambiar el elemento del filtro
	Dirección de rotación del El ventilador está equivocado	Pida a un electricista cualificado que intercambie las dos fases del conector CEE.
El polvo entra por el lado del aire limpio. fuera de	Elemento filtrante dañado. Reemplace los elementos filtrantes.	
El producto se desactiva	El interruptor de protección del motor se ha disparado.	motor del ventilador Haz que lo revise un electricista cualificado.
Bocina de señalización ertˆnt, Verduras La luz de señalización se apaga.	No se ha alcanzado la tasa mínima de extracción establecida. Insertos de filtro saturados, sistema de tuberías/ captura cerrado	Es necesario cambiar el filtro. Tubería/ Verifique el sistema de recopilación de datos, Contactar con el servicio  ¡Ya no se cumplen los requisitos!

Tabla 14: Solución de problemas

UN AVISO

Si el cliente no puede resolver el problema, debe ponerse en contacto con el servicio técnico del fabricante.

Machine Translated by Google

7.5 Medidas de emergencia

En caso de incendio que afecte al producto o a cualquiera de sus elementos de detección, se deberán seguir los siguientes pasos:

1. ¡Desconecte el producto de la fuente de alimentación! Si corresponde, desconecte el enchufe.
   Tirar; colocar el interruptor principal en la posición 0; fusibles de línea de alimentación separado.
2. Si está presente, desconecte el suministro de aire comprimido.
3. Extinga el fuego con un extintor de polvo disponible en el mercado.
4. Si es necesario, avise al departamento de bomberos local.

⚠ ADVERTENCIA

No abra los productos que tengan puerta de mantenimiento. ¡Riesgo de incendio repentino!

En caso de incendio, bajo ninguna circunstancia toque el producto sin guantes de protección adecuados. ¡Peligro de quemaduras!

Machine Translated by Google

8 Eliminación

⚠ ADVERTENCIA

El contacto de la piel con la fucsia de la cola, etc., puede provocar irritación cutánea en personas sensibles.

El desmontaje del producto solo podrá ser realizado por especialistas capacitados y autorizados, cumpliendo con las instrucciones de seguridad y la normativa vigente para la prevención de accidentes.

¡Es posible que se produzcan daños graves en los órganos respiratorios y las vías respiratorias!

Para evitar el contacto con partículas de polvo y su inhalación, utilice ropa protectora, guantes y un sistema de protección respiratoria con ventilador.

Durante los trabajos de desmantelamiento, debe evitarse la liberación de partículas de polvo peligrosas para prevenir daños a las personas que se encuentren en las inmediaciones.

⚠ PRECAUCIÓN

Todo trabajo realizado en y con el producto debe cumplir con las obligaciones legales relativas a la prevención de residuos y al reciclaje/eliminación adecuados.

8.1 Plásticos

Los plásticos utilizados deben clasificarse con la mayor precisión posible. Su eliminación debe realizarse de acuerdo con la normativa vigente.

8.2 Metales

Todos los metales utilizados deben separarse y eliminarse adecuadamente.

La eliminación debe ser realizada por una empresa autorizada.

8.3 Elementos de filtro

Los elementos filtrantes utilizados deben desecharse de acuerdo con la normativa vigente.

Machine Translated by Google

9 Apéndice

9.1 Declaración de conformidad de la UE

Nach Maschinenrichtlinie 2006/42/EG bzw. Maschinenverordnung (EU) 2023/1230

Für Maschinen, die bis einschließlich 19. Januar 2027 in Verkehr gebracht werden, gilt die Maschinenrichtlinie 2006/42/EG. Für Maschinen, die ab dem 20. Januar 2027 in Verkehr gebracht werden, gilt die Maschinenverordnung (EU) 2023/1230.

Die alleinige Verantwortung für die Ausstellung dieser Konformitätserklärung trägt der Hersteller:

Der Hersteller / Inverkehrbringer:	Stürmer Maschinen GmbH Dr.-Robert-Pfleger-Str. 26 D-96103 Hallstadt	
Hiermit erklären wir, dass die nachstehend beschriebene Maschine / Anlage		
Produktgruppe:	schweisskraft® Schweißtechnik	
Typenbezeichnung:	Schweißrauchabsaugung	Artikelnummer
Produktbezeichnung: *	☐ SRF Master XL	1800040
Seriennummer: *	_____	
Baujahr: *	20_____	
	* füllen Sie diese Felder anhand der Angaben auf dem Typenschild aus	
die einschlägigen Harmonisierungsrechtsvorschriften der Union erfüllt:		
○ 2014/30/EU EMV-Richtlinie ○ 2014/29/EU Druckbehälterrichtlinie ○ 2011/65/EU RoHS-Richtlinie		
Angewandte harmonisierte und sonstige Normen		
○ EN ISO 12100:2010 ○ EN ISO 13857:2019 ○ EN ISO 13854:2019	○ EN ISO 13849-1:2023 ○ EN 60204-1:2018 + A1:2025 ○ EN ISO 4414:2010	○ EN ISO 21904-1:2020 ○ EN IEC 61000-6-2:2019 ○ EN IEC 61000-6-4:2019
Bevollmächtigter für die Zusammenstellung der relevanten technischen Unterlagen		
Der Hersteller / Inverkehrbringer:	Stürmer Maschinen GmbH Dr.-Robert-Pfleger-Str. 26 D-96103 Hallstadt	
Diese Erklärung bezieht sich nur auf die Maschine in dem Zustand, in dem sie in Verkehr gebracht wurde; vom Endnutzer nachträglich angebrachte Teile und/oder nachträglich vorgenommene Eingriffe bleiben unberücksichtigt. Die Erklärung verliert ihre Gültigkeit, wenn das Produkt ohne Zustimmung umgebaut oder verändert wird.		
Unterzeichnet für und im Namen von Stürmer Maschinen GmbH		
Hallstadt, den 23.10.2026	Kilian Stürmer (Geschäftsführer)	
Ort, Datum	**Name, Vorname und Funktion des Unterzeichners**	**Unterschrift**

Machine Translated by Google

9.2 Datos técnicos

Benennung	Typ
Filter	
Filterstufen	1
Filterverfahren	Abreinigungsfilter
Abreinigungsverfahren	Rotationsdüse
Filterfläche [m²]	10
Anzahl der Filterelemente	1
Gesamtfilterfläche [m²]	10
Filtertyp	Filterpatrone
Filtermaterial	ePTFE-Membran
Abscheidegrad [%]	99,9
Schweißrauchklasse	W3
IFA-Prüfnorm	DIN EN 21904-1+2
Filterklasse/Staubklasse	M
Grunddaten	
Maximale Ventilatorleistung [m³/h]	3000
Absaugleistung [m³/h]	1000
Unterdruck [Pa]	2900
Mindestabsaugleistung (Auslöseschwelle Volumenstromüberwachung) m³/h	710
Motorleistung [kW]	1,5
Anschlussspannung/Nennstrom/Schutzart/ISO-Klasse	siehe Typenschild
Zulässige Umgebungstemperatur (Betrieb) [°C]	+5 bis +40
Einschaltdauer [%]	100
Schalldruckpegel [dB(A)]	69
Druckluftversorgung [bar]	5-6
Druckluftbedarf [Nl/min.]	230
Druckluftklasse	2:4:2 ISO 8573-1
Abmessung Basisprodukt BxHxT	siehe Maßblatt
Gewicht Basisprodukt [kg]	155
Zusatzinformationen	
Ventilatortyp	Radialventilator

Machine Translated by Google

9.3 Hoja de medición

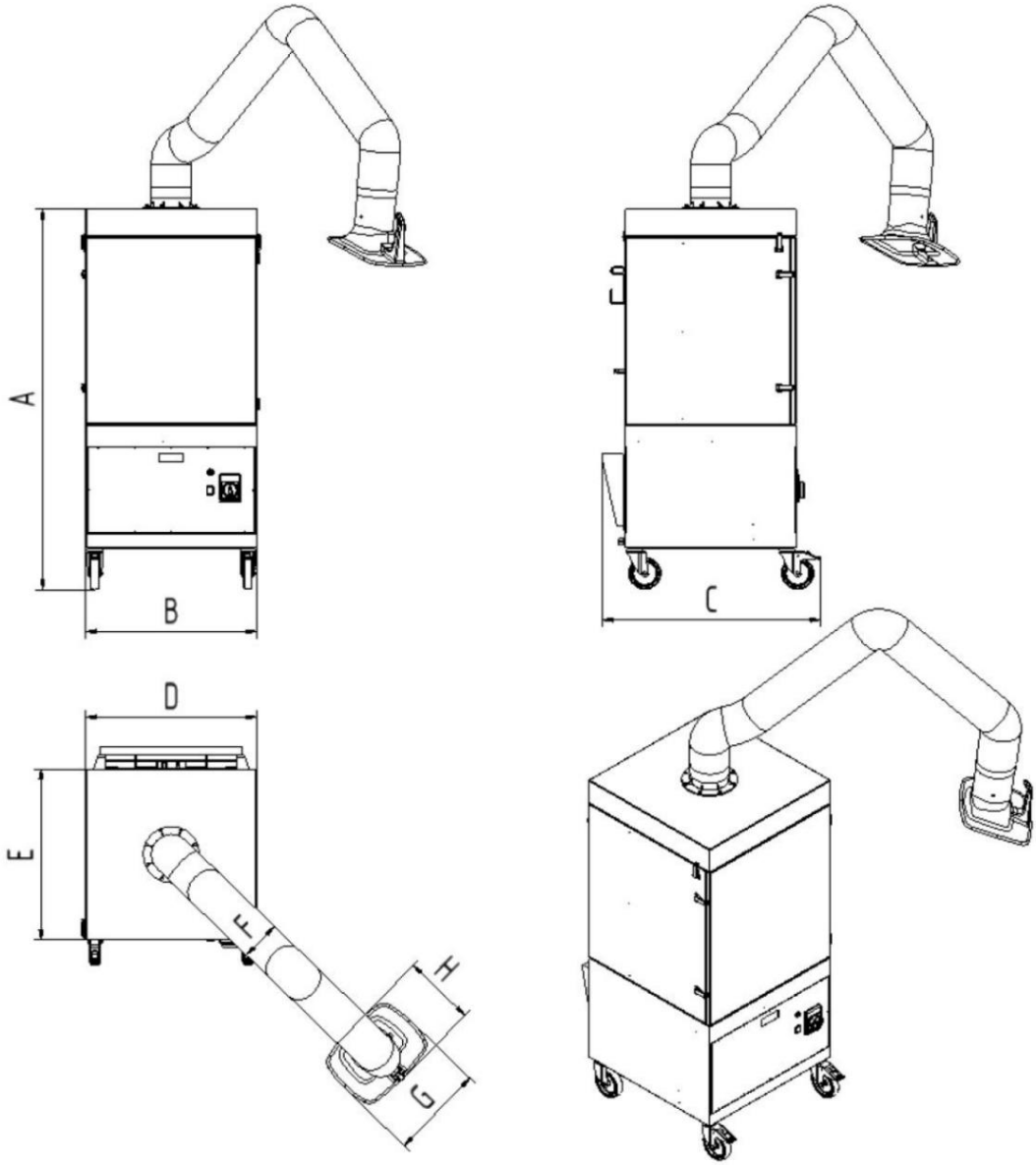

Figura 12: Hoja de dimensiones

Dimensiones	del símbolo mm [pulg]	Dimensiones	del símbolo mm [pulg]
A	1.460 [57.5]	mi	655 [25.8]
B	655 [25.8]	F	154 [6.1]
do	835 [33.0]	GRAMO	360 [14.2]
D	655 [25.8]	H	295 [11.6]

Tabla 16: Hoja de medición

Machine Translated by Google

9.4 Piezas de repuesto

Número de artículo	Descripción	Número de artículo
1	Filtro principal: membrana de ePTFE	1090438
2	Contenedor de eliminación + Guantes desechables, bridas para cables + Bolsas de desecho	1490185

Tabla 17: Piezas de repuesto

Machine Translated by Google

9.5 Diagramas de circuitos

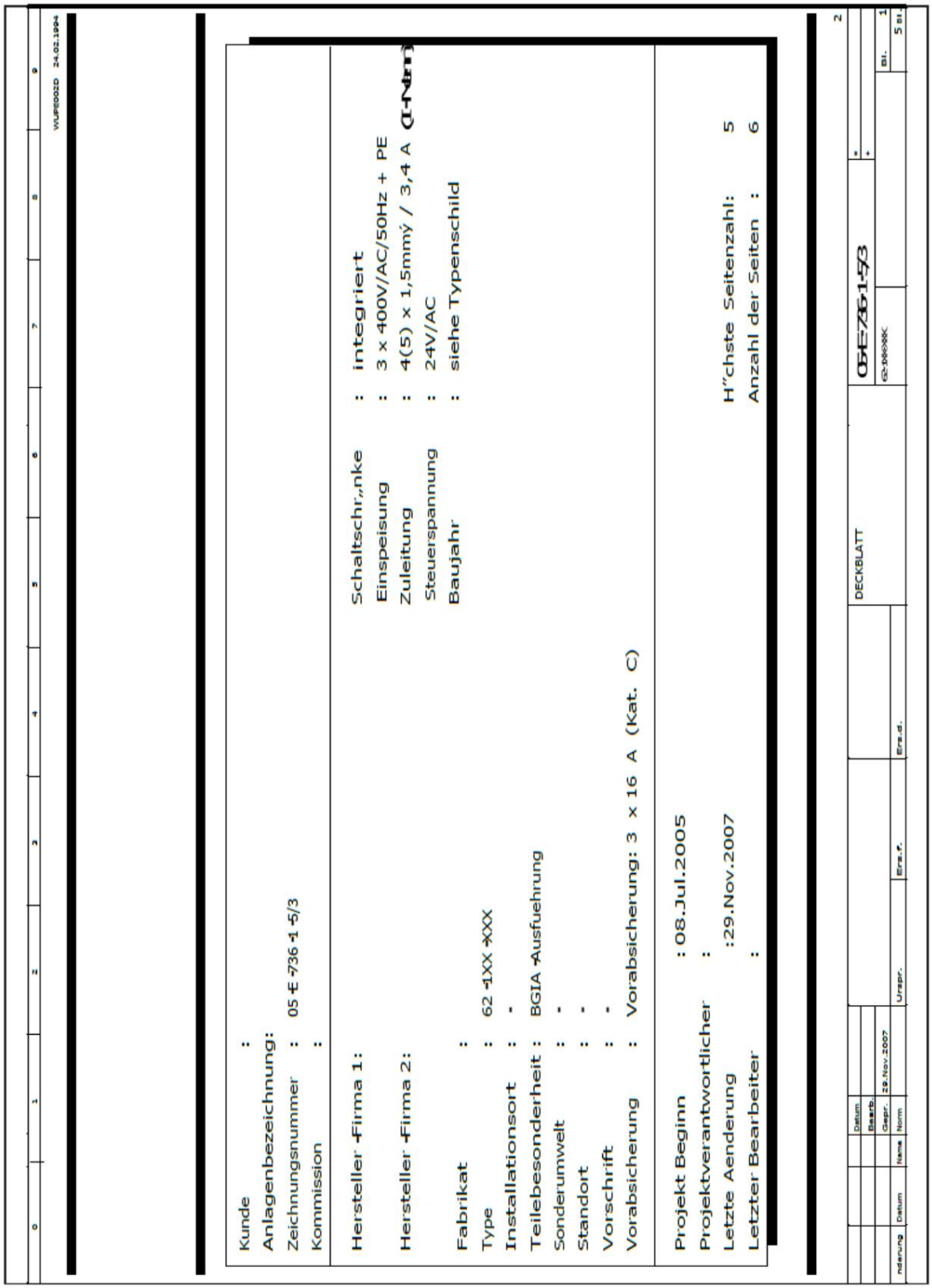

Machine Translated by Google

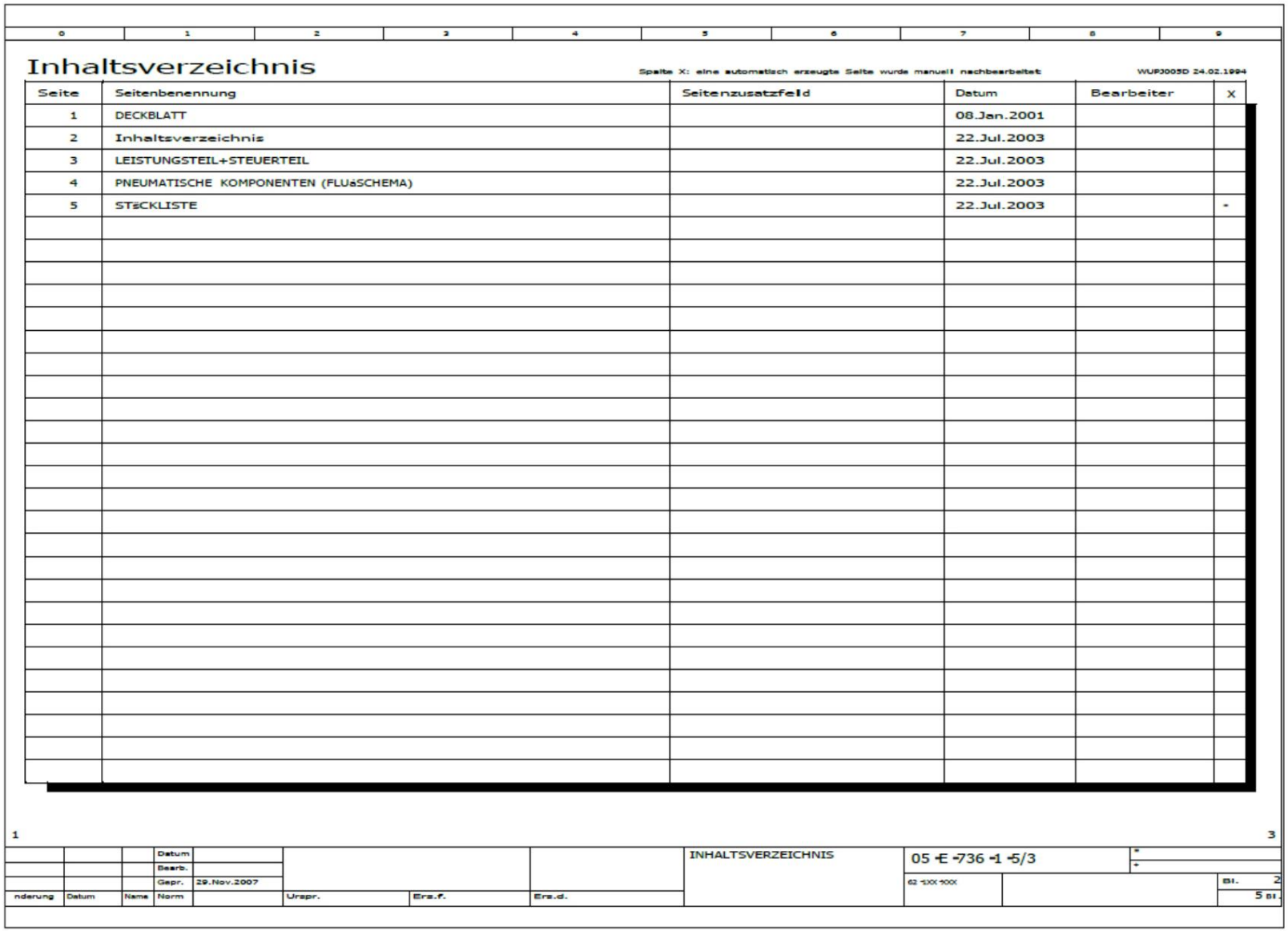

Inhaltsverzeichnis

Spalte X: eine automatisch erzeugte Seite wurde manuell nachbearbeitet WUP3005D 24.02.1994

Seite	Seitenbenennung	Seitenzusatzfeld	Datum	Bearbeiter	X
1	DECKBLATT		08.Jan.2001		
2	Inhaltsverzeichnis		22.Jul.2003		
3	LEISTUNGSTEIL+STEUERTEIL		22.Jul.2003		
4	PNEUMATISCHE KOMPONENTEN (FLUäSCHEMA)		22.Jul.2003		
5	STöCKLISTE		22.Jul.2003		-

Datum
Bearb.
Gepr. 29.Nov.2007
Änderung Datum Name Norm
Urspr. Ers.f. Ers.d.

INHALTSVERZEICHNIS

05 -E -736 -1 -5/3

Bl. 2
5 Bl.

Machine Translated by Google

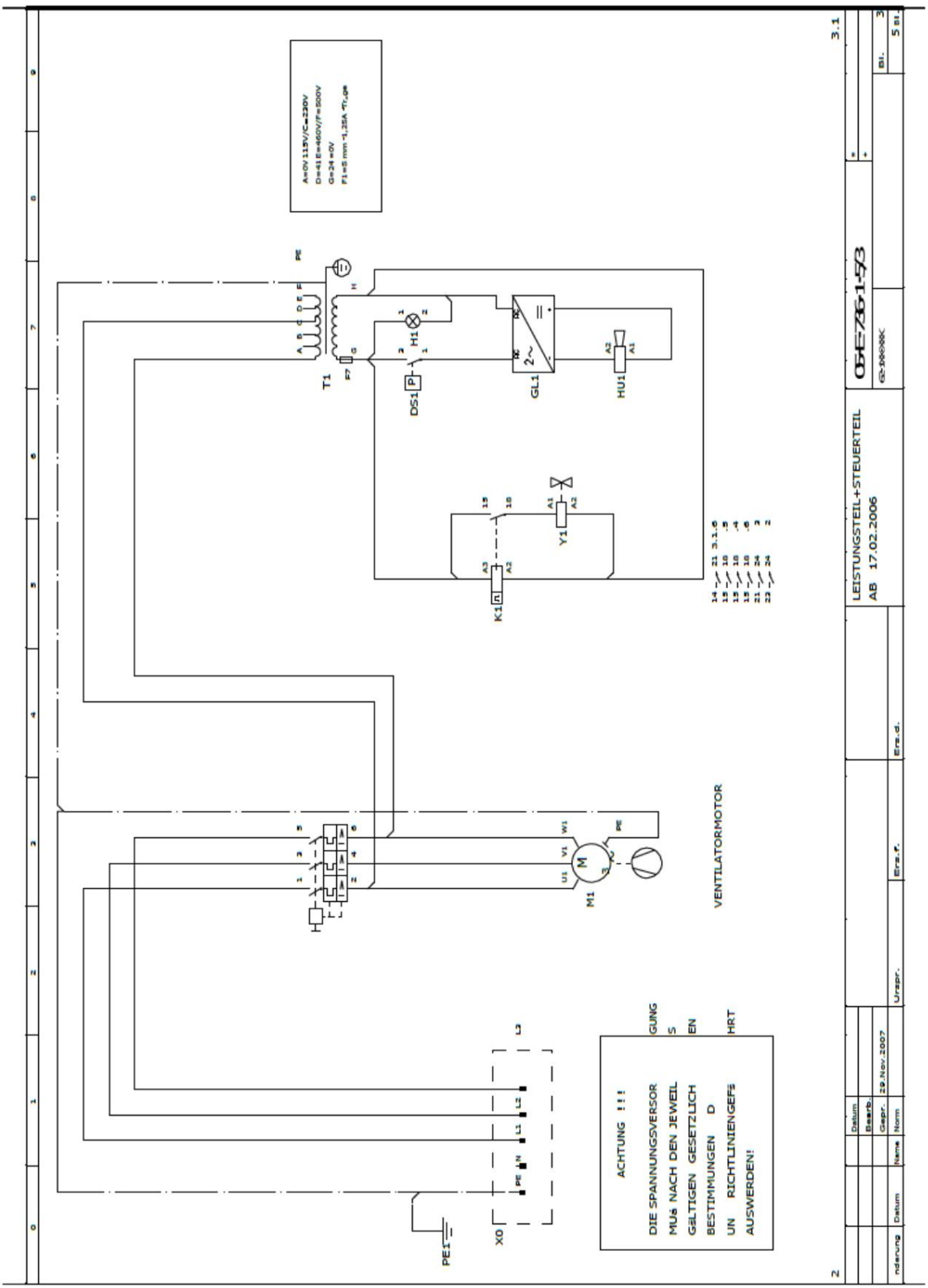

Machine Translated by Google

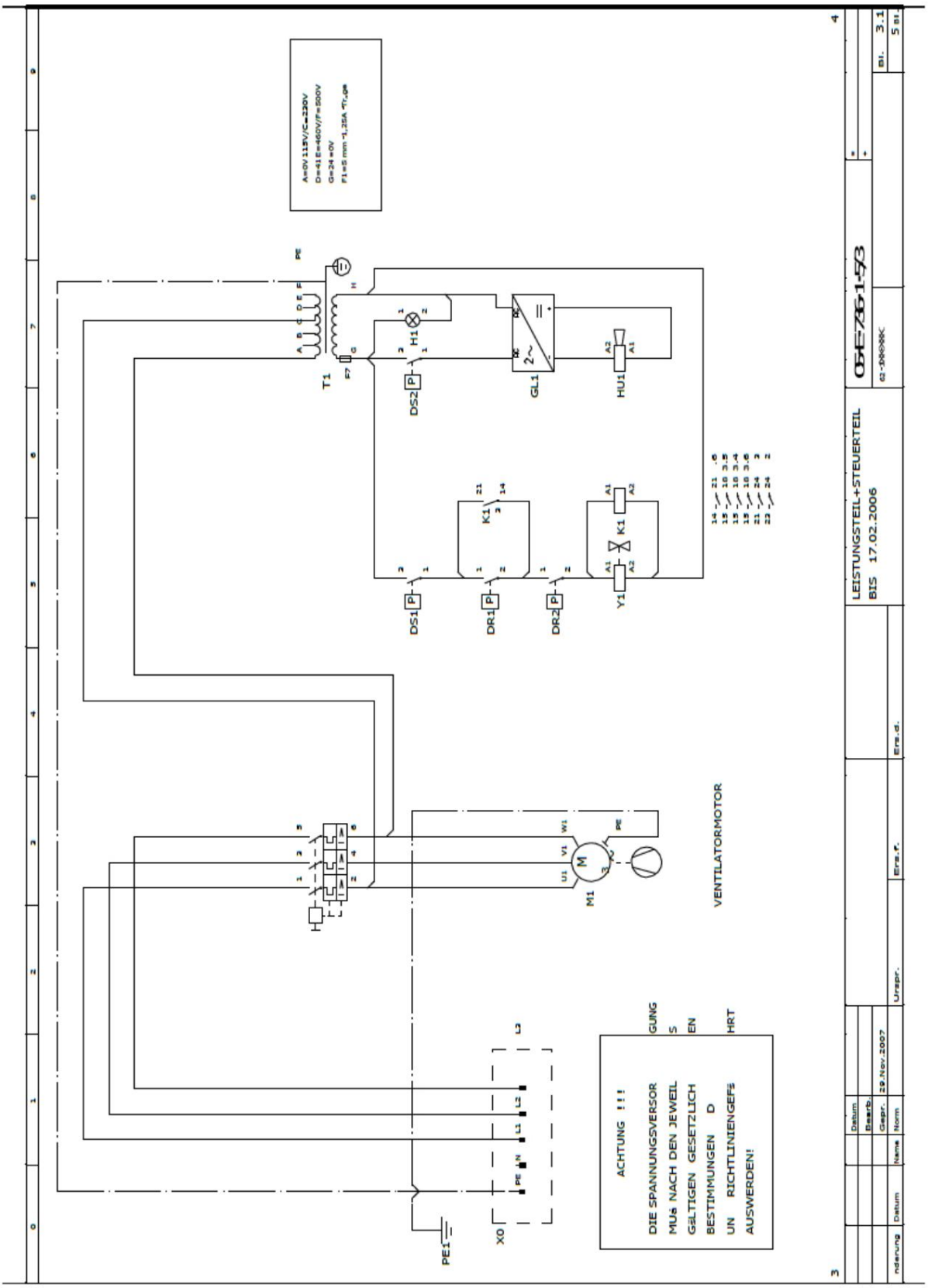

Machine Translated by Google

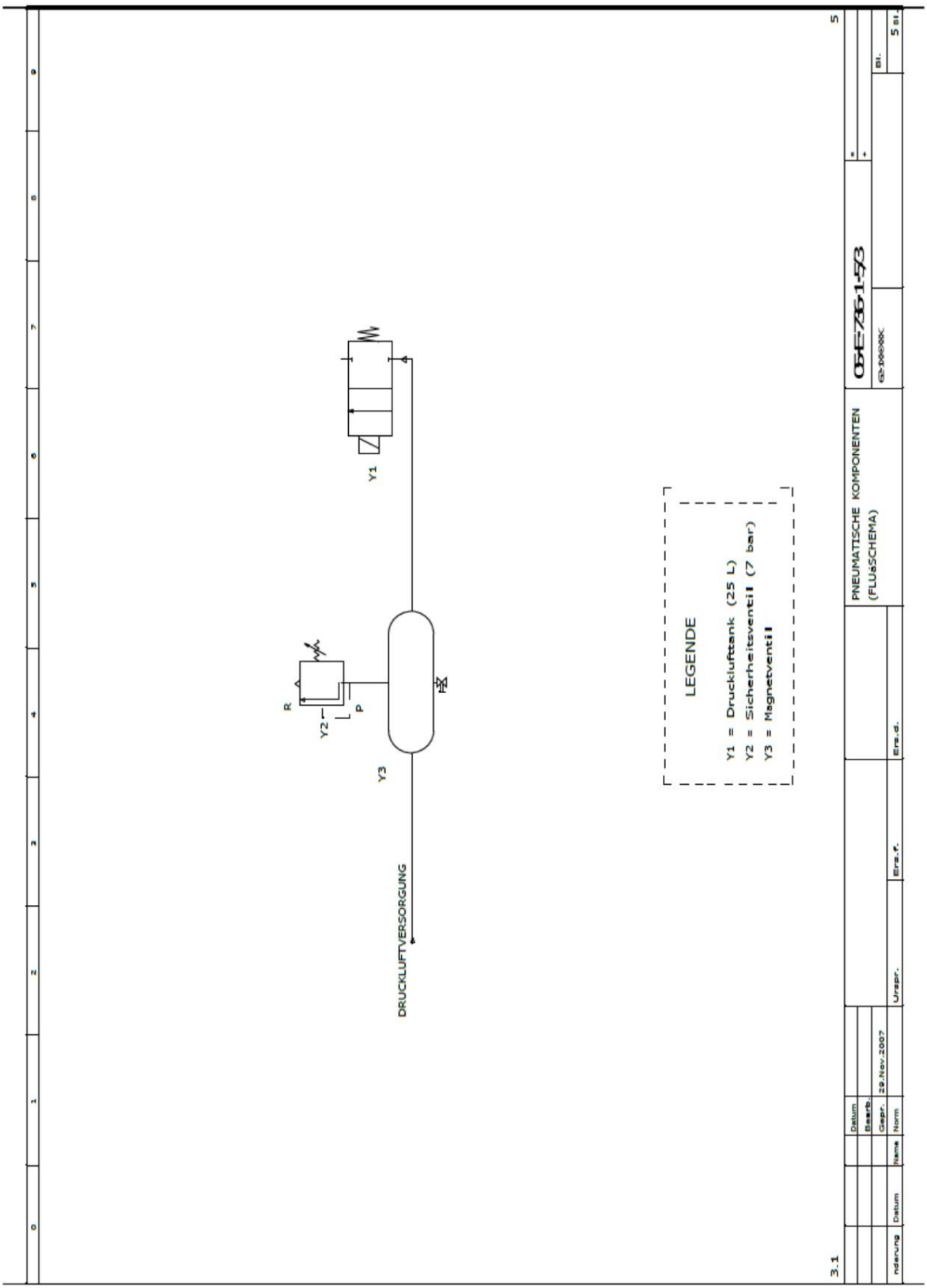

Machine Translated by Google

0	1	2	3	4	5	6	7	8	9

Stueckliste

WUP0002D 24.02.1994

Bauteilbenennung	Menge	Bezeichnung	Typen Nummer	Lieferant	Artikelnummer
PE1	1				GEH USEERDUNG
Q1	1	Leistungsschalter	3601602		SE3VA021-4BA0
K1	1	Zeitrelais r ckfallverz gert mit Hilfsspa	nn2.602022		SIE.3RP 1505-1AP30
Y1	1	MAGNETVENTIL	1280140		IMI24VAC-12DN..
T1	1	TRANSFORMATOR	1180321		TRAFO.20VA/22VSEK
DS1	1	DIFFERENZDRUCKSCHALTER	3601961		HUB.604931000
GL1	1	Gleichrichtermodul	9189010002		KEM.GLM.1
HU1	1	Hupe	3601618		RSC.626.141
H1	1	GLIMMLAMPE 24V TYP: C0480AL	INTEGRIERT IN 3601248		MAL.24V.GRÜN
PE1	1				GEH USEERDUNG
Q1	1	Leistungsschalter	3601602		SE3VA021-4BA0
DS1	1	DIFFERENZDRUCKSCHALTER	3601961		HUB.604931000
DR1	1	DIFFERENZDRUCKSCHALTER	3601961		HUB.604931000
DR2	1	DIFFERENZDRUCKSCHALTER	3601961		HUB.604931000
Y1	1	MAGNETVENTIL	1280140		IMI24VAC-12DN..
T1	1	TRANSFORMATOR	1180321		TRAFO.20VA/22VSEK
DS2	1	DIFFERENZDRUCKSCHALTER	3601961		HUB.604931000
GL1	1	Gleichrichtermodul	9189010002		KEM.GLM.1
HU1	1	Hupe	3601618		RSC.626.141
H1	1	GLIMMLAMPE 24V TYP: C0480AL	INTEGRIERT IN 3601248		MAL.24V.GRÜN
Y2	1	Druckluftbeh..lter	1280145		KEM.DRB25
Y2	1	Sicherheitsventil	1670069		HERO.SICHERH.VENT.

4

			Datum	22.Feb.2006			STÜCKLISTE	05 -E -736 -1 -5/3	*
			Bearb.						+
			Gepr.	29.Nov.2007				62 -XXX 4XXX	Bl. 5
nderung	Datum	Name	Norm		Urspr.	Erz.f.	Erz.d.		5 Bl.

Machine Translated by Google

10 notas

Machine Translated by Google

Machine Translated by Google









Stürmer WELT DER MASCHINEN

Stürmer Maschinen GmbH
Dr.-Robert-Pfleger-Straße 26
D-96103 Hallstadt
+49 951 96 555 - 0
info@stuermer-maschinen.de
www.stuermer-maschinen.de











