Machine Translated by Google

holzstar
Holzbearbeitungsmaschinen

SERIE

Instrucciones de funcionamiento

cepilladora de espesor

- DH 330-2
- Espiral DH 330-2



Espiral DH 330-2

Machine Translated by Google

Tabla de contenido

1 Seguridad..... 4 1.1 Instrucciones de seguridad
(Advertencias) ..... 4 1.3 Mal uso razonablemente
previsible..... 6 1.4 Riesgos
residuales ..... 7 1.5 Cualificaciones del
personal..... 7 1.6 Instrucciones generales de
seguridad..... 8 1.7 Marcas de
seguridad ..... 10 1.8 Requisitos
eléctricos..... 10
2 Datos técnicos..... 11 2.1 Placa de
características..... 11 3 Transporte, embalaje,
almacenamiento..... 12 3.1
Transporte..... 12 3.2
Embalaje..... 13 3.3
Almacenamiento..... 13 4 Descripción del dispositivo
DH 330-2..... 13 5 Descripción del dispositivo DH 330-2
Espiral..... 14 5.1 Pantalla
digital..... 15 6
Instalación..... 16 7
Funcionamiento..... 19
7.1 Abolladuras de entrada y salida 22
8 Cuidado, mantenimiento y reparación..... 23 8.1
Cuidado..... 23 8.2 Mantenimiento/
Reparación..... 23 8.3 Sustitución de la
cuchilla..... 24 8.4 Inspección y sustitución del
cepillo..... 26 9 Tabla de solución de
problemas..... 27 10 Piezas de
repuesto..... 28 10.1 Pedido de piezas de
repuesto..... 28 10.2 Planos de piezas de
repuesto..... 29 11 Diagramas de
circuitos..... 33 11.1 Diagrama de circuito DH
330-2..... 33 12 Declaración de conformidad
UE..... 34 13
Apéndice..... 35 13.1 Derechos de
autor ..... 35 13.2 Limitación de
responsabilidad 35 13.3
Almacenamiento..... 35 13.4 Información sobre
eliminación / Opciones de reciclaje:..... 35 13.5 Eliminación a través de puntos de recogida
municipales ..... 36 14 Seguimiento del
producto..... 36 15
Notas 37

Machine Translated by Google

Prefacio

Estimado cliente,

Muchas gracias por su compra. Cepilladora de espesor.

Las máquinas para trabajar la madera ofrecen el más alto nivel de calidad y soluciones técnicamente óptimas.
y sorprenden por su excelente relación precio-rendimiento. Desarrollo continuo y
Las innovaciones en los productos garantizan que la tecnología y la seguridad estén siempre actualizadas.

Antes de la puesta en marcha, lea atentamente estas instrucciones de funcionamiento y familiarícese con el producto.
Familiaridad con la cepilladora de espesor. Asimismo, asegúrese de que todas las personas que operen la cepilladora de espesor estén familiarizadas con ella de antemano.
He leído y comprendido las instrucciones de funcionamiento. Conserve estas instrucciones cuidadosamente.
Área del espesor de la cepilladora.

información

Las instrucciones de funcionamiento contienen información sobre la instalación, el funcionamiento y la operación seguros y adecuados.
Mantenimiento de la cepilladora de espesor. Es fundamental seguir todas las instrucciones contenidas en este manual.
Garantiza la seguridad de las personas y las máquinas.

El manual define la finalidad de la cepilladora de espesor y contiene toda la información necesaria.
para un funcionamiento económico y una larga vida útil.

La sección de Mantenimiento describe todas las tareas de mantenimiento y las pruebas funcionales que el usuario debe realizar.
Debe realizarse con regularidad.

Las ilustraciones y la información contenidas en este manual pueden estar sujetas a cambios.
El estado de construcción actual de su cepilladora de espesor puede variar. Como fabricante, nos esforzamos constantemente por mejorar y
Nos esforzamos por renovar nuestros productos, por lo tanto, se pueden realizar cambios sin esto.
Se anunciará con antelación. Las ilustraciones de la cepilladora de espesor pueden diferir en algunos detalles de la
Las ilustraciones de este manual pueden variar, sin embargo, esto no afecta la usabilidad de su
Máquina.

Por lo tanto, no se pueden derivar reclamaciones de la información y las descripciones proporcionadas. Cambios y
¡Nos reservamos el derecho a corregir errores!

Sus sugerencias sobre estas instrucciones de funcionamiento son una contribución importante para optimizar nuestro trabajo.
que ofrecemos a nuestros clientes. Si tiene alguna pregunta o sugerencia para mejorar, no dude en contactarnos.
nuestro servicio.

Si tiene alguna otra pregunta después de leer estas instrucciones de funcionamiento, o si encuentra algún problema
Si no puede solucionar el problema siguiendo estas instrucciones de funcionamiento, póngase en contacto con su distribuidor especializado.
Conexión.

Información del fabricante:

- Stürmer Maschinen GmbH
Dr.-Robert-Pfleger-Straße 26
D-96103 Hallstadt/Bamberg

fax (+49)0951 - 96555-55
Correo: info@holzstar.de
Internet: www.holzstar.de

Instrucciones de funcionamiento
originales según DIN EN ISO 20607:2019

Edición: 7 de enero de 2026
Versión: 2.01

Idioma: alemán
Autor: ES/LA

Identificación del producto:

cepilladora de espesor	Número de artículo
DH 330-2	5904335
Espiral DH 330-2	5904336

Machine Translated by Google

1 Seguridad

Convenciones de representación

	proporciona información adicional
	te incita a tomar medidas
µ	Enumeraciones

Esta parte de las instrucciones de funcionamiento

explica el significado y el uso de los términos utilizados en este manual de instrucciones.
Avisos de advertencia,
define el uso previsto de la cepilladora de espesor,
señala los peligros que pueden surgir para usted y para los demás si no se siguen estas instrucciones.
podría
te informa sobre cómo evitar peligros.

Además de las instrucciones de funcionamiento, tenga en cuenta lo siguiente.

las leyes y reglamentos aplicables ,
las disposiciones legales para la prevención de accidentes ,
las señales de prohibición, advertencia y obligatorias.

Mantenga siempre la documentación cerca del dispositivo.

1.1 Instrucciones de seguridad (advertencias)

Clasificación de peligros

Hemos dividido las instrucciones de seguridad en diferentes niveles. La siguiente tabla ofrece una visión general.
Descripción general de la asignación de símbolos (pictogramas) y palabras de advertencia al peligro específico y las (posibles) consecuencias.

pictogram	Palabra de señal	Definición/Consecuencias
	¡PELIGRO!	El incumplimiento de estas normas supone un peligro inmediato que podría provocar lesiones graves o la muerte. Alto nivel de riesgo.
	¡ADVERTENCIA!	El incumplimiento de estas normas supone un peligro potencial que podría provocar lesiones graves o la muerte. Nivel de riesgo medio.
	¡PRECAUCIÓN!	El incumplimiento de las normas o un procedimiento arriesgado supone un peligro potencial que podría provocar lesiones personales o daños materiales. Bajo nivel de riesgo.
	¡PELIGRO!	Situaciones que pueden provocar daños materiales y perjudicar el funcionamiento del producto.
	información	Consejos para la aplicación y otra información y recomendaciones importantes/útiles. No se prevén consecuencias peligrosas ni perjudiciales para las personas ni para la propiedad.

Machine Translated by Google

Pictogramas que indican peligros específicos



General
Señales de advertencia



Advertencia sobre la electricidad
Tensión



Advertencia sobre
Lesiones en la mano



Advertencia sobre el calor superficie



Advertencia sobre la automatización
comenzar



Advertencia sobre obstáculos en el suelo



Advertencia: ¡Riesgo de vuelco!



Advertencia: ¡Carga suspendida!



Advertencia:
¡Sustancias inflamables!



Advertencia: ¡Rodillos que giran en sentido contrario!

Pictogramas que indican órdenes/prohibiciones



¡Utilice ropa protectora!



¡Utilice protección auditiva!



¡Sigue las instrucciones!



¡Desenchufa el cable de alimentación!



¡Utilice protección ocular!



¡Utilice protección para las manos!



¡Utilice protección para los pies!



¡Señal general obligatoria!



¡No metas la mano dentro!

Machine Translated by Google

1.2 Uso previsto La cepilladora de espesor está

diseñada exclusivamente para cepillar piezas de madera maciza seca. La máquina solo debe utilizarse dentro de las especificaciones técnicas y los límites de funcionamiento indicados en estas instrucciones.

El uso correcto incluye el cumplimiento de todas las instrucciones relacionadas con la seguridad, las condiciones de funcionamiento y las especificaciones técnicas que se establecen en este manual.

Para que se tenga en cuenta el uso previsto, es necesario observar
atentamente las instrucciones de funcionamiento y
cumplir con las instrucciones de inspección y mantenimiento.



1.3 Uso indebido razonablemente previsible. Cualquier uso de la cepilladora de espesor más
allá de su propósito previsto o de una manera distinta a la especificada se considera uso indebido. El personal operativo debe estar debidamente cualificado o haber recibido la formación práctica adecuada para estar autorizado a operar la cepilladora de espesor. Para evitar el uso indebido, las instrucciones de funcionamiento deben leerse y comprenderse antes de la puesta en marcha.

Los posibles usos indebidos incluyen: Utilizar la
cepilladora de espesor para trabajar en materiales distintos a la madera, por ejemplo, piedra, plástico o metal. Utilizar la máquina
con parámetros (por ejemplo, velocidad de avance, profundidad de corte) que no son adecuados para la madera o
son inadmisibles.
Mecanizado de piezas de trabajo sobredimensionadas o infradimensionadas que quedan fuera de las dimensiones especificadas en los datos técnicos.
Las dimensiones especificadas están ubicadas.
Trabajar con piezas que no estén o estén insuficientemente aseguradas, no estén guiadas o apoyadas de forma segura. Mal
uso de la máquina, por ejemplo, usarla como banco de trabajo, unidad de almacenamiento o ayuda para el
transporte. Operación sin dispositivos de seguridad que funcionen completamente o que hayan sido retirados, como cubiertas, protectores o
Campanas extractoras.
Eludir, alterar o manipular los dispositivos de seguridad o protección. Realizar trabajos de mantenimiento
o ajuste en la máquina sin asegurar o mientras esté encendida.
Interruptor principal.
Incumplimiento de los intervalos de mantenimiento o las instrucciones de inspección y limpieza. Funcionamiento continuado
a pesar del desgaste, daños o fallos visibles. Mantenimiento realizado por personal no capacitado o no
autorizado. Instalación de repuestos no autorizados o uso de accesorios no aprobados por el fabricante.

convertirse.
Cambios técnicos o modificaciones en la máquina o los sistemas de herramientas. Operación por personal no
capacitado, no instruido o no autorizado. Distracciones durante la operación, por ejemplo, por
dispositivos móviles, conversaciones u otras perturbaciones. Interferencia deliberada o imprudente en el área de
trabajo durante la operación. Puesta en marcha o uso de la máquina sin haber leído y comprendido
completamente las instrucciones de operación.
tener.
Uso comercial o industrial, a menos que la máquina esté diseñada o aprobada para ese fin.

Machine Translated by Google

¡ADVERTENCIA!



El uso indebido de la cepilladora de espesor crea peligros para el personal, pone en peligro la cepilladora de espesor y otros activos del operador, y puede afectar el funcionamiento de la cepilladora de espesor.

El uso indebido de la máquina, así como el incumplimiento de las normas de seguridad o las instrucciones de funcionamiento, exime al fabricante de toda responsabilidad por los daños resultantes a personas o bienes y anula la garantía.

1.4 Riesgos residuales

Aunque se respeten todas las normas de seguridad y la máquina se utilice según lo previsto, persisten riesgos residuales, entre los que se incluyen los siguientes: • Riesgo de lesiones durante las labores de mantenimiento y servicio, especialmente si se realizan en una máquina sin asegurar o encendida. • Riesgo de lesiones por piezas móviles de la máquina, especialmente después de retirar las cubiertas de seguridad o los dispositivos de protección.

• Riesgo de lesiones en las extremidades superiores (p. ej., manos, dedos) por el cabezal de corte giratorio. • Riesgo de lesiones por fragmentos de la pieza de trabajo que salen disparados hacia atrás o a gran velocidad. • Riesgo de lesiones por partes del cuerpo que se acercan demasiado a las partes de la máquina en funcionamiento. • Riesgo de contacto directo o indirecto con partes eléctricas (componentes con corriente), especialmente después de retirar las cubiertas protectoras o dañar el aislamiento. • Generación de calor por los componentes, que puede causar quemaduras u otras lesiones. • Riesgo de inhalación de polvo de madera, especialmente sin una extracción adecuada o protección respiratoria. • Daños auditivos por el uso prolongado de la máquina sin protección auditiva o con protección auditiva dañada. • Riesgo de lesiones por la caída de la máquina debido a una manipulación, transporte o movimiento inadecuados.

1.5 Cualificaciones del personal

Público objetivo

Esta guía está destinada a los operadores, los operadores, el personal de mantenimiento.

Por lo tanto, las advertencias se refieren tanto al funcionamiento como al mantenimiento de la cepilladora de espesor.

Defina de forma clara e inequívoca quién es responsable de las distintas tareas en la cepilladora de espesor (operación, mantenimiento y reparación).

¡La falta de claridad en las responsabilidades supone un riesgo para la seguridad!

Esta guía enumera las cualificaciones de las personas para las distintas tareas:

operador

El operador recibió instrucciones del supervisor sobre las tareas asignadas y los posibles riesgos derivados de una conducta inapropiada. El operador solo podrá realizar tareas que excedan las operaciones normales si así se especifica en estas instrucciones y cuenta con su autorización expresa.

electricista

Gracias a su formación profesional, conocimientos y experiencia, así como al conocimiento de las normas y reglamentos pertinentes, los electricistas cualificados son capaces de realizar trabajos en sistemas eléctricos y de reconocer y evitar de forma independiente los posibles peligros.

El técnico electricista está específicamente capacitado para el entorno laboral en el que trabaja y conoce las normas y reglamentos pertinentes.

Machine Translated by Google

El personal

especializado, gracias a su formación profesional, conocimientos y experiencia, así como al conocimiento de la normativa pertinente, es capaz de llevar a cabo las tareas que se le asignan y de reconocer y evitar de forma independiente los posibles peligros.

Persona instruida

La persona que estaba recibiendo formación fue instruida por el operador sobre las tareas que se le habían asignado y los peligros potenciales de un comportamiento inadecuado.

Personas autorizadas

Las personas autorizadas para la operación y el mantenimiento son los especialistas instruidos y capacitados por el operador y el fabricante.

¡Solo el personal autorizado puede operar la cepilladora de espesor! Un uso incorrecto puede suponer riesgos para las personas, la maquinaria y el medio ambiente.

El operador debe

• Asegúrese de que el personal desplegado esté técnica y mentalmente cualificado para operar la máquina. • Capacite al personal, • Instruya al personal a intervalos regulares
(al menos una vez al año) sobre
- todas las normas de seguridad relativas a la cepilladora de espesor, -
funcionamiento, - las
normas tecnológicas reconocidas, comprobar el
nivel de conocimientos del personal, documentar la
formación/instrucción, tener la participación en la formación/
instrucción confirmada mediante firma, comprobar si el personal trabaja de forma segura y observa las instrucciones
de funcionamiento.

El operador debe

han recibido capacitación en el manejo de máquinas para trabajar la madera, conocen su función y operación,
antes de la puesta en marcha.

- haber leído y comprendido las instrucciones de funcionamiento, - estar
familiarizado con todos los dispositivos y normas de seguridad.

1.6 Instrucciones generales de seguridad Nunca trabaje bajo



la influencia de enfermedades que afecten la concentración, fatiga, drogas, alcohol o medicamentos.

La cepilladora de espesor solo podrá ser operada y mantenida por personas que hayan leído y comprendido estas instrucciones de funcionamiento.

El operador debe estar debidamente capacitado en la aplicación, el ajuste y el funcionamiento. Apague la máquina y
desconecte el [texto ilegible] al reemplazar consumibles y piezas de desgaste.
Enchufe de corriente.

Encienda la máquina justo antes de comenzar el procesamiento. No deje la máquina desatendida mientras esté en funcionamiento.

Nunca abra las cubiertas de seguridad mientras la cepilladora esté en funcionamiento. Mantenga el área de
trabajo y el suelo alrededor de la cepilladora libres de objetos que puedan comprometer su estabilidad o representar un peligro de tropiezo.
Mantenga su área de trabajo ordenada. El desorden puede provocar accidentes.

Compruebe la zona de peligro antes y durante el trabajo para asegurarse de que no haya [objetos] presentes.
Es posible que haya personas no autorizadas en el lugar.
Si el cable de alimentación está dañado , apague inmediatamente la máquina y hágalo revisar.
Haga que un electricista cualificado lo reemplace.

• Al tender el cable de alimentación, asegúrese de que no esté pellizcado, doblado o mojado. • Proteja la cepilladora de espesor de la humedad
para evitar el riesgo de cortocircuitos o
para evitar descargas eléctricas.

Machine Translated by Google

No utilice la cepilladora de espesor en atmósferas potencialmente explosivas o cerca de ellas.
Gases, líquidos y sólidos inflamables. Las posibles chispas suponen un riesgo de explosión o incendio.
Riesgo de incendio.

Utilice la cepilladora de espesor únicamente en habitaciones o ambientes secos y asegúrese de que el área de trabajo esté suficientemente iluminada.

Utilice la cepilladora de espesor únicamente con todos los dispositivos de seguridad instalados de forma completa y correcta .
No cambie nada en la máquina.

Al trabajar con la cepilladora de espesor , es obligatorio usar protección auditiva. Está prohibido usar ropa suelta (corbatas, bufandas, chaquetas abiertas y prendas que no sean ajustadas). Si tiene el cabello largo, debe usar una redecilla.

Utilice únicamente repuestos originales.

Para protegerse contra descargas eléctricas , conecte la máquina únicamente a un electricista cualificado.
Conéctelo a una fuente de alimentación adecuada y protegida.

Antes de la operación, inspeccione todas las piezas de trabajo en busca de objetos extraños como clavos y tornillos .

Utilice soportes de material adecuados al manipular piezas de trabajo pesadas o voluminosas, por ejemplo:
Soportes con ruedas (equipo opcional).

Utilice dispositivos de sujeción o guía adecuados para piezas de trabajo planas para garantizar una seguridad y para garantizar una planificación precisa.

Ajuste siempre la cepilladora de espesor al ancho de la pieza de trabajo. La parte no utilizada del cabezal de corte debe estar cubierto

No utilice herramientas que estén agrietadas o deformadas.

Utilice guantes adecuados al cambiar de herramientas.

Antes de realizar cualquier trabajo de mantenimiento o ajuste , la máquina debe estar apagada y el enchufe de la corriente desenchufado.
Compruebe que se hayan retirado todas las herramientas de reparación y ajuste antes de encenderlo.

Antes de realizar cualquier tarea de mantenimiento o reparación , la cepilladora de espesor debe asegurarse para que no se ponga en funcionamiento.

No utilice aire comprimido para limpiar la máquina ni para retirar virutas.

Todos los dispositivos de protección y seguridad deben reinstalarse inmediatamente después de que se haya completado la reparación o el mantenimiento.

No cepille tablas sucias; la suciedad y las piedras pequeñas son abrasivas y desgastarán la cuchilla.

Retire los clavos y las grapas. Utilice la cepilladora únicamente para cortar madera.

Evite las ramas. Las ramas pueden romperse y bloquear la cuchilla. Cualquier objeto que golpee las cuchillas de la cepilladora puede salir despedido violentamente y suponer un riesgo de lesiones.

El operador debe tener al menos 18 años. Los aprendices no están autorizados a operar la máquina .
Su uso solo está permitido a partir de los 16 años y únicamente bajo la supervisión constante de una persona cualificada.

PELIGRO DE INCENDIO



Asegúrese de que no haya materiales inflamables o combustibles cerca del área de trabajo.
ricos son.

Tenga a mano los agentes extintores adecuados.

Evite la propagación de llamas abiertas debido a chispas, escoria y brasas incandescentes .
Material.

En caso de incendio , la combustión de piezas de plástico puede provocar emisiones tóxicas. Por lo tanto
Es necesario cumplir con las normas generales de seguridad contra incendios.

La máquina no está equipada con extintores. Por lo tanto, el operador está obligado a
Las instalaciones donde se utilice la máquina deberán estar equipadas con extintores de incendios adecuados, homologados y en la cantidad necesaria. Estos deberán estar ubicados en un lugar visible y protegidos contra daños o uso indebido. El operador deberá conocer su uso conforme a la normativa vigente.

Los equipos eléctricos no deben apagarse con agua. Deben colocarse extintores de polvo o halón en las instalaciones y los operadores deben estar familiarizados con su uso.
Si hay un extintor de agua o espuma cerca del dispositivo, se puede utilizar después de desconectar la alimentación eléctrica.

La superficie de los dispositivos de protección eléctrica y las superficies sobre las que se produce un aumento
Las superficies donde se prevé la generación de calor (por ejemplo, un motor eléctrico) deben limpiarse periódicamente de polvo y otros contaminantes para garantizar que no se vea afectada la eficacia de la refrigeración de la superficie.

Machine Translated by Google

1.7 Marcas de seguridad Se colocan las siguientes marcas

y símbolos de seguridad (Fig. 1-1), que deben observarse y respetarse:



Figura 1-1: Señalización de seguridad - 1 Señal obligatoria: Siga las instrucciones de funcionamiento, use protección ocular, use mascarilla, use protección para los pies, use protección auditiva, desconecte el cable de alimentación. | 2 Señal de prohibición: ¡Prohibido operar con cabello largo!, ¡Prohibido operar con corbata!, ¡Prohibido usar guantes! | 3 Señal de advertencia: ¡Señal de advertencia general!, ¡Advertencia de rodillos giratorios!, ¡Advertencia de lesiones en las manos! | 4 Señal de advertencia: ¡Advertencia de voltaje eléctrico!

Un aviso:

Los símbolos de seguridad dañados o faltantes en la cepilladora pueden provocar errores que resulten en lesiones personales y daños materiales. Los símbolos de seguridad adheridos a la cepilladora no deben retirarse. Los símbolos de seguridad dañados deben reemplazarse de inmediato.

Debe observarse lo siguiente:

Si las marcas de seguridad se desvanecen o se dañan durante la vida útil de la máquina, deben colocarse nuevas señales inmediatamente.

Desde el momento en que las señales no son inmediatamente reconocibles y comprensibles a primera vista, Retirar el dispositivo del servicio hasta que se instalen las nuevas señales.

1.8 Requisitos eléctricos Para evitar riesgos eléctricos,

incendios o daños al equipo, debe utilizarse una protección de circuito adecuada. La máquina debe funcionar en un circuito independiente. Un cable de alimentación dañado, por ejemplo, debido al desgaste o a cortes, debe sustituirse inmediatamente.

1.8.1 ¡ Advertencia de

conexión a tierra!

El dispositivo debe estar conectado a tierra durante su funcionamiento. En caso de avería, la conexión a tierra proporciona la vía de menor resistencia eléctrica y protege al usuario de descargas eléctricas. El cable de alimentación está equipado con un conductor de puesta a tierra (verde, posiblemente con franjas amarillas) y un enchufe con conexión a tierra, que solo debe enchufarse a una toma de corriente con conexión a tierra adecuada.

El enchufe no debe modificarse. Si no encaja, un electricista cualificado deberá instalar una toma de corriente adecuada. El conductor de puesta a tierra no debe conectarse a contactos con tensión. Si tiene dudas sobre la puesta a tierra, consulte con un experto.

1.8.2 Entorno La

cepilladora de espesor está diseñada para uso exclusivo en interiores. No debe exponerse a la lluvia ni a la humedad.

1.8.3 Cables de extensión Al utilizar

cables de extensión, se debe tener cuidado de asegurarse de que no estén dañados, sean adecuados para uso en exteriores y estén diseñados para el consumo de energía de la máquina.

La sección transversal del conductor debe tener el tamaño adecuado para evitar caídas de tensión, pérdidas de potencia y sobrecalentamiento. Los cables de extensión deben colocarse de forma que no se pisen ni entren en contacto con bordes afilados, humedad o fuentes de calor. Los cables dañados no deben utilizarse y deben reemplazarse inmediatamente o repararse por personal cualificado.

Machine Translated by Google

2 Datos técnicos

Modelo		DH 330-2 / Espiral DH 330-2
Número de artículo		5904335 / 5904336
Designación	Unidad	Valor
Longitud (producto)	mm	máx. 1185 | mín. 640
Ancho/Profundidad (producto)	mm	670
Altura (producto)	mm	máx. 450 | mín. 350
Peso (neto)	kg	49.5
Ancho con extensiones desplegadas	mm	1185
Potencia de entrada del motor de accionamiento	kW	1.8
Potencia de salida del motor de accionamiento	kW	1
Voltaje de conexión	V	230
Fase(s)	Ph	1
Tipo de corriente		C.A.
Frecuencia de la red	Hz	50
eléctrica, eliminación máxima de virutas, longitud de	mm	3.2
la mesa de la cepilladora/regruesadora	mm	520
Ancho de la mesa de engrosamiento	mm	330
Altura y espesor mínimos de trabajo.	mm	3.2
Altura de trabajo, espesor máximo.	mm	152
Máxima eliminación de virutas,	mm	3.2
espesor, velocidad de avance,	m/min	4 | 7
tipo de cabezal de corte		cuchillas de cepilladora / cabezal de corte en espiral
Número de cuchillos		3/30
Diámetro del eje de la cepilladora	mm	46.8
Velocidad del eje de la cepilladora	min-1	9400
Ancho máximo de cepillado.	mm	330
Diámetro de la boquilla de succión	mm	60/100
Nivel de presión sonora Lp	dB	101
Nivel de potencia sonora Lw	dB	108

2.1 Placa tipográfica



Figura 2-1: Placa tipográfica DH 330-2 Espiral

Machine Translated by Google

3. Transporte, embalaje, almacenamiento

3.1 Transporte

Al recibir la máquina, inspeccione la cepilladora de espesor para detectar cualquier daño visible durante el transporte. Si encuentra algún daño en la Si descubre el dispositivo, infórmelo inmediatamente a la empresa de transporte o al vendedor.

3.1.1 Notas sobre el transporte

Transporte inadecuado de dispositivos individuales, embalados o sin embalar, sin asegurar.
Apilar dispositivos uno encima del otro o uno al lado del otro es propenso a accidentes y puede causar daños o
fallos de funcionamiento por los que no asumimos ninguna responsabilidad ni ofrecemos garantía alguna.

El contenido de la entrega se aseguró contra desplazamientos o vuelcos con una carretilla elevadora de dimensiones adecuadas.
transporte hasta el lugar de instalación.

La cepilladora de espesor solo debe transportarse con el motor apagado y desconectado de la red eléctrica.

¡ADVERTENCIA!



Riesgo de lesiones por vuelco del equipo y caída desde la carretilla elevadora,
Transpaleta o vehículo de transporte.

Utilice únicamente equipos de transporte y dispositivos de elevación que puedan soportar el peso total.
puede grabar.

3.1.2 Riesgos generales durante el transporte interno

ADVERTENCIA: ¡RIESGO DE VUELCO!



La máquina solo podrá levantarse si está debidamente asegurada.
Los empleados deben mantenerse fuera de la zona de peligro, fuera del alcance de la carga.
Advierta a los empleados y hágales saber el peligro al que se enfrentan.
El transporte solo podrá ser realizado por personas autorizadas y cualificadas que utilicen una carretilla elevadora o un vehículo adecuado .
El peso total debe ser transportado por una transpaleta. El personal no cualificado no
puede evaluar los riesgos que implica el transporte de la máquina y se expone, a sí mismo y a otros, al peligro de sufrir lesiones graves o
mortales. Actúe con responsabilidad durante el transporte y considere siempre las consecuencias. Evite acciones
temerarias y arriesgadas.

Las pendientes y los descensos (por ejemplo, entradas de vehículos, rampas y tramos similares) son especialmente peligrosos. Si es inevitable
circular por dichos tramos, se requiere extrema precaución.
Antes de iniciar el transporte, compruebe la ruta para detectar posibles peligros, irregularidades y obstáculos, así como para
asegurarse de que la estructura tenga la resistencia y la capacidad de carga suficientes.
Las zonas peligrosas , las superficies irregulares y los defectos deben inspeccionarse antes del transporte. Cualquier intento por parte
de otros empleados de eliminar peligros, defectos o superficies irregulares durante el transporte conlleva riesgos significativos.

Por lo tanto, ¡una planificación cuidadosa del transporte interno es esencial!

3.1.3 Transporte mediante transpaleta/carretilla elevadora

Se debe tener cuidado al descargar los artículos transportados en el momento de la entrega y durante el transporte interno .
Proceda según las instrucciones, prestando atención a los símbolos y las indicaciones del envase.
Utilice únicamente los puntos de anclaje designados.
Retire el embalaje solo poco antes del montaje.
La carretilla elevadora debe tener el tamaño adecuado para levantar y transportar la carga de la máquina. Deben cumplirse todas las normas
de seguridad.
La carretilla elevadora solo puede ser operada por personal cualificado. Todas las piezas sueltas deben estar firmemente sujetas a la
máquina. El brazo debe estar asegurado a la mordaza (con cuerda, film estirable u otros elementos de fijación).

La máquina debe levantarse y moverse con cuidado, evitando cualquier colisión entre sus piezas .
Para que la máquina pueda utilizarse en el suelo, la pared, etc.

Machine Translated by Google

3.2 Embalaje Conserve

el embalaje para una posible mudanza, pero al menos hasta que finalice el período de garantía. Todos los materiales y elementos de embalaje utilizados para la cepilladora son reciclables y, por lo general, deben reciclarse.
Los componentes del embalaje de cartón deben triturarse y depositarse en el contenedor de papel usado. Las películas están hechas de polietileno (PE) y los materiales de amortiguación de poliestireno (PS). Estos materiales deben llevarse a un centro de reciclaje o a la empresa de gestión de residuos de su localidad.

3.3 Almacenamiento

Guarde las cepilladoras de espesor completamente limpias en un ambiente seco, limpio y libre de heladas.
No almacene ni transporte las cepilladoras de espesor sin protección al aire libre o en ambientes húmedos.

4 Descripción del dispositivo DH 330-2

Las ilustraciones incluidas en estas instrucciones de funcionamiento tienen como objetivo proporcionar una comprensión básica y pueden diferir del diseño real.

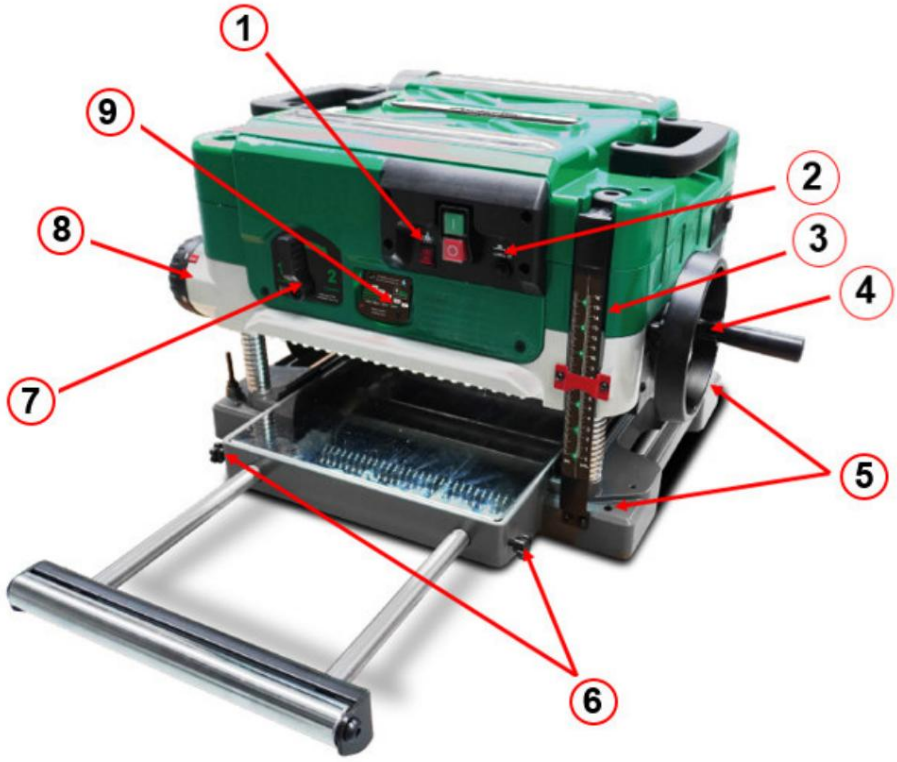

Figura 4-1: Descripción del dispositivo

Descripción del artículo	
1	Iluminación del espacio de trabajo
2 interruptores de protección del motor	
3 Escala de profundidad	
4 Volante para ajustar la altura de trabajo	
5	Orificios de montaje
6	Tornillos de bloqueo para extensión de soporte
7	Ajuste de la velocidad de alimentación
8	Establecer el tope
Profundidad de corte a escala 9	

Machine Translated by Google

5 Descripción del dispositivo DH 330-2 Espiral

La nueva cepilladora de espesor en espiral DH 330-2 se basa estructural y funcionalmente en el modelo existente.
DH 330-2. Solo existen dos diferencias técnicas:

1. Eje de corte en espiral

En lugar de las cuchillas de cepillado anteriores, el nuevo modelo DH 330-2 Spiral incorpora un cabezal de corte en espiral.
Equipada. El cabezal de corte en espiral tiene 30 cuchillas. Todas las demás características de la unidad de cepillado son compatibles.
el modelo DH 330-2.

2. Pantalla digital

El modelo DH 330-2 SPIRAL también cuenta con una pantalla digital. Esta se utiliza para mostrar la
Establecer la dimensión de la altura de trabajo.

Validez de las instrucciones existentes

Toda la información relevante para la seguridad, los datos técnicos, las instrucciones de funcionamiento y las especificaciones de mantenimiento del
El modelo estándar DH 330-2 también se aplica a la espiral DH 330-2, a menos que se indique lo contrario en este suplemento.
Se ha especificado un arreglo diferente.

Las funciones que no se han modificado explícitamente permanecen sin cambios.

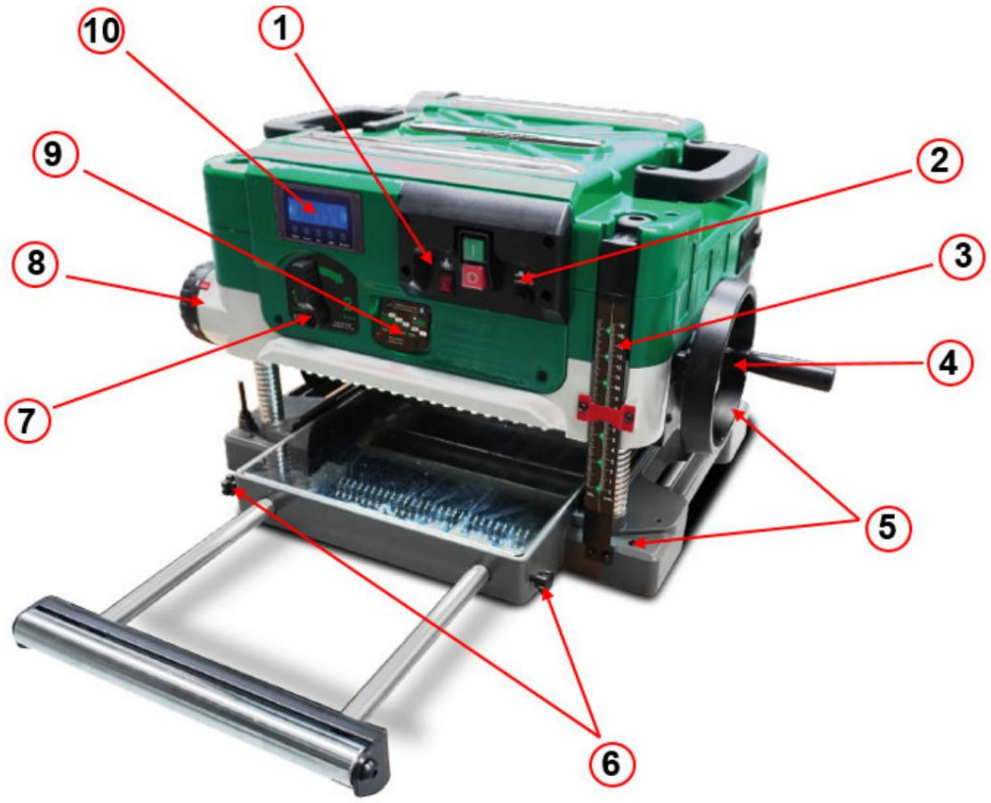

Figura 5-1: Descripción del dispositivo

Descripción del artículo 1		Descripción del artículo	
Iluminación del área de trabajo 2		7	Ajuste de la velocidad de alimentación
Interruptor de protección del motor		8	Establecer el tope
3 Escala de profundidad		Profundidad de corte a escala 9	
4 Volante para ajustar la altura de trabajo		Pantalla digital de 10 pulgadas	
5 orificios de montaje			
6 tornillos de bloqueo para Expansión de la edición			

Machine Translated by Google

5.1 Pantalla digital La

pantalla digital le ayuda a ajustar con precisión el espesor de cepillado deseado. Muestra tanto la profundidad de corte configurada como el espesor real de la pieza después del proceso de cepillado.



5.1.1 Funciones clave y su descripción

1) Botón CERO

• La pantalla se pone en "0" y establece un nuevo punto cero. • Tras pulsar el
botón CERO, puede ajustar la altura del clavijero. • La pantalla muestra entonces la distancia recorrida por el
clavijero desde el nuevo punto cero.
a.

2) llave in/mm

Cambia la unidad de medida de la pantalla entre milímetros (mm) y pulgadas (pulgada).

3) Botón SET

Permite calibrar la pantalla de modo que el valor mostrado refleje el grosor real del material.
corresponde a una pieza de trabajo cepillada.

4) Botón ABS

µ Indica la altura de cepillado absoluta, es decir, la distancia desde el punto más bajo de la cuchilla del cepillador hasta el
Superficie de la mesa.

µ Esto corresponde al espesor real de la pieza después del cepillado.

¡PELIGRO!



Si se ajusta la altura del cabezal mientras la máquina no está conectada a la corriente, la pantalla digital podría mostrar valores incorrectos. Se recomienda comprobar el valor de espesor mostrado después de cada conexión a la corriente. Si el valor es incorrecto, realice la calibración que se describe a continuación.

5) Botón de encendido/apagado

Enciende o apaga la pantalla digital.

Machine Translated by Google

Ajustar la pantalla digital al espesor real de la pieza de trabajo.

1. Conecte la máquina a la fuente de alimentación.
2. Pulse el botón ABS para visualizar el valor absoluto actual.
3. Ajuste la altura de cepillado deseada, encienda la máquina e introduzca una tabla plana.
   a través de un proceso de planificación completo.
4. Mida el espesor de la pieza cepillada y compárelo con el valor que muestra el medidor digital.

Anuncio publicitario.

5. Si el valor no coincide,
6. Mantenga pulsado el botón SET hasta que parpadee el primer dígito,
7. Pulse brevemente el botón SET para pasar a la siguiente posición.
8. Cambie el dígito en la posición correspondiente usando la tecla ABS.
9. Una vez que haya establecido el valor correcto, mantenga presionado el botón SET nuevamente para guardar la configuración.
   ahorrar.

6 Ensamblaje

PELIGRO:



El dispositivo no debe conectarse a la fuente de alimentación hasta que esté completamente ensamblado.
Una conexión prematura puede provocar que la máquina se ponga en marcha de forma involuntaria y cause lesiones graves.

10. Antes de usarla, la cepilladora debe montarse horizontalmente sobre un banco o mesa de trabajo estable. Para una fijación segura, la base cuenta con orificios en las cuatro esquinas, a través de los cuales se puede atornillar firmemente la máquina a la superficie de trabajo.

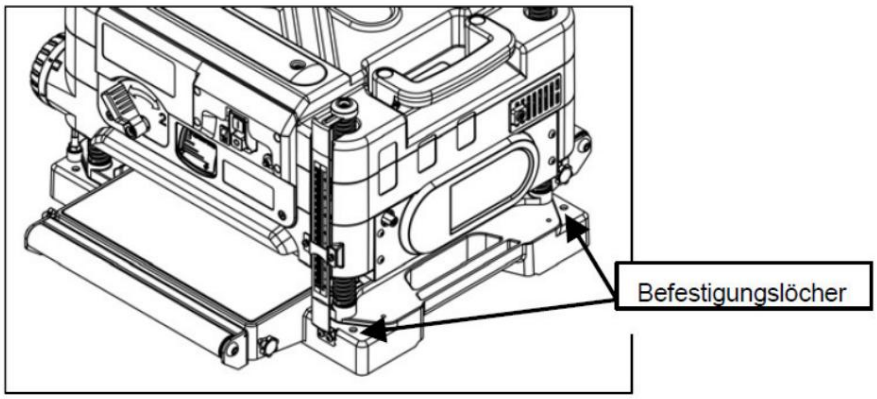

Figura 6-1: Montaje de la cepilladora de espesor

11. Primero, retire el tornillo avellanado y la arandela del eje del volante. A continuación, coloque el volante en el eje y fíjelo con el tornillo y la arandela que retiró anteriormente. Asegúrese de que quede bien ajustado y correctamente asentado.

Machine Translated by Google

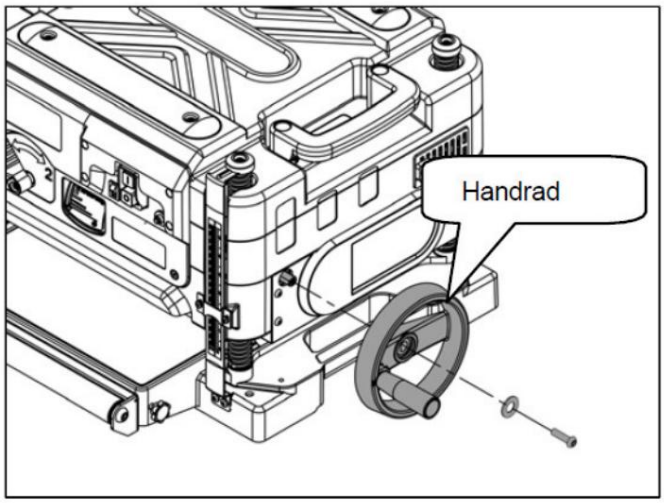

Figura 6-2: Montaje del volante

12. Gire el volante de ajuste de altura para elevar el cabezal de corte. Retire la lámina de poliestireno que se encuentra entre la mesa principal y el cabezal de corte. Esta lámina sirve como protección para el transporte y debe retirarse por completo antes de usar la máquina.
    Si la mesa está cubierta con una película protectora, esta también debe retirarse antes de comenzar a trabajar para garantizar su correcto funcionamiento y la seguridad.

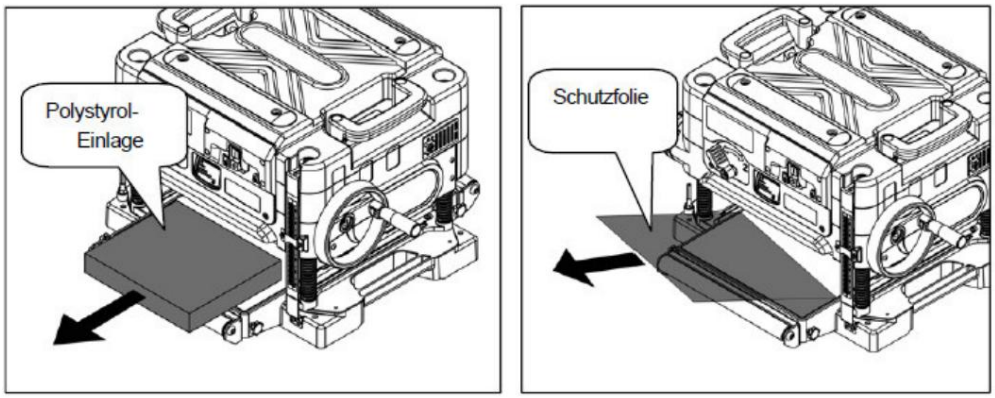

Figura 6-3: Eliminación de la película protectora de poliestireno.

13. Para el montaje, presione el pasador de bloqueo en el conducto de descarga de polvo y deslice las muescas de la extensión de descarga de polvo sobre él. Gire la extensión hasta que el pasador de bloqueo encaje en su lugar con un clic audible.
    Para extraerlo, utilice un destornillador para presionar hacia abajo el pasador de bloqueo del puerto de expulsión de polvo. Gire la extensión hasta que los pines se suelten de las muescas y, a continuación, tire del conector hacia afuera.

Machine Translated by Google

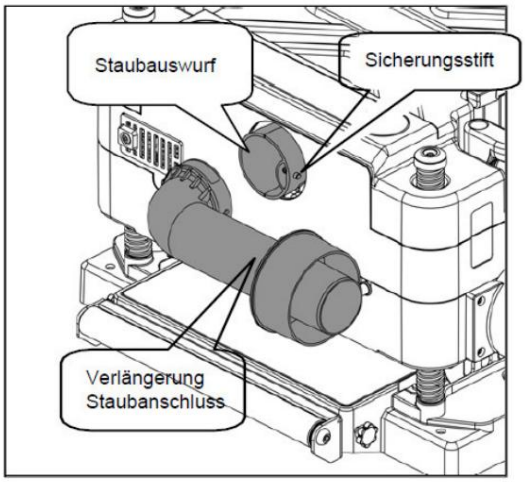

Figura 6-4: Montaje y desmontaje del sistema de descarga de polvo

14. Deslice el adaptador sobre el extremo de la abertura de expulsión de polvo de la extensión y tire de ella. Apriete bien el tornillo de
cabeza plana. Abra la cremallera en la parte inferior de la bolsa del filtro y coloque el resorte en el brazo de la bolsa. Deslice el brazo con el resorte sobre el adaptador en la salida de polvo.

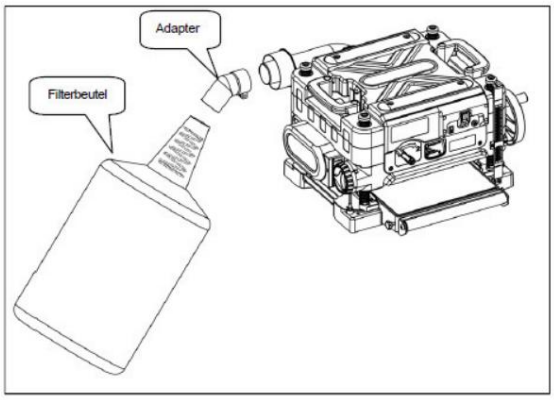

Figura 6-5: Bolsa de filtro

Machine Translated by Google

7 Operación

1. Gire el volante para subir o bajar el cabezal de corte. La escala de profundidad indica la altura actual del cabezal de corte sobre la mesa principal y se utiliza para ajustar con precisión la altura de trabajo.

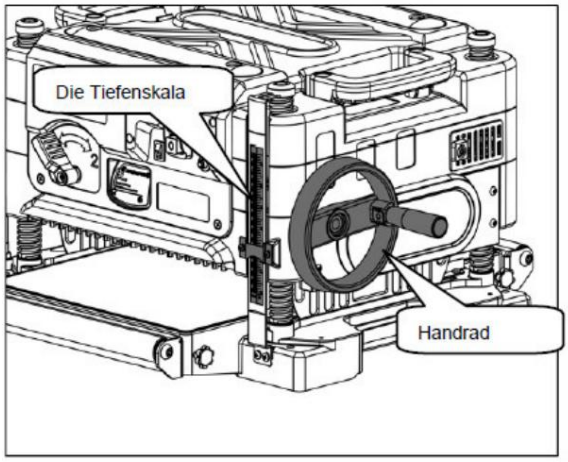

Figura 7-1: Ajuste de la altura de trabajo mediante la escala de profundidad.

2. La cepilladora de espesor está equipada con un indicador de profundidad de corte. Este indicador muestra la cantidad de material que se retira de la pieza de trabajo en una sola pasada con el cabezal de corte en su posición actual.

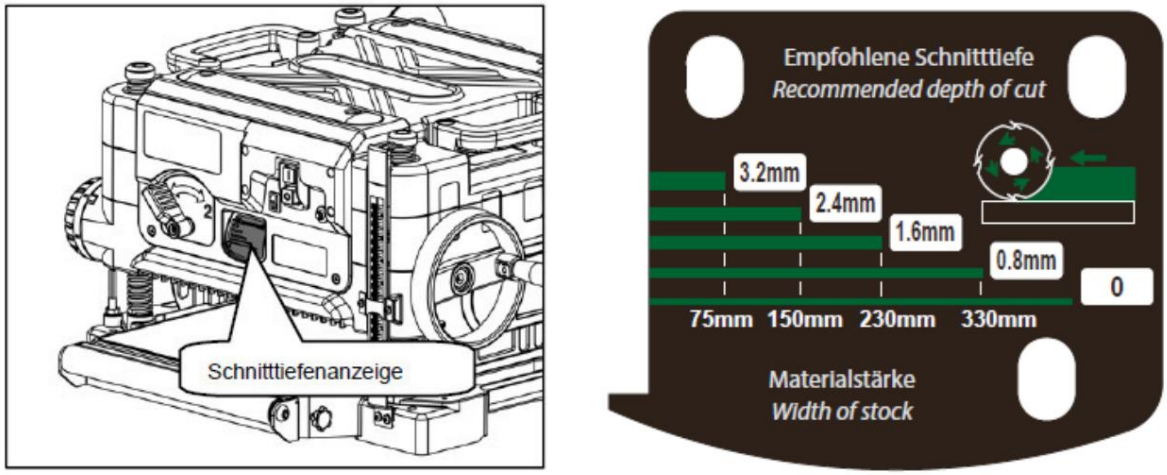

Figura 7-2: Indicador de profundidad de corte

3. En el lado izquierdo de la máquina se encuentra un mando giratorio con seis posiciones de parada para preajustar el espesor deseado de la pieza. Este mando permite ajustar el espesor final que se obtendrá durante el cepillado.

Procedimiento de
ajuste: 1. Asegúrese de que la mesa esté ajustada a más de 30 mm antes de cambiar el tope.
2. Suelte el pomo de bloqueo y gire el pomo de ajuste hasta que el grosor deseado coincida con la marca roja. A continuación, baje la mesa.

3. Procese la pieza en varias etapas hasta alcanzar el espesor final deseado.

Un aviso:

Para ajustar la posición de parada, eleve la mesa correctamente y luego gire la perilla al valor deseado.

Nunca baje la mesa a la fuerza por debajo de la altura preestablecida. Esto puede dañar permanentemente el mecanismo de ajuste de altura.

Machine Translated by Google

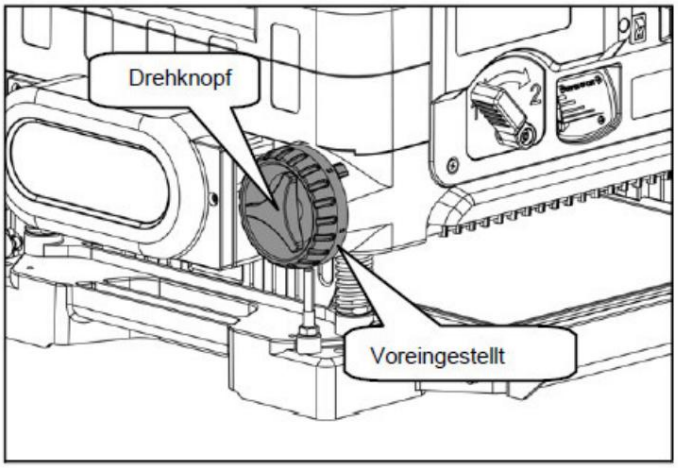

Figura 7-3: Proceso de ajuste de los puntos de parada.

4. La cepilladora de espesor tiene dos velocidades de avance seleccionables:

- Para una eliminación de material más rápida, ajuste la velocidad a "2".
- Para obtener un acabado con una superficie más fina, utilice el ajuste “1”.

La selección de las velocidades de avance adecuadas depende del resultado de mecanizado deseado.

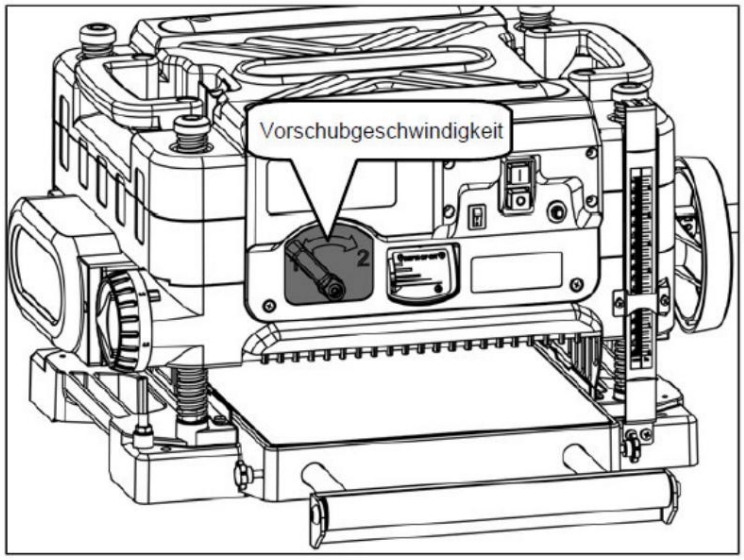

Figura 7-4: Ajuste de la velocidad de alimentación

Un aviso:

La velocidad de avance solo se puede modificar mientras la cepilladora está en funcionamiento.

Al cepillar maderas especialmente duras o con vetas muy marcadas, se recomienda usar la velocidad "1". La menor velocidad de avance garantiza un acabado limpio y reduce el desgaste de la cuchilla.

Machine Translated by Google

5. La extensión de soporte sirve para sostener piezas de trabajo largas durante el proceso de cepillado.
Para extender: 1.

Afloje los tornillos de bloqueo que se encuentran junto a la mesa.

Saca la extensión de la segunda edición.

3. Apriete los tornillos de bloqueo.

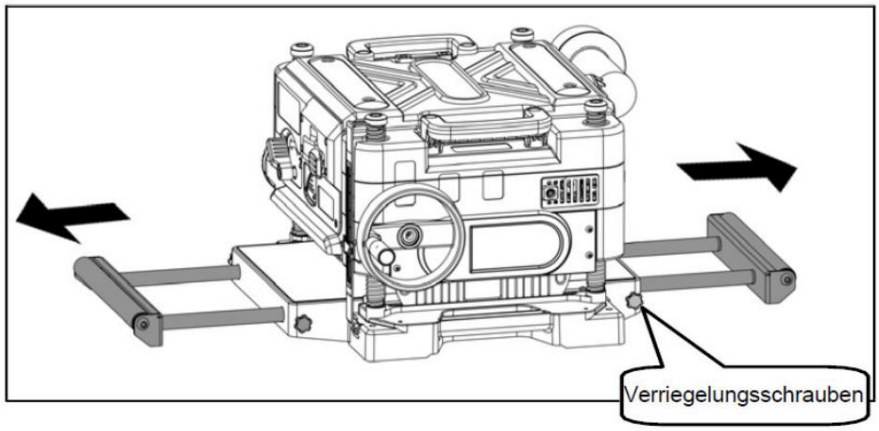

Figura 7-5: Expansión de la edición

6. La máquina está equipada con dos luces LED que sirven como indicador de profundidad de corte y...
Proporcione iluminación adicional para la mesa de trabajo.

Si es necesario, encienda las luces LED para garantizar una visibilidad óptima durante el trabajo.

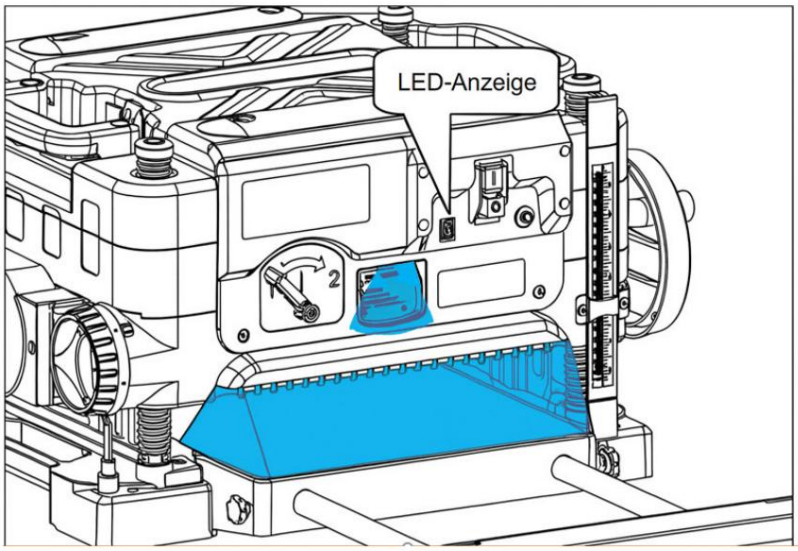

Figura 7-6: Luces LED

7. Ajuste la profundidad de corte para que se realice un corte inicial superficial de aproximadamente 0,5 mm.
Encienda las máquinas y espere hasta que el motor alcance su velocidad máxima.

Inserte la placa contra la extensión de soporte y luego en la máquina.

Suelte la tabla en cuanto la máquina empiece a cepillar y deje que se dibuje automáticamente.

Machine Translated by Google

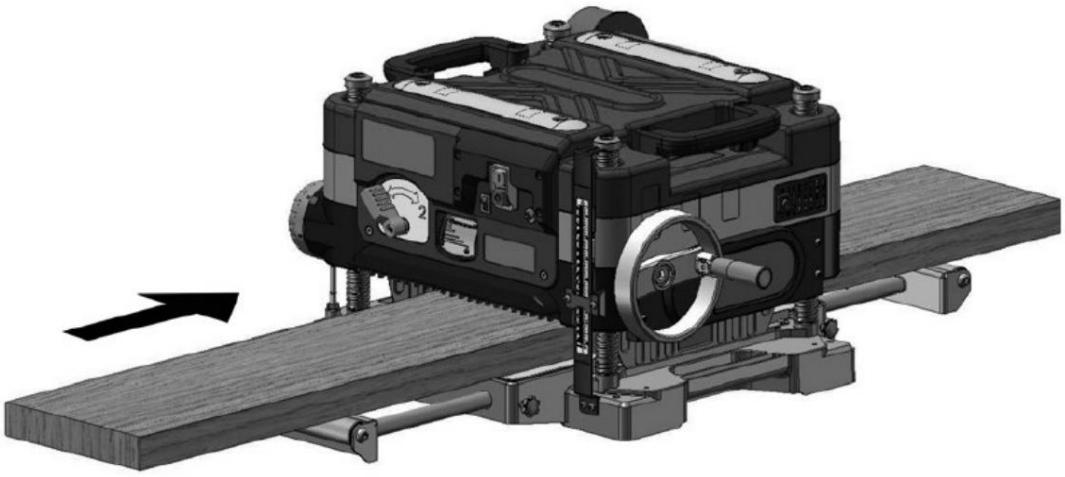

Figura 7-7: Operación

7.1 Abolladuras de entrada y salida

1. Las hendiduras de entrada y salida son depresiones en ambos extremos de la pieza de trabajo causadas por una fuerza desigual.
en el cabezal de corte, tanto a la entrada como a la salida de la máquina.

2. Se producen abolladuras en la entrada y la salida si la pieza de trabajo no está plana y su superficie no está completamente extendida sobre la extensión del soporte, o si existe una superficie de contacto irregular con el rodillo de alimentación.

3. Para evitar marcas al entrar y salir, empuje suavemente la pieza de trabajo hacia arriba mientras la inserta.
hasta que el rodillo de salida tome el relevo de la pieza de trabajo.

4. Al finalizar el corte, tome la pieza de trabajo empujándola suavemente hacia arriba.
en cuanto el rodillo de alimentación pierde contacto.

5. Al cepillar varias piezas de trabajo del mismo espesor, deben colocarse una al lado de la otra para evitar la entrada y salida de material.
Para minimizar las abolladuras por falta de rodaje.

6. Las hendiduras de entrada y salida son más pronunciadas en los cortes más profundos.

Machine Translated by Google

8 Cuidado, mantenimiento y reparación

El mantenimiento regular y exhaustivo de la cepilladora es esencial para una larga vida útil, buenas condiciones de trabajo y máxima productividad. Asegúrese de que el mantenimiento se realice periódicamente.

¡Advertencia! Peligro si el personal no está suficientemente cualificado:



Las personas que no están suficientemente cualificadas no pueden evaluar los riesgos para el usuario derivados de una reparación inadecuada de la cepilladora y se exponen a sí mismas y a otros al peligro de sufrir lesiones graves.

Todos los trabajos de mantenimiento deben ser realizados únicamente por personal cualificado.

Si las labores de mantenimiento y reparación de esta máquina son realizadas por personas no autorizadas para ello, la garantía contra el fabricante quedará anulada.

Cuidado y mantenimiento diarios: Limpie la máquina

después de cada uso. Reemplace inmediatamente los dispositivos
de seguridad dañados.

Tareas semanales de mantenimiento: Limpiar la carcasa y

las superficies de la máquina. Limpiar los dispositivos de
protección, las rejillas de ventilación y las carcasas del motor. Revisar las herramientas
para detectar daños y reemplazarlas si es necesario.

Mantenimiento mensual: Compruebe

los tornillos de montaje de la máquina y apriételos si es necesario. Compruebe los dispositivos de
seguridad eléctrica y los dispositivos de protección y sustitúyalos si es necesario.

8.1 Mantenimiento

La máquina debe mantenerse siempre limpia. Nunca utilice productos de limpieza agresivos. Estos pueden dañar o destruir los componentes.
0 Limpie la máquina de virutas y polvo de madera con un paño seco. Limpie el motor y los interruptores con un paño seco.

¡Nunca utilice agua! Limpie la carcasa y las superficies de la máquina solo con un paño húmedo y un

poco de detergente.

No utilice disolventes. Podrían dañar las piezas de plástico de la máquina. Asegúrese de que no entre agua en la máquina.

Rocíe o engrase todas las superficies metálicas sin pintar con un poco de spray antioxidante. Mantenga

los dispositivos de protección, las rejillas de ventilación y las carcasas del motor lo más libres de polvo y suciedad posible.
Límpielas con un paño limpio o elimine el polvo y la suciedad con aire comprimido a baja presión. Precaución: ¡Use gafas de
seguridad cuando trabaje

con aire comprimido! Vacíe y limpie el sistema de extracción.

8.2 Mantenimiento/Reparación Los trabajos de

mantenimiento y reparación solo podrán ser realizados por personal cualificado.

Si la cepilladora presenta algún fallo, póngase en contacto con un distribuidor especializado o con nuestro departamento de atención al cliente. Encontrará nuestros datos de contacto en el prefacio.

Todos los dispositivos de protección y seguridad deben reinstalarse inmediatamente después de que se hayan completado los trabajos de reparación y mantenimiento.

Machine Translated by Google

8.3 Cambio de la cuchilla

¡Advertencia!

Apague el dispositivo y desconéctelo de la red eléctrica antes de realizar cualquier tarea de mantenimiento o ajuste.



Es necesario cambiar la cuchilla si la máquina cepilla de forma irregular o tiende a astillarse.

Proceda de la siguiente manera:

1. Afloje completamente los tornillos de fijación de ambas asas de elevación y retire las asas de elevación de la máquina.
2. Afloje completamente los ocho tornillos de la tapa superior y retire la tapa.

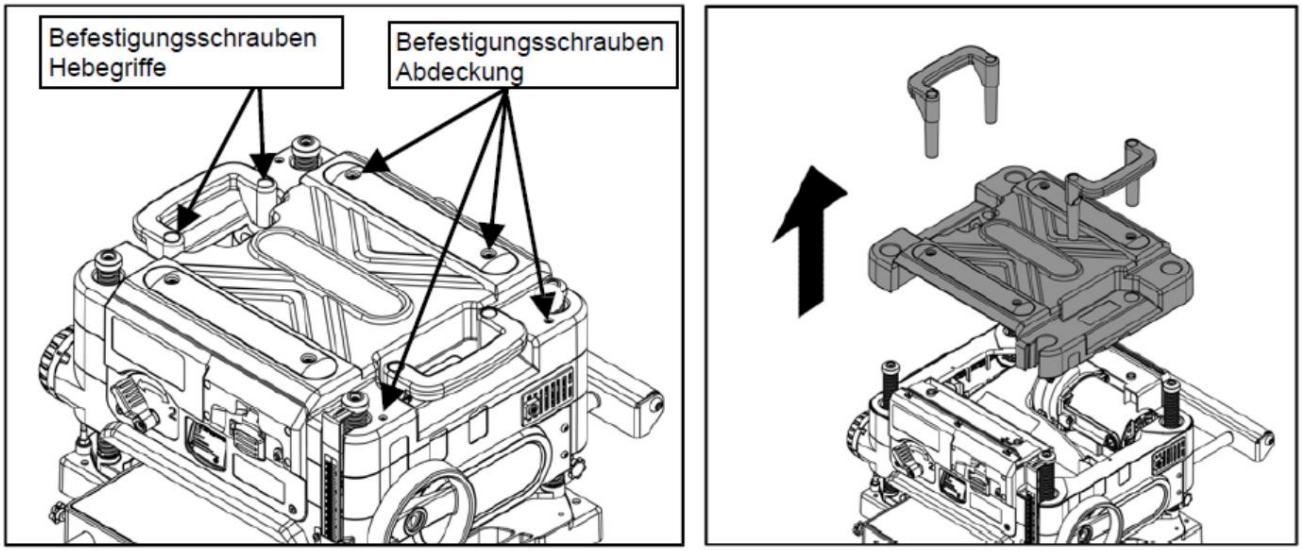

Figura 8-1: Extracción de las asas de elevación y la cubierta.

3. Retire los tornillos de fijación de la cubierta antipolvo.
4. Gire la tapa antipolvo hacia arriba hasta que se abra la conexión redonda de la carcasa del ventilador.
   La posición se bloquea en su lugar.
5. Empuje la cubierta antipolvo hacia la izquierda para separarla de la carcasa del ventilador y retírela.
   luego completamente apagado.
6. Deje a un lado la cubierta antipolvo.

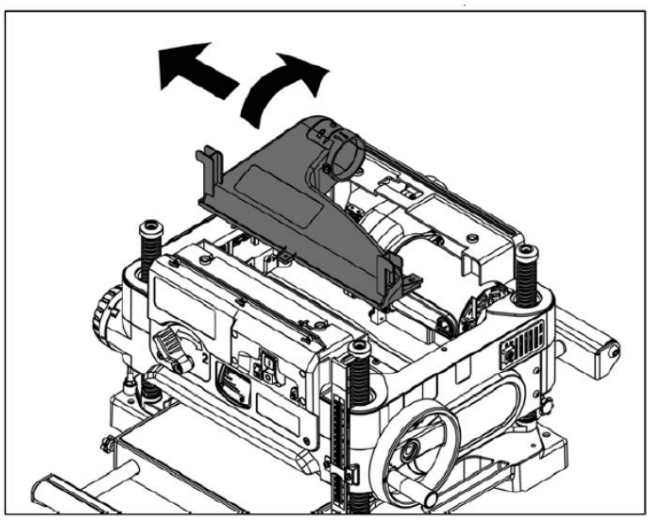

Figura 8-2: Cubierta antipolvo

Machine Translated by Google

7. Gire con cuidado el cabezal de corte hacia usted con la mano hasta que se active el mecanismo de autobloqueo.
es arrestado.
8. Afloje y retire los ocho tornillos de la abrazadera del cuchillo. Tire de la abrazadera del cuchillo con el
Retire el imán de la llave en T y levántela del cabezal de corte.
9. Utilice el imán de la llave en T para extraer la cuchilla de la cepilladora. Gire o reemplace la cuchilla y vuelva a insertarla correctamente.

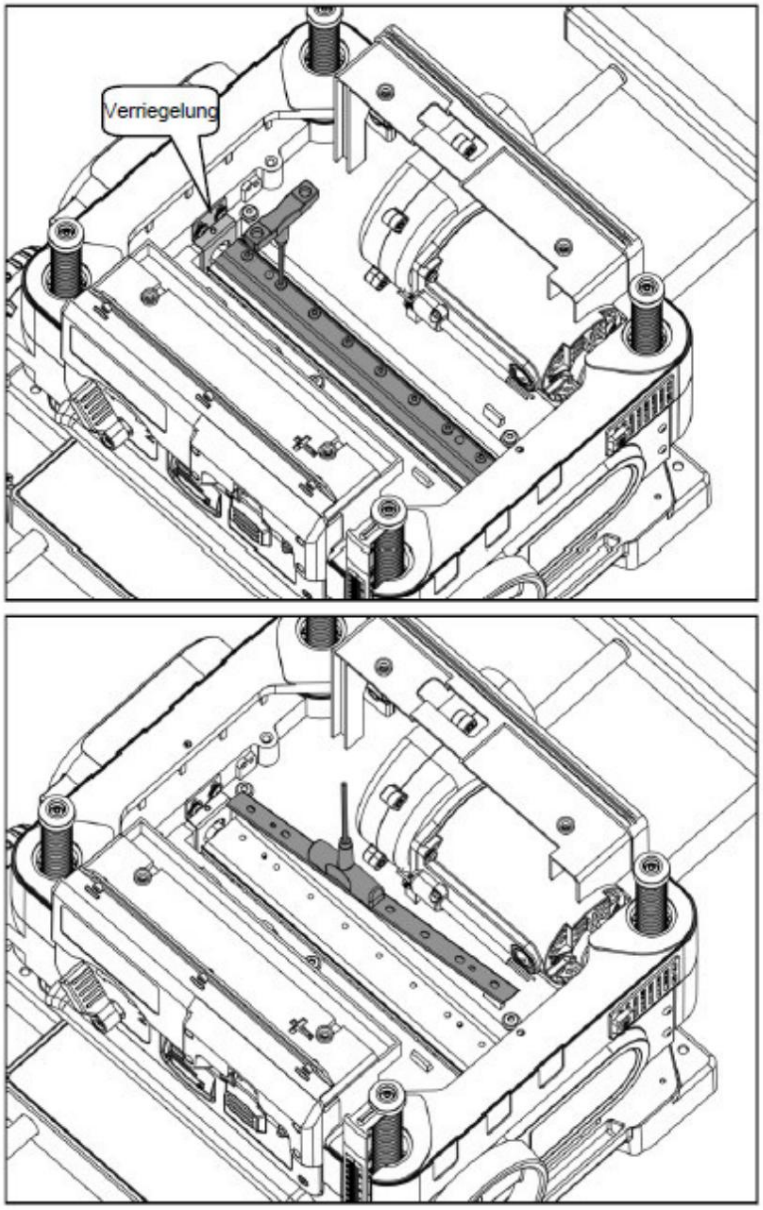

Figura 8-3: Sustitución de la cuchilla

10. Vuelva a instalar la abrazadera del cuchillo y fíjela con los ocho tornillos que se retiraron anteriormente.

Machine Translated by Google

Para cabezal de corte en espiral

- Afloje y retire la cuchilla y el tornillo de fijación utilizando una llave Torx adecuada.
- Dale la vuelta al filo del cuchillo o reemplázalo.
- Vuelva a insertarlo y fíjelo cuidadosamente con el tornillo.

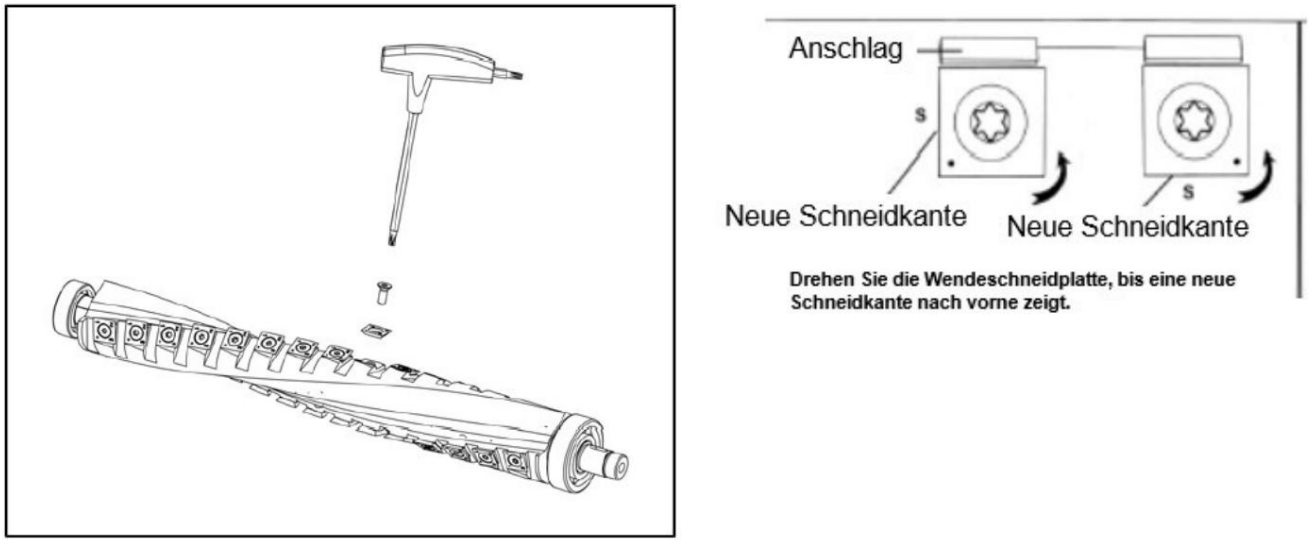

Figura 8-4: Cabezal de corte en espiral

8.4 Inspección y sustitución de cepillos

¡Advertencia!

Apague el dispositivo y desconéctelo de la red eléctrica antes de realizar cualquier tarea de mantenimiento o ajuste.

La vida útil de las escobillas de carbón depende de la carga del motor. Revise las escobillas cada 50 horas de funcionamiento. Las escobillas se encuentran en un lateral del motor.

1. Retire la cubierta superior del dispositivo. 2. Abra la tapa de

acceso al cepillo.

3. Afloje la tapa del cepillo y retire el cepillo con cuidado.
4. Reemplace el cepillo cuando esté desgastado.
5. Inserte los cepillos nuevos y vuelva a apretar las tapas de los cepillos.

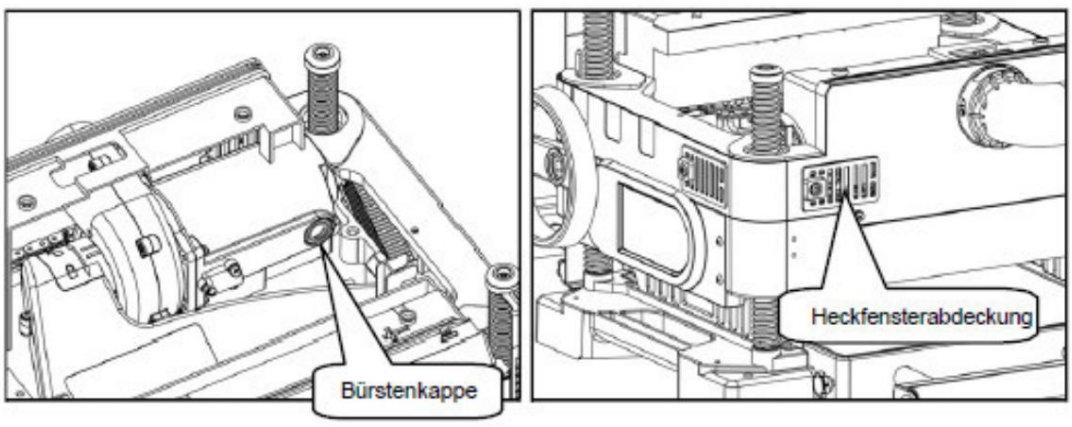

Figura 8-5: Inspección y reemplazo de las escobillas.

Machine Translated by Google

9 Tabla de fallos

Perturbación	Causado	recurso
La máquina no arranca o el interruptor de encendido se dispara inmediatamente después de arrancar.	1. Sin suministro eléctrico. 2. El interruptor de encendido se ha disparado o el fusible se ha fundido. 3. El interruptor automático de la máquina es motivado. 4. El interruptor está defectuoso. 5. El disyuntor está defectuoso. 6. Cableado interrumpido. 7. Escobilla de carbón desgastada. 8. Motor defectuoso.	1. Compruebe la fuente de alimentación. 2. Asegúrese de que el Asegúrese de que el circuito no tenga cortocircuitos. Reinicie el disyuntor o reemplace el fusible. 3. Reinicie el interruptor automático. 4. Reemplace el interruptor. 5. Reemplazar el Cortacircuitos. 6. Repara cualquier cable roto. 7. Sustituya las escobillas de carbón. 8. Reemplazar el motor.
La máquina se detiene o no tiene suficiente potencia.	1. El material de la pieza de trabajo no es adecuado para la máquina. 2. Cuchillas desafiladas. 3. La correa resbala, la tensión de la correa es incorrecta o hay aceite o grasa en la correa. 4. Escobillas de carbón del motor desgastadas. 5. Problema de extracción de polvo, que Los componentes internos se obstruyen con virutas. 6. El motor se sobrecalienta y activa la [luz de advertencia común, posiblemente no esté clara]. El disyuntor de la máquina se disparó. 7. Motor defectuoso.	1. Cortar únicamente madera, reducir la profundidad de corte y la velocidad de avance. 2. Utilice cuchillas afiladas. 3. Limpie y tense la correa. 4. Sustituya las escobillas de carbón. 5. Elimine las obstrucciones en el canal de polvo de la guía de polvo, reduzca la profundidad de corte y la velocidad de avance. 6. Limpie/enfríe el motor y reduzca la carga. 7. Reemplazar el motor.
La máquina vibra o hace un ruido inusual.	1. Motor o componente suelto. 2. Cuchillas o soportes para cuchillas. 3. El polvo y las virutas obstruyen el pasillo. 4. Caja de cambios defectuosa. 5. La polea está suelta.	1. Tornillos/tuercas sueltos revisar y apretar. Reemplace los componentes dañados. 2. Revise y reemplace las cuchillas o los soportes de las cuchillas. 3. Elimine el polvo/las virutas y reduzca la profundidad de corte. 4. Reparar o sustituir la caja de cambios. 5. Fije la polea al eje.
La pieza de trabajo se detiene o reduce su velocidad en la mitad del corte.	1. Profundidad de corte excesiva. 2. Hay pegamento en la mesa de trabajo. 3. La pieza de trabajo es demasiado grande y demasiado pesada.	1. Reduzca la profundidad de corte. 2. Limpie la superficie de trabajo. 3. Reduzca la profundidad de corte.
Líneas o crestas largas que recorren la longitud del material de la pieza de trabajo.	1. La hoja está mellada o astillada.	1. Reemplace las cuchillas.

Machine Translated by Google

10 piezas de repuesto

¡Riesgo de lesiones por usar repuestos incorrectos!



El uso de piezas de repuesto incorrectas o defectuosas puede crear riesgos para el operario y provocar daños y averías.

Stürmer Maschinen GmbH no se responsabiliza ni ofrece garantía alguna por daños o fallos de funcionamiento derivados del incumplimiento de estas instrucciones de uso. Para las reparaciones, utilice únicamente herramientas en perfecto estado y adecuadas, repuestos originales o piezas de serie expresamente aprobadas por Stürmer Maschinen GmbH.

La garantía del fabricante quedará anulada si se utilizan piezas de repuesto no autorizadas.

Información sobre el servicio técnico al cliente.

Las reparaciones cubiertas por la garantía solo podrán ser realizadas por técnicos de servicio autorizados por nosotros.

10.1 Pedido de piezas de repuesto Las

piezas de repuesto se pueden obtener a través del distribuidor especializado.

Envíe una copia del plano de las piezas de repuesto con los componentes marcados al distribuidor especializado y especifique lo siguiente:

Número de artículo

Nombre del modelo

Fecha de fabricación

Números de artículo de los componentes y, si corresponde, el número de plano de las piezas de repuesto

correspondientes Cantidad Método de envío deseado (correo postal, transporte marítimo, aéreo, exprés) Dirección de envío

Los pedidos de repuestos que no incluyan la información anterior no podrán procesarse. Si no se especifica ningún método de envío, este quedará a discreción del proveedor.

En la placa de características que se encuentra en la cepilladora de espesor, encontrará información sobre el tipo de modelo, el número de artículo y el año de fabricación.

Ejemplo

Es necesario pedir las escobillas de carbón para la cepilladora de espesor DH 330-2.

La escobilla de carbón es la número 185 en el plano de repuestos número 2.

Al solicitar piezas de repuesto, envíe una copia del plano de las piezas de repuesto (2) con el componente (escobilla de carbón) y el número de posición (185) marcados al distribuidor autorizado y proporcione la siguiente información:

Número de artículo	5904335
Designación del modelo	DH 330-2
Número de dibujo	2
Número de posición	185

Machine Translated by Google

10.2 Planos de piezas de repuesto

Plano de pieza de repuesto 1 - DH 330-2

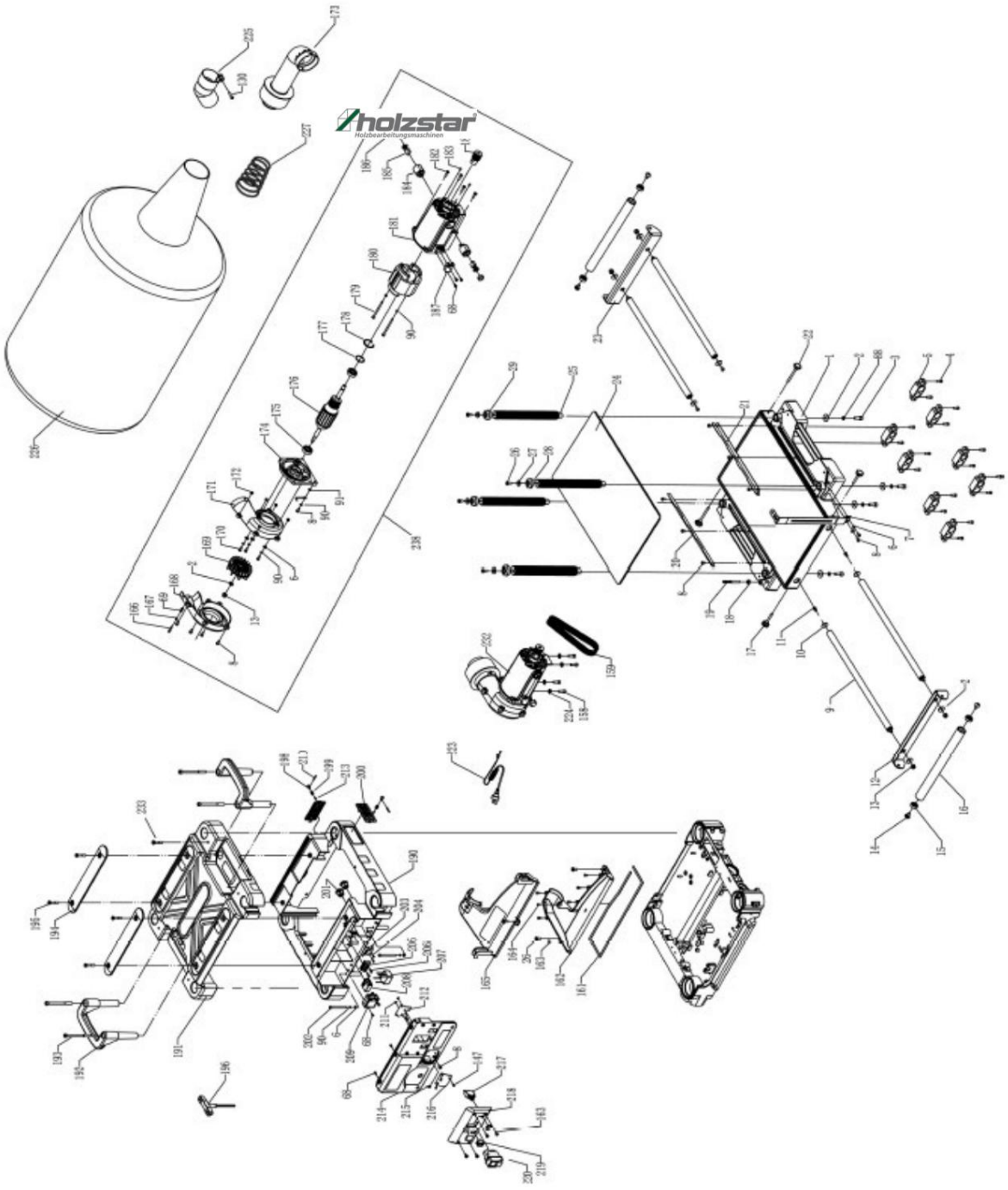

Figura 10-1: Plano de piezas de repuesto 1 - DH 330-2

Machine Translated by Google

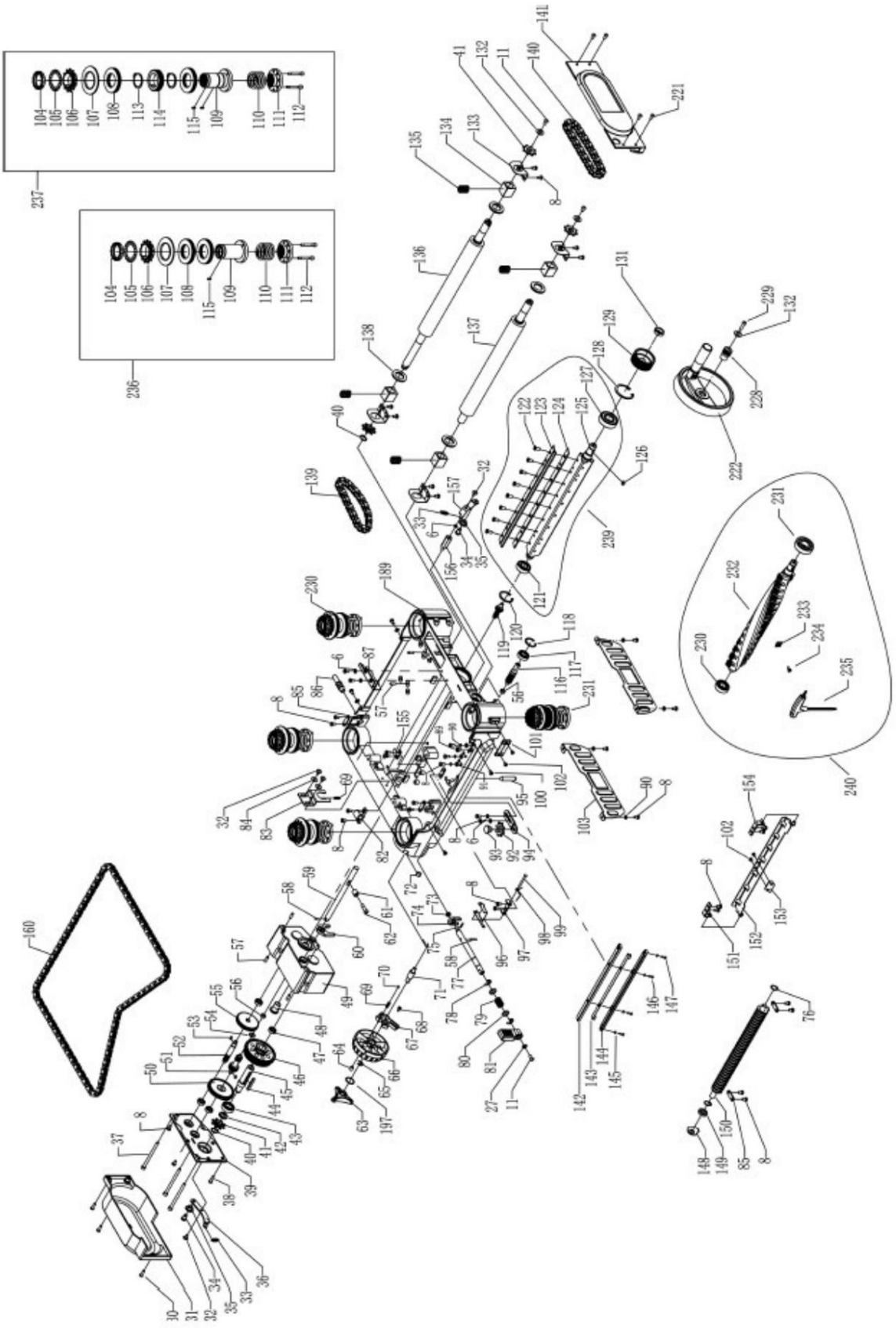

Figura 10-2: Plano de piezas de repuesto 2 - DH 330-2

Machine Translated by Google

Dibujo de piezas de repuesto 3 - Espiral DH 330-2

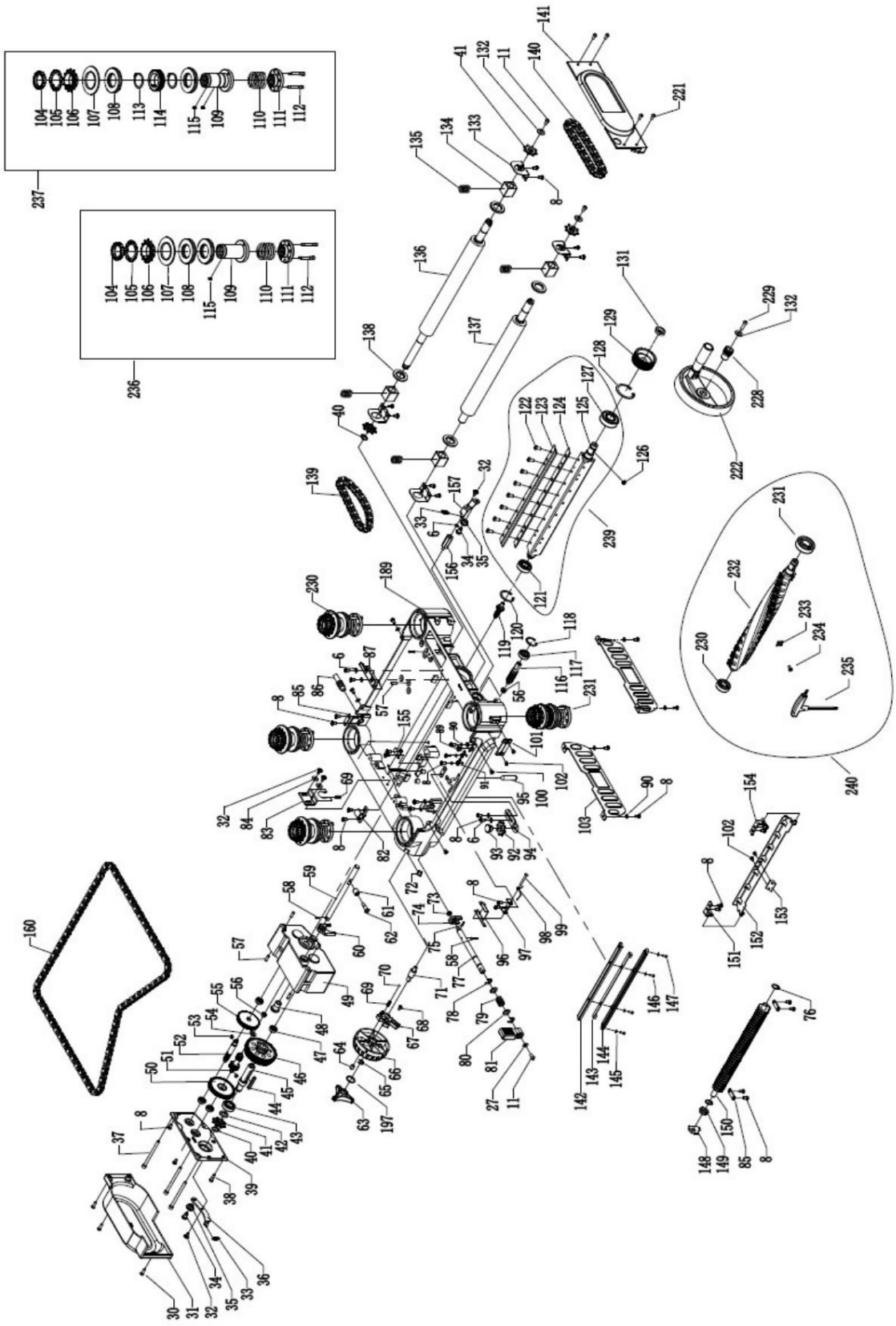

Figura 10-3: Dibujo de piezas de repuesto 3 - Espiral DH 330-2

Machine Translated by Google

Dibujo de piezas de repuesto 4 - Espiral DH 330-2

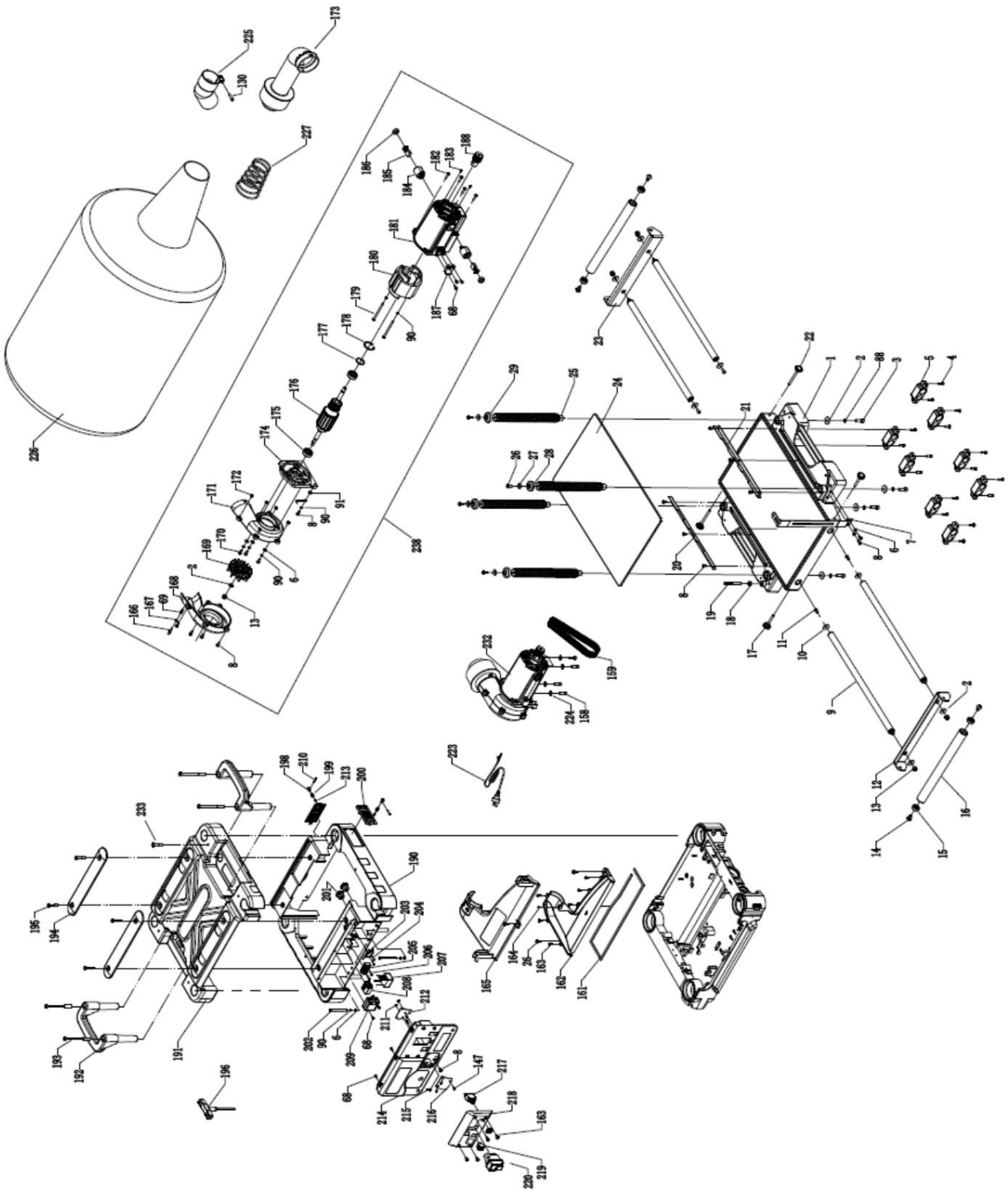

Figura 10-4: Dibujo de piezas de repuesto 4 - Espiral DH 330-2

Machine Translated by Google

11 diagramas de circuitos

11.1 Diagrama de circuito DH 330-2

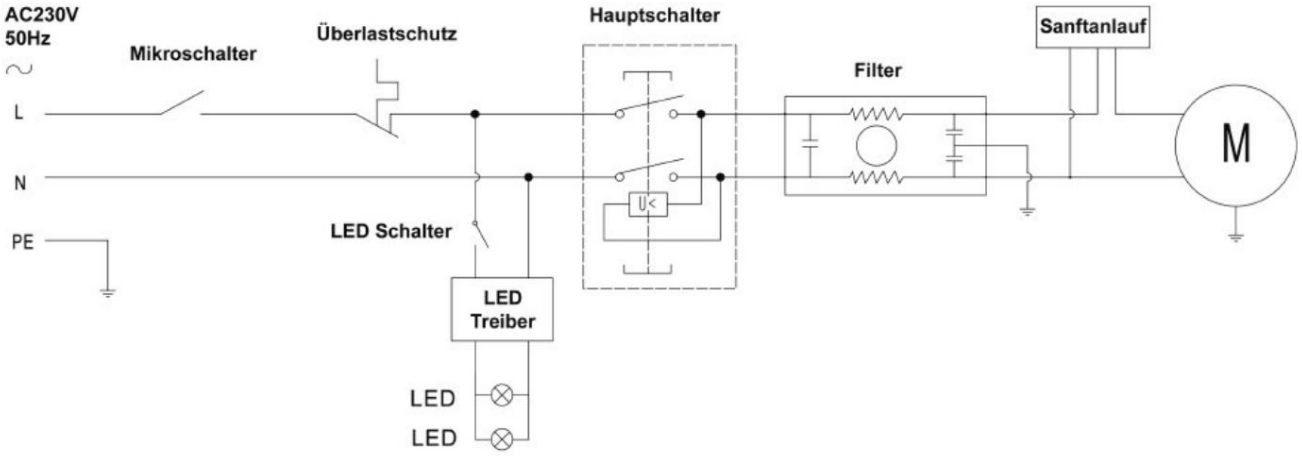

Figura 11-1: DH 330-2

Machine Translated by Google

12 Declaración de conformidad de la UE

De acuerdo con la Directiva de Máquinas 2006/42/CE, Anexo II 1.A

Fabricante/Distribuidor:	Stürmer Maschinen GmbH Calle Dr. Robert Pfleger 26 D-96103 Hallstadt	
Grupo de productos:	Máquinas para trabajar la madera	
Designación de tipo:	cepilladora de espesor	Número de artículo
Nombre del producto: *	☐ DH 330-2	5904335
	☐ Espiral DH 330-2	5904336
Número de serie: *	_____	
Año de construcción: *	20_____	

* Rellene estos campos utilizando la información que aparece en la placa de características.

Cumple con todas las disposiciones pertinentes de la directiva antes mencionada y las demás normas aplicables, incluidas las modificaciones que sean aplicables en el momento de la declaración.

Directivas pertinentes de la UE:	2014/30/UE Directiva EMC 2011/65/UE Directiva RoHS Suplemento RoHS 2015/863/UE Enmienda RoHS 2017/2102/UE

Se aplicaron las siguientes normas armonizadas:

EN IEC 55014-1:2021	Compatibilidad electromagnética: requisitos para electrodomésticos, Herramientas eléctricas y equipos eléctricos similares - Parte 1: Emisión de interferencias (CISPR 14-1:2020)
EN IEC 55014-2:2021	Compatibilidad electromagnética: requisitos para electrodomésticos, Herramientas eléctricas y equipos eléctricos similares - Parte 2: Inmunidad a las interferencias - Norma para familias de productos (CISPR 14-2:2020)
EN 62841-1:2015 + AC:2015 + A11:2022	Herramientas manuales portátiles accionadas por motor eléctrico Herramientas y maquinaria para césped y jardín - Seguridad - Parte 1: Requisitos generales
EN 61029-2-3:2011	Seguridad de las herramientas eléctricas portátiles con motor - Parte 2-3: Requisitos especiales para cepilladoras y regruesadoras
EN IEC 61000-3-2:2019 + A1:2021	Compatibilidad electromagnética (CEM) - Parte 3-2: Valores límite - Valores límite para corrientes armónicas (corriente de entrada del dispositivo ≤ 16 A cada una) conductor) (IEC 61000-3-2:2018 + A1:2020 + ISH1:2021)
EN 61000-3-3:2013 + A1:2019 + A2:2021 + A2:2021/AC:2022	Compatibilidad electromagnética (CEM) - Parte 3-3: Valores límite - Limitación de cambios de voltaje, fluctuaciones de voltaje y Parpadeo en redes públicas de suministro de baja tensión para dispositivos con una corriente nominal ≤ 16 A por conductor que no son Se aplican condiciones de conexión especiales. (IEC 61000-3-3:2013 + A1:2017 + A2:2021 + A2:2021/COR1:2022)

Nombre y dirección de la persona autorizada para elaborar la documentación técnica:

Kilian Stürmer, Stürmer Maschinen GmbH, Dr.-Robert-Pfleger-Str. 26, 96103 Hallstadt

Kilian Stürmer (director general)

Hallstadt, 7 de enero de 2026

Machine Translated by Google

13 Apéndice

13.1 Derechos de autor

El contenido de este manual está protegido por derechos de autor y es propiedad exclusiva de Stürmer.
Maschinen GmbH. Su uso está permitido en el contexto del uso de la cepilladora de espesor.
Cualquier uso que exceda lo aquí estipulado no está permitido sin el consentimiento por escrito del fabricante.
Queda prohibida la distribución, reproducción, uso y divulgación de este documento y su contenido.
a menos que esté expresamente permitido.

Las infracciones conllevarán responsabilidad por daños y perjuicios.

Registramos marcas comerciales, patentes y derechos de diseño para proteger nuestros productos, si fuera necesario en casos individuales.
es posible.

Nos oponemos firmemente a cualquier infracción de nuestra propiedad intelectual.

Las especificaciones técnicas están sujetas a cambios sin previo aviso.

13.2 Limitación de responsabilidad

Toda la información e instrucciones del manual de funcionamiento se prepararon de acuerdo con las normas aplicables y
Normativas, tecnología de vanguardia y nuestros muchos años de conocimiento y experiencia.
compilado.

Stürmer Maschinen GmbH no acepta ninguna responsabilidad por daños en los siguientes casos: Incumplimiento
de las instrucciones de funcionamiento, Uso del
equipo de forma distinta a la prevista, Uso de
personal no cualificado e incompetente, Modificaciones no
autorizadas, Alteraciones técnicas,
Uso de piezas de repuesto no
autorizadas.

El contenido real del servicio puede variar en el caso de versiones especiales o al utilizar servicios adicionales.
Las opciones de pedido o las explicaciones aquí descritas pueden variar debido a los últimos cambios técnicos.
y las representaciones pueden diferir.

Las obligaciones acordadas en el contrato de entrega, los términos y condiciones generales y el
Las condiciones de entrega del fabricante y la normativa legal vigente en el momento de la celebración del contrato.
Reglamentos.

13.3 Almacenamiento

¡PELIGRO!

Si los componentes de la cepilladora de espesor se almacenan de forma incorrecta o inadecuada, pueden dañarse.
Pueden estar dañadas o destruidas. Guarde las piezas empaquetadas o ya desempaquetadas.
únicamente bajo las condiciones ambientales previstas.

Consulte a su distribuidor especializado si la máquina y los accesorios se utilizarán durante más de tres meses y menos
Debe almacenarse en condiciones ambientales distintas a las prescritas.

13.4 Información sobre eliminación / Opciones de reciclaje:

Por favor, no tire simplemente el embalaje y luego el producto usado al medio ambiente, sino
Deseche ambos correctamente de acuerdo con las normas de la administración de su ciudad/municipio o de la autoridad competente.
Directrices establecidas por las empresas de gestión de residuos.

Machine Translated by Google

13.4.1 Retirar del servicio

¡PRECAUCIÓN!



Los equipos en desuso deben ser desmantelados profesionalmente de inmediato para evitar su uso indebido y posibles daños al medio ambiente o a las personas. Deseche todos los fluidos de operación contaminantes del equipo antiguo.
Si es necesario, desmonte la máquina en conjuntos y componentes manejables y reciclables.
Deseche los componentes de la máquina y los fluidos de operación según los procedimientos de eliminación establecidos.

13.4.2 Eliminación de aparatos eléctricos

Los aparatos eléctricos contienen diversos materiales reciclables, así como componentes perjudiciales para el medio ambiente.

Estos componentes deben desecharse por separado y correctamente. En caso de duda, póngase en contacto con su servicio local de gestión de residuos.

Para su procesamiento, puede ser necesario solicitar la ayuda de una empresa especializada en la eliminación de residuos.

13.4.3 Eliminación de lubricantes

El fabricante del lubricante proporciona las instrucciones para la eliminación de los lubricantes utilizados.
Si es necesario, solicite las fichas técnicas específicas del producto.

13.5 Eliminación a través de puntos de recogida municipales Eliminación de aparatos

eléctricos y electrónicos usados (Aplicable en los países de la Unión Europea y otros países europeos con un sistema de recogida separado para estos aparatos).



El símbolo que aparece en el producto o en su embalaje indica que este producto no debe desecharse como residuo doméstico normal, sino que debe entregarse en un punto de recogida para el reciclaje de aparatos eléctricos y electrónicos.

Al desechar este producto correctamente, proteges el medio ambiente y la salud de los demás. Un desecho inadecuado pone en peligro el medio ambiente y la salud.
El reciclaje de materiales ayuda a reducir el consumo de materias primas. Para obtener más información sobre el reciclaje de este producto, póngase en contacto con su ayuntamiento, la empresa municipal de gestión de residuos o la tienda donde lo adquirió.

14 Observación del producto

Estamos obligados a supervisar nuestros productos incluso después de la entrega.

Por favor, cuéntenos cualquier cosa que sea de nuestro interés:

Se modificaron los datos de configuración.

• Experiencias con la cepilladora de espesor que sean importantes para otros usuarios. • Fallos recurrentes.

Stürmer Maschinen GmbH Dr.-

Robert-Pfleger-Str. 26 D-96103
Hallstadt

Fax: (+49)0951 96555-55 Correo

electrónico: info@holzstar.de

Machine Translated by Google

15 notas

Machine Translated by Google

holzstar
Holzbearbeitungsmaschinen









stürmer
WELT DER MASCHINEN

Stürmer Maschinen GmbH
Dr.-Robert-Pfleger-Straße 26
D-96103 Hallstadt
+49 951 96 555 - 0
info@stuermer-maschinen.de
www.stuermer-maschinen.de











