Machine Translated by Google

Instrucciones de funcionamiento

aspiradora especial

flexCAT 378 EOT-PRO



flexCAT 378 EOT-PRO

flexCAT

Machine Translated by Google

imprimir

Identificación del producto

aspiradora especial	Número de artículo
flexCAT 378 EOT-PRO	7003380

Fabricante

Stürmer Maschinen GmbH Dr.-
Robert-Pfleger-Str. 26 D-96103
Hallstadt

Fax: 0049 (0) 951 96555 - 55
Correo electrónico: info@cleancraft.de
Internet: www.cleancraft.de

Información sobre las instrucciones de funcionamiento

Instrucciones de funcionamiento originales

Fecha de publicación: 8 de junio de 2026 Versión: 2.07

Idioma: alemán

Autor: CW/ES/LA/CO

Información sobre derechos de autor

Copyright © 2026 Stürmer Maschinen GmbH, Hallstadt, Alemania.

Las especificaciones técnicas están sujetas a cambios sin previo aviso. Salvo error u omisión.

Contenido

1 Introducción .....3 1.1 Derechos de autor..... 3 1.2 Servicio al cliente..... 3 1.3 Limitación de responsabilidad..... 3

2 Seguridad .....3 2.1 Explicación de los símbolos..... 3 2.2 Responsabilidad del operador ..... 4 2.3 Cualificaciones del personal ..... 5 2.4 Equipo de protección personal ..... 5 2.5 Instrucciones generales de seguridad ..... 5 2.6 Señalización de seguridad ..... 6 3 Uso previsto 7

3.1 Uso indebido razonablemente previsible..... 7 3.2 Riesgos residuales..... 7

4 Datos técnicos.....7 4.1 Placa de identificación 7 5

Descripción .....8 5.1 Contenido del paquete..... 10 5.2 Accesorios 10

6 Transporte, embalaje, almacenamiento.....10 6.1 Transporte ..... 10 6.2 Embalaje..... 10 6.3 Almacenamiento..... 10

7 Operación inicial.....11 7.1 Arranque y parada..... 11 7.2 Conexión de la manguera de succión..... 11 7.3 Aspiración en seco..... 11 7.4 Aspiración en húmedo..... 12 7.5 Vaciado del depósito..... 12 7.6 Comprobación de las juntas..... 13

8 Cuidado, mantenimiento y reparación....14 8.1 Cuidado mediante limpieza ..... 14 8.2 Mantenimiento y reparación..... 14 8.3 Comprobación del flotador 15

9 Eliminación y reciclaje de electrodomésticos viejos... 16

9.1 Retirada del servicio..... 16

9.2 Eliminación de aparatos eléctricos ..... 16 9.3 Eliminación de bolsas de polvo y filtros ..... 16 9.4 Eliminación de lubricantes..... 16

10 Fallos, posibles causas, medidas ..16 11 Piezas de repuesto .....18 11.1 Pedido de piezas de repuesto..... 18 11.2 Planos de piezas de repuesto..... 19

12 Diagrama de conexión.....22 13

Declaración de conformidad UE 23

Machine Translated by Google

1 Introducción

Ha hecho una buena elección al comprar la aspiradora especial CLEANCRAFT .

Lea atentamente las instrucciones de funcionamiento antes de poner en marcha el dispositivo.

Este es un componente importante y debe guardarse cerca de la aspiradora especial y ser accesible para todos los usuarios.

Las instrucciones de funcionamiento le informan sobre la correcta puesta en marcha, el uso previsto y el funcionamiento y mantenimiento seguros y eficientes de la aspiradora especial. Asimismo, le rogamos que respete la normativa local de prevención de accidentes y las normas generales de seguridad aplicables a la zona de uso de la aspiradora especial.

Las ilustraciones incluidas en estas instrucciones de funcionamiento tienen como objetivo proporcionar una comprensión básica y pueden diferir del diseño real.

1.1 Derechos de autor

El contenido de este manual está protegido por derechos de autor y es propiedad exclusiva de Stürmer.
Maschinen GmbH.
Su uso está permitido dentro del ámbito de aplicación de la aspiradora especial. Cualquier otro uso está prohibido sin el consentimiento por escrito del fabricante.

Distribución y reproducción de este documento,
El uso y la divulgación de su contenido están prohibidos a menos que se autoricen expresamente.
Las infracciones conllevarán responsabilidad por daños y perjuicios.
Para proteger nuestros productos, registramos marcas comerciales, patentes y derechos de diseño siempre que sea posible. Nos oponemos firmemente a cualquier infracción de nuestra propiedad intelectual.

1.2 Servicio al cliente

Si tiene alguna pregunta sobre su aspiradora especial o necesita información técnica, póngase en contacto con su distribuidor especializado. Estarán encantados de brindarle asesoramiento e información experta.

Alemania:
Stürmer Maschinen GmbH Dr.-
Robert-Pfleger-Str. 26 D-96103
Hallstadt

Servicio de reparación:
Fax: 0049 (0) 951 96555-111
Correo electrónico: service@stuermer-maschinen.de
Internet: www.cleancraft.de

Pedido de repuestos:
Fax: 0049 (0) 951 96555-119 Correo
electrónico: satzteile@stuermer-maschinen.de

Siempre nos interesa la información y las experiencias obtenidas durante la aplicación, ya que son valiosas para mejorar nuestros productos.
poder.

1.3 Limitación de responsabilidad

Toda la información e instrucciones del manual de funcionamiento se han recopilado teniendo en cuenta las normas y reglamentos aplicables, el estado de la técnica y nuestros muchos años de conocimiento y experiencia.

En los siguientes casos, el fabricante asume la responsabilidad por
No nos hacemos responsables de los daños:

- Incumplimiento de las instrucciones de funcionamiento,
- Uso indebido,
- Uso de personal no cualificado y no profesional,
- Alteraciones no autorizadas,
- Cambios técnicos,
- Uso de repuestos no autorizados.

El contenido real del envío puede diferir de las explicaciones aquí descritas en el caso de versiones especiales, al utilizar opciones de pedido adicionales o debido a los últimos cambios técnicos.
y las representaciones pueden diferir.

Las obligaciones acordadas en el contrato de entrega, los términos y condiciones generales y el
Las condiciones de entrega del fabricante y la normativa legal vigente en el momento de la celebración del contrato.
Reglamentos.

2 Seguridad

Esta sección ofrece una visión general de todos los paquetes de seguridad importantes para la protección de las personas, así como Para un funcionamiento seguro y sin problemas. En los capítulos correspondientes se incluyen instrucciones de seguridad adicionales específicas para cada tarea.

2.1 Explicación de los símbolos

Instrucciones de seguridad

Las instrucciones de seguridad de este manual de instrucciones se indican mediante símbolos. Dichas instrucciones se introducen mediante palabras clave que expresan el grado de peligro.

Machine Translated by Google



¡PELIGRO!

Esta combinación de símbolo y palabra de advertencia indica una situación inmediatamente peligrosa que
Si no se evita, puede provocar la muerte o lesiones graves.

¡ADVERTENCIA!

Esta combinación de símbolo y palabra de advertencia indica una situación potencialmente peligrosa que, de no evitarse, provocará la muerte o lesiones graves.

¡PRECAUCIÓN!

Esta combinación de símbolo y palabra de advertencia indica una situación potencialmente peligrosa que podría provocar lesiones leves o menores si no se evita.

¡PELIGRO!

Esta combinación de símbolo y palabra de advertencia indica una situación potencialmente peligrosa que podría provocar daños materiales y medioambientales si no se evita.



¡AVISO!

Esta combinación de símbolo y palabra de advertencia indica una situación potencialmente peligrosa que podría provocar daños materiales y medioambientales si no se evita.



Consejos y recomendaciones

Este símbolo resalta consejos y recomendaciones útiles, así como información para un funcionamiento eficiente y sin problemas.

Para reducir los riesgos de lesiones personales y daños materiales, y para evitar situaciones peligrosas, deben seguirse las instrucciones que figuran en este manual de funcionamiento.
Deben observarse las instrucciones de seguridad.

2.2 Responsabilidad del operador

El operador es la persona que maneja la aspiradora especial con fines comerciales, ya sea personalmente o a través de terceros, para su uso o aplicación, y quien asume la responsabilidad legal del producto para la protección del usuario y del personal durante su funcionamiento.
o un tercero.

Obligaciones del operador:

Si la aspiradora especial se utiliza en un entorno comercial, el operador está sujeto a obligaciones legales en materia de seguridad laboral. Por lo tanto, deben observarse las instrucciones de seguridad de este manual de instrucciones, así como la normativa aplicable en materia de seguridad, prevención de accidentes y protección del medio ambiente en la zona de funcionamiento de la máquina. En particular, se aplica lo siguiente:

- El operador debe conocer la normativa aplicable.
  El operador debe cumplir con las normas de seguridad laboral y realizar una evaluación de riesgos para identificar peligros adicionales derivados de las condiciones de trabajo específicas del lugar donde se utiliza la aspiradora especializada. Estos peligros deben reflejarse en las instrucciones de uso de la aspiradora.

- El operador debe estar presente durante toda la entrada.
  Durante el tiempo de uso previsto de la aspiradora especial, compruebe si las instrucciones de funcionamiento que ha elaborado cumplen con la normativa vigente y adáptelas si fuera necesario.
- El operador debe regular y definir claramente las responsabilidades de instalación, operación, resolución de problemas, mantenimiento y limpieza.
- El operador debe asegurarse de que todos
  Las personas que utilicen la aspiradora especial deberán haber leído y comprendido estas instrucciones.
  Además, debe capacitar al personal a intervalos regulares e informarles sobre los peligros.

Además, el operador es responsable de garantizar que la máquina se encuentre siempre en perfectas condiciones técnicas.

Por lo tanto, se aplica lo siguiente:

- El operador debe asegurarse de que se respeten los intervalos de mantenimiento descritos en estas instrucciones.
- El operador debe hacer revisar periódicamente todos los dispositivos de seguridad para comprobar su funcionamiento y que estén completos.

Machine Translated by Google

2.3 Cualificaciones del personal

Los diversos elementos descritos en esta guía
Las tareas imponen diferentes exigencias a las cualificaciones de las personas que las realizan.
Se les confía esto.



¡ADVERTENCIA!

¡Peligro si las personas no están suficientemente cualificadas!

Las personas que no están debidamente cualificadas no pueden evaluar los riesgos que conlleva el manejo de la máquina y ponen en peligro tanto su propia vida como la de los demás.
lesiones graves.

- Todos los trabajos deben ser realizados únicamente por personal cualificado.
  Hazlo.

- Personas y niños insuficientemente cualificados de
  Manténgase alejado del área de trabajo.

Solo se permite la participación de personas que puedan realizar estas tareas de forma fiable. No se permite la participación de personas con un tiempo de reacción limitado, por ejemplo.
No se permite la entrada a quienes se encuentren bajo los efectos de drogas, alcohol o medicamentos.

Este manual de funcionamiento describe lo siguiente:
A continuación se detallan las cualificaciones requeridas para cada persona en las distintas tareas:

Operador:

El operador ha recibido instrucciones sobre las tareas que se le han asignado y los posibles peligros de una conducta indebida. El operador solo podrá realizar tareas que excedan el funcionamiento normal si así se especifica en estas instrucciones de operación y cuenta con su autorización expresa.

Especialista en electricidad:

Gracias a su formación profesional, conocimientos y experiencia, así como a su familiaridad con las normas y reglamentos pertinentes, los electricistas cualificados pueden realizar trabajos en sistemas eléctricos y reconocer de forma independiente los posibles peligros.
evitar.

Personal especializado:

Gracias a su formación profesional, conocimientos y experiencia, así como a su familiaridad con las normas y reglamentos pertinentes, el personal especializado es capaz de...
para llevar a cabo las tareas que se le asignen y para reconocer de forma independiente los peligros y riesgos potenciales.
evitar.

Fabricante:

Ciertas tareas solo pueden ser realizadas por personal autorizado por el fabricante. Otro personal no está autorizado para realizarlas. Comuníquese con nuestro departamento de atención al cliente para coordinar la realización del trabajo necesario.

2.4 Equipos de protección individual

El equipo de protección individual (EPI) está diseñado para proteger a las personas de los riesgos para su seguridad y salud en el trabajo. El personal debe usar EPI durante las distintas tareas que se realizan con la aspiradora especial, tal como se detalla en las secciones correspondientes de estas instrucciones.

La siguiente sección explica el equipo de protección personal:



guantes protectores

Los guantes protectores protegen las manos de componentes con bordes afilados, así como fricción, abrasiones o lesiones más profundas.



Zapatos de seguridad

El calzado de seguridad protege los pies de lesiones por aplastamiento, caída de objetos y resbalones en superficies resbaladizas.



Ropa de trabajo

La ropa de trabajo es ropa ajustada con baja resistencia al desgarro.

2.5 Instrucciones generales de seguridad

Tenga en cuenta lo siguiente:

Utilice equipos de protección y asegúrelos correctamente. Nunca trabaje sin equipos de protección y manténgalos en buen estado.

Mantén la aspiradora y tu área de trabajo limpias en todo momento.
Asegúrate de tener una iluminación adecuada.

- La aspiradora especial no debe, en su diseño,
  No debe modificarse ni utilizarse para fines distintos a los previstos por el fabricante.

- Nunca trabajes bajo los efectos de la concentración.
  Enfermedades debilitantes, fatiga, drogas, alcohol o medicamentos.

Mantenga a los niños alejados y no utilice la aspiradora especial.
Personas de confianza fuera de su entorno laboral.

Nunca apunte la abertura de succión hacia partes sensibles del cuerpo de humanos y animales, como ojos, oídos, boca, etc.

- No tire del cable de alimentación para desenchufarlo.
  Desconecte el cable del enchufe. Proteja el cable del calor, el aceite y los bordes afilados.

Machine Translated by Google

- Nunca utilice el cable de alimentación para operar el equipo especializado.
  para mover o levantar la ventosa.
- Al usar cables de extensión, asegúrese de que sean compatibles con
  el cable de alimentación (de mayor sección transversal o equivalente)
  y de que no entren en contacto con líquidos o superficies conductoras.

- Revise el cable de alimentación regularmente para
  Daños, grietas o signos de envejecimiento (fisuras finas). Si es
  necesario, haga que un electricista cualificado reemplace el cable.

- Elimine de inmediato cualquier interrupción que comprometa
  la seguridad.
- Nunca sumerja el dispositivo en agua para limpiarlo y
  Tampoco utilice chorros de agua.
- Antes de cada uso, asegúrese de que ninguna parte de la aspiradora
  especial esté dañada.
  Las piezas dañadas deben sustituirse inmediatamente para
  evitar posibles riesgos.
- El dispositivo debe estar correctamente ensamblado antes de su uso.
  Además, debe comprobarse que los elementos filtrantes estén
  correctamente instalados y funcionen adecuadamente.

¡No sobrecargue la aspiradora especial! Está trabajando
Mejor y más seguro dentro del rango de rendimiento especificado.

- Utilice únicamente repuestos y accesorios originales para evitar posibles
  peligros y riesgos de accidentes.
- La aspiradora especial debe colocarse sobre una superficie estable y
  Utilice una superficie estable y nivelada.
- No utilice aire comprimido para limpiar el Spezi-
  alsaugers.
- Nunca vacíes el agua de recipientes, fregaderos o bañeras.
  etc. aguántate.
- Proteja la aspiradora especial de la humedad (riesgo de
  cortocircuito).
- No incandescente, inflamable, explosivo, tóxico
  Absorbe sustancias o mezclas. La temperatura máxima de
  funcionamiento permitida es de 40 °C.
- No aspire materiales que puedan obstruir los filtros.
  Elementos que podrían dañarse (por ejemplo, vidrio, fuego, colillas
  de cigarrillos, etc.). Retire los elementos del filtro antes de
  aspirar virutas de metal u otros materiales con bordes afilados.

- No aspire el polvo sin filtro. - No exceda el nivel
máximo de la
  Contenedor. Nunca abra el tanque durante su funcionamiento.

- No utilice la aspiradora especial en zonas con temperaturas inferiores
  a -10 °C y superiores a 40 °C con una humedad máxima del 70 %.

- No aspire en presencia de vapores de aceite o
  otros gases explosivos.
- Si sale espuma o líquido, retire la ventosa.
  Apágalo inmediatamente.
- ¡No lo utilice al aire libre cuando las temperaturas sean bajas!

Asegúrese de que los valores de conexión especificados en la placa de
características coincidan con los de la red eléctrica a la que tiene
previsto conectar el aparato.

- Si la aspiradora especial se vuelca, enderece el aparato antes de
  apagarla.
- Apague antes de cada mantenimiento y después de cada
  Apague la aspiradora especial y desenchúfela.

- Nunca deje la aspiradora especial en funcionamiento sin supervisión.
  visible.

¡PELIGRO!

Utilice únicamente los accesorios suministrados con el
dispositivo o que figuren en el manual de instrucciones. El
uso de otros accesorios podría comprometer la seguridad del dispositivo.
Poner en peligro al operador y perjudicar el funcionamiento
del dispositivo.

2.6 Marcas de seguridad en la aspiradora especial

La aspiradora especial lleva impresas marcas de seguridad
e instrucciones (Fig. 1), que deben observarse y seguirse.

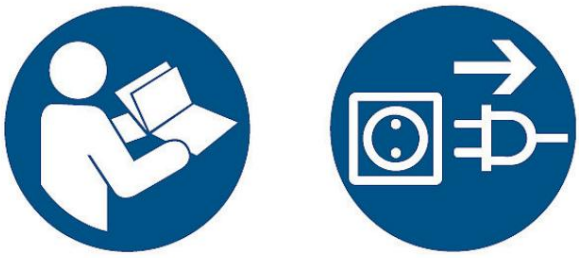

Figura 1: Instrucciones de seguridad

Símbolos de seguridad dañados o faltantes en el
Las máquinas pueden provocar un mal uso que involucre a las personas y
Pueden producirse daños materiales. No se deben retirar los símbolos
de seguridad adheridos a la máquina. Los símbolos de
seguridad dañados deben reemplazarse de inmediato.

Desde el momento en que los letreros ya no están en el
Los cambios son inmediatamente reconocibles y comprensibles a primera vista;
la máquina estará fuera de servicio hasta que se coloquen los nuevos letreros.
para iniciar las operaciones.

Machine Translated by Google

3. Uso previsto

La aspiradora especial se utiliza exclusivamente para aspirar lubricantes refrigerantes, virutas y otras partículas sólidas, por ejemplo, líquidos muy aceitosos y virutas metálicas gruesas.

El uso correcto también incluye el cumplimiento de todas las instrucciones de este manual.

3.1 Razonablemente previsible Mal uso

Cualquier uso que exceda el propósito previsto o cualquier otro uso se considera un uso indebido.

Entre los posibles usos indebidos se incluyen:

- Instalación de piezas de repuesto y uso de accesorios y materiales de funcionamiento no aprobados por el fabricante.
- Uso de la aspiradora especial fuera de los límites de rendimiento especificados en el capítulo "Datos técnicos".
- la succión de agentes o materiales de limpieza agresivos que podrían dañar el dispositivo o los elementos del filtro.
- Trabajos de servicio realizados por personal no capacitado o no autorizado.
- Uso de la aspiradora especial en áreas donde En el aire hay sustancias agresivas o inflamables (la aspiradora especial no es a prueba de explosiones de serie).
- Utilizar la aspiradora especial sin los dispositivos de seguridad provistos.
- Ignorar los signos de desgaste y daños.

El uso indebido de esta aspiradora especial puede provocar situaciones peligrosas.

En el caso de cambios constructivos y técnicos en la Stürmer Maschinen se hace cargo de las aspiradoras especiales GmbH no acepta ninguna responsabilidad.

Se excluyen las reclamaciones de cualquier tipo por daños y perjuicios derivados de un uso indebido.

3.2 Riesgos residuales

Aunque se respeten todas las normas de seguridad y el compresor se utilice correctamente, persisten riesgos residuales, que se enumeran a continuación:

- Daños auditivos por trabajar prolongadamente con la máquina.
- Peligro de descarga eléctrica al utilizar cables de conexión o enchufes inadecuados.
- Riesgo de lesiones en las extremidades superiores (p. ej. Manos, dedos).

4 Datos técnicos

Modelo	flexCAT 378 EOT-PRO
Tipo ventosa	húmedo y seco
Volumen de aire	10750 l/min
Volumen del contenedor	78 litros
Diámetro de la manguera	38 mm
longitud de la manguera	4 metros
Número de motores	3
Refrigeración del motor	derivación
nivel de presión sonora	76 dB(A)
Conexión eléctrica 230 V	
Longitud del cable	8,5 metros
Presión negativa	245 mbar
Material del contenedor	acero inoxidable
longitud	635 mm
Ancho	58 mm
Altura	1030 mm
Peso	34 kg

4.1 Placa tipográfica



Figura 2: Placa tipográfica

Machine Translated by Google

5 Descripción

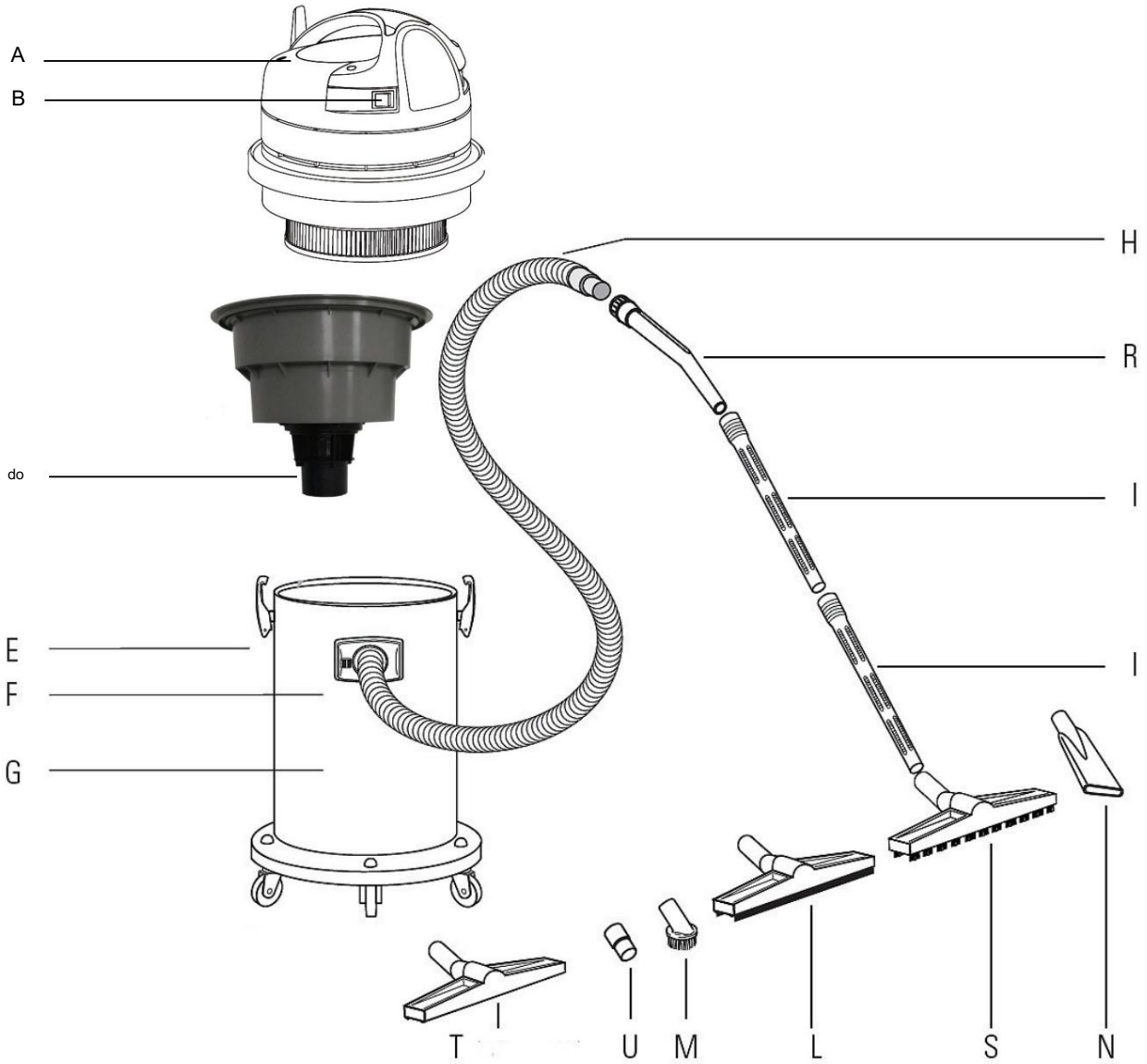

Figura 3: Descripción del dispositivo

Un cabezal de motor

Interruptor de encendido/apagado B (3 interruptores para 3 motores)

C float (en el módulo de filtro) evita esto
Fluido que ingresa a la culata del motor durante la admisión.

Clips de montaje E

Puerto de succión F

Contenedor G

Manguera de succión H

Tubo de extensión I

Boquilla de succión de agua L

Pincel redondo M

boquilla de hendidura N

Boquilla para tapicería P

Mango derecho

Boquilla de succión seca S

Boquilla de succión para alfombras en forma de T

Reductor en forma de U

Machine Translated by Google

Descripción de los componentes principales

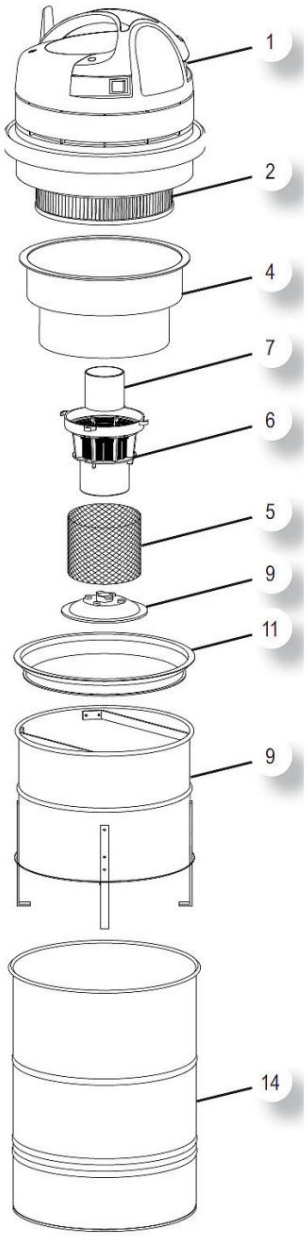

Figura 4: Descripción del componente

1 Culata del motor

2 cartuchos de filtro

Módulo de 4 ciclones

5 rejillas de filtro

6 jaulas para nadadores

7 nadadores

9 cubos

11 anillos de plástico

14 Tanques

Descripción de los componentes principales



Figura 5: Componentes principales

1 Culata del motor

2 cartuchos de filtro

3. Filtro de placa de montaje

Módulo de 4 ciclones

5 rejillas de filtro

6 jaulas para nadadores

7 nadadores

8 Filtro de placa de montaje

9 cubos

10 mangos

11 anillos de plástico

Machine Translated by Google

5.1 Alcance del suministro

La aspiradora especial incluye:



Figura 6: Alcance del suministro

- Colectores de admisión de acero cromado, enchufables
- Boquilla plana de acero cromado
- Manguera especial resistente al aceite de 4 m
- Boquilla metálica para suelos con intercambiable misiones
- Inserto de tamiz extraíble (cesta metálica)

5.2 Accesorios

7010311	Manguera resistente al , aceite de Ø 38 mm / 3 m con conectores
7013138	Manguera antiestática de 4 m Ø 38
7010312	Colectores de admisión cromados
7010313	Cepillo para suelos mojados
7010316	Filtro de repuesto para flexCAT 378 EOT-PRO
7010315	Boquilla plana cromada
7010310	Juego de boquillas
7010412	Jaula protectora de metal
7010317	Boquilla para suelos con cepillo antiestático
7010318	Tubo de succión telescópico cromado

6. Transporte, embalaje, almacenamiento

6.1 Transporte

Al recibir la aspiradora, inspecciónela para detectar cualquier daño visible causado durante el transporte. Si encuentra algún daño, infórmelo inmediatamente a la empresa de transporte o al vendedor.

6.2 Embalaje

Todos los materiales de embalaje y los elementos auxiliares utilizados para la aspiradora especial son reciclables y, en principio, deben reciclarse.

Por favor, desmonte los componentes del embalaje de cartón y deposítelos en el contenedor de papel usado.

Las películas están hechas de polietileno (PE) y el relleno de poliestireno (PS). Estos materiales se pueden desechar en un centro de reciclaje o contactando con la empresa de gestión de residuos de su localidad.

6.3 Almacenamiento

Guarde el dispositivo teniendo en cuenta su peso, es decir, sobre una superficie firme y nivelada, y únicamente en un ambiente seco, limpio y libre de heladas.

Machine Translated by Google

7. Puesta en marcha

¡PELIGRO!

¡Peligro de electrocución!

- Desenchufa siempre el cable de alimentación de la toma de corriente.
  Aplique el producto antes de manipular la aspiradora mientras esté apagada.
- Antes de poner en funcionamiento el dispositivo, asegúrese de que la tensión especificada en la placa de características corresponda a la tensión de la red eléctrica.
- El cable de alimentación debe estar completamente desenrollado, ser- antes de utilizar el dispositivo.
- Compruebe siempre que el cable de alimentación no presente daños como grietas o
  Compruebe si presenta signos de desgaste por el paso del tiempo. Si es necesario, sustituya el cable antes de volver a usarlo.
  Reemplazar un cable de alimentación defectuoso debe
  Debe ser realizado por el servicio técnico o personal cualificado.
- Cuando utilice un cable de extensión, asegúrese de:
  Asegúrese de que el cable regulador tenga las mismas dimensiones que el cable de alimentación de la aspiradora y evite el contacto entre el cable y líquidos o superficies conductoras.

¡PELIGRO!

Asegúrese de que los datos eléctricos indicados en el bloque del motor coincidan con los de la red eléctrica a la que se va a conectar la aspiradora especial, y de que el enchufe de la aspiradora especial encaje en la toma de corriente.

7.1 Arranque y parada

Comenzar

- Extraiga el cable e inserte el enchufe en un
  Conéctalo a una toma de corriente de pared.
- Conecte la manguera de succión a la aspiradora.
- Compruebe que la válvula de drenaje esté cerrada.
- Pulse el interruptor de encendido/apagado para poner en marcha la aspiradora. Los 3 interruptores permiten seleccionar entre 1 y 3 motores.

Apagar

Para apagar el dispositivo y desenchúfelo, pulse el interruptor de encendido/apagado. Tire únicamente del enchufe, nunca del cable de alimentación.

7.2 Conecte la manguera de succión

¡PELIGRO!

Únicamente debe utilizarse la manguera de succión especial resistente al aceite suministrada.

La entrada de succión es tangencial para que el polvo se deposite en el fondo del tanque. Inserte la manguera en la abertura de succión (Fig. 7).

La manguera flexible debe estar siempre desenrollada para que las sustancias absorbidas puedan entrar fácilmente en el depósito.
Posibles problemas: Una disminución del flujo de aire debido a curvas o estrechamientos puede provocar una obstrucción en la manguera.
Si la manguera está obstruida, agítela con movimientos ondulatorios para eliminar la obstrucción.

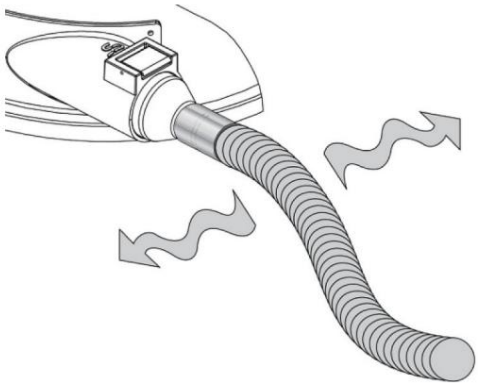

Figura 7: Conexión de la manguera de succión

7.3 Aspirado en seco

Paso 1: Apague el dispositivo y desconecte el cable.
Desconecta el cable de alimentación de la toma de corriente.

Paso 2: Coloque el cabezal del motor sobre el contenedor.
y ciérralo usando el
Corchetes. (Fig. 8.3).

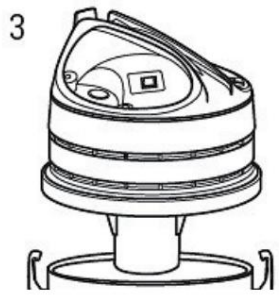

Figura 8: Inserción del cabezal del motor

Paso 3: Conecte la manguera a la boquilla de succión y al tubo de succión (Figs. 9.4 y 9.5).

Machine Translated by Google

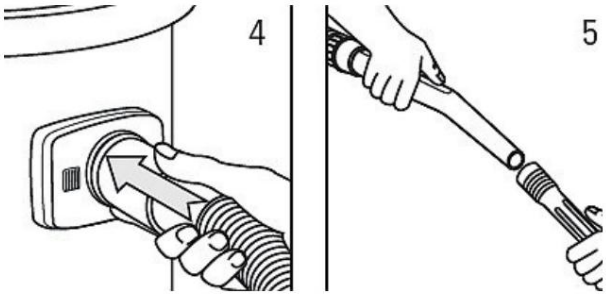

Figura 9: Conexión de la manguera de succión

Paso 4: Enchufe el cable de alimentación a la toma de corriente.
y encienda el dispositivo (Fig. 10).

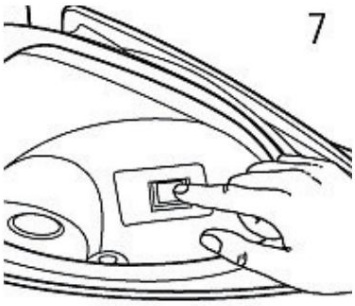

Figura 10: Encendido del dispositivo

¡PELIGRO!

Este modelo es una solución universal para aspirar en seco y en húmedo, pero principalmente fue
La aspiradora está diseñada para recoger y separar aceite/ virutas. Debido a todas sus funciones y
Si bien cuenta con los componentes necesarios para recoger/ separar aceite y virutas, no es adecuada para aspirar partículas finas.

7.4 Aspirado en húmedo

Paso 1: Apague el dispositivo y desconecte el cable.
Desconecta el cable de alimentación de la toma de corriente.

Paso 4: Conecte la manguera al puerto de succión y al tubo de
succión. (Figs. 11.4 y 11.5)

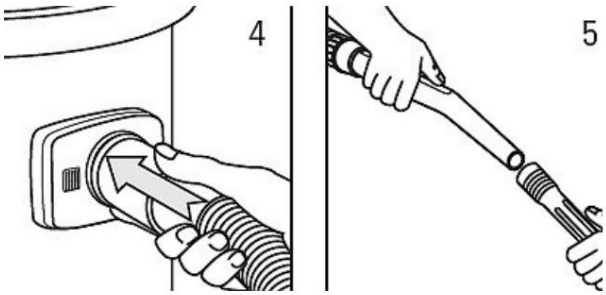

Figura 11: Conexión de la manguera de succión

Paso 4: Conecte la boquilla de succión de agua a la
Colector de admisión (Fig. 12)

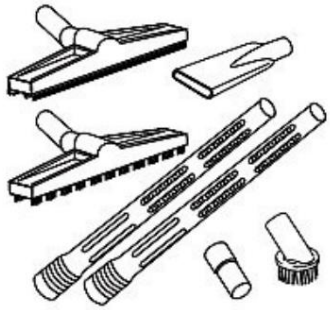

Figura 12: Conexión de la boquilla de succión de agua

Paso 5: Enchufe el cable de alimentación a la toma de corriente de la pared.
y encienda el dispositivo (Fig. 10).

7.5 Vaciado del depósito

El flotador cierra la abertura de succión cuando el
El depósito está lleno. Esto significa que hay una válvula de flotador en el depósito de entrada de líquido, en el conducto de flujo hacia el soplador de succión. A medida que sube el nivel de llenado, el flotador se mueve contra la abertura de entrada del soplador de succión, cerrándose cuando se alcanza el nivel máximo. La interrupción de la succión y el consiguiente aumento de la velocidad del motor, acompañados de un cambio en el ruido, indican que es necesario vaciar el depósito de recogida.

¡AVISO!

Revise periódicamente el flotador para detectar daños o suciedad. Recomendamos vaciar el depósito con regularidad antes de que el nivel de líquido llegue a cero.

Paso 1: Apague el dispositivo y desconecte el cable.
Desconecta el cable de alimentación de la toma de corriente.

Paso 2: Vacíe el tanque a través de la válvula de drenaje.
(Fig. 13).

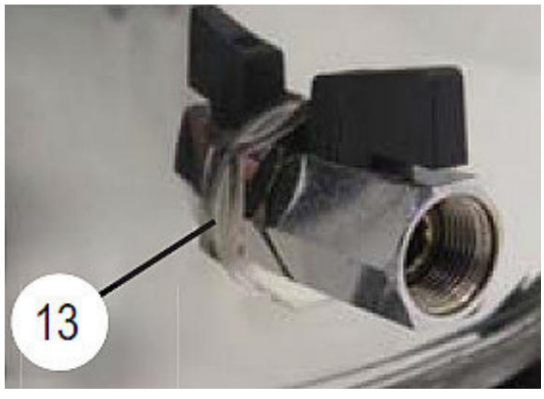

Figura 13: Válvula de drenaje

Machine Translated by Google

Paso 3: Desbloquee los ganchos y levante el
Cabeza del contenedor.

Paso 4: Retire el anillo de plástico (elemento 11, Fig. 5).

Paso 5: Retire el cubo (Fig. 5, Elemento 9),
Vacíalo y retira cualquier residuo o suciedad.

Paso 6: Si es necesario, incline el tanque a través de
el sistema de basculación (Pos. 16, Fig. 14) para vaciar
completamente el tanque.



Figura 14: Vaciado del recipiente

Paso 7: Compruebe la cuadrícula del filtro (Pos. 5, Fig. 5)

Paso 8: Asegúrese de que el flotador (Pos.
7, Fig. 5) es libre o que el movimiento del nadador está
dentro del
La jaula de flotación (Pos. 6, Fig. 5) está ubicada.

Paso 9: Compruebe que la manguera de succión no esté sucia ni
dañada.
Ahora puede proceder a la inversa colocando el tanque
debajo de la unidad de filtro, asegurándose de que el
flotador en la rejilla del filtro esté libre de residuos u
objetos extraños que puedan bloquear su movimiento.

¡PELIGRO!

Compruebe periódicamente que el flotador no esté dañado y que pueda moverse libremente. Límpielo o reemplácelo si es necesario.

7.6 Comprobación del sellado

Con el tiempo, los sellos pueden perder parcialmente su función. Esto conlleva una disminución en...

Potencia de succión. Recomendamos revisar periódicamente los ganchos de bloqueo, las mangueras de succión flexibles y las juntas para asegurar su correcto funcionamiento.

Al finalizar el trabajo, se deben limpiar todos los sellos y el flotador. La contaminación puede causar problemas.
Impiden el correcto funcionamiento y provocan daños.

Comprueba también que los bordes del recipiente no estén dañados.

Machine Translated by Google

8 Cuidado, mantenimiento y reparación/ reparar



¡PELIGRO!

¡Peligro de electrocución!

El contacto con componentes eléctricos activos es potencialmente mortal. Los componentes eléctricos encendidos pueden moverse sin control y causar lesiones graves.

-Antes de comenzar la limpieza y el mantenimiento-

Desconecte el cable de alimentación mientras trabaja.

8.1 Mantenimiento mediante limpieza

La aspiradora especial debe mantenerse siempre limpia.



guantes protectores

Durante la limpieza, es obligatorio usar guantes protectores adecuados para evitar lesiones causadas por las virutas.

Las ranuras de ventilación del motor deben mantenerse limpias para garantizar una refrigeración adecuada.



¡PELIGRO!

Limpie la aspiradora a fondo después de cada uso. Vacíe los depósitos, sacuda los filtros y limpie la aspiradora con un paño.

Los niños no deben realizar tareas de limpieza a menos que estén supervisados por adultos.

El mantenimiento y las reparaciones deben ser realizados siempre por personal cualificado. Las piezas dañadas solo deben sustituirse por repuestos originales.

8.2 Mantenimiento y reparación

Mantenimiento e inspección diarios

Asegúrese de que el cable de alimentación de la aspiradora no esté dañado.

- Compruebe la eficiencia de todos los componentes de la aspiradora. controles eléctricos existentes.
- Compruebe que la unidad de filtro no esté dañada.
- Compruebe el nivel de llenado del depósito del contenedor.
- Compruebe que la manguera de succión y los demás accesorios no estén dañados.
- Compruebe el cierre al sujetar los ganchos de la tapa.

Mantenimiento e inspección después de 100/200 horas de funcionamiento.

- Compruebe las juntas de las culatas del motor y del conjunto del depósito.
- Compruebe si el borde del depósito ha sufrido daños por un uso inadecuado (por ejemplo, si se ha volcado y golpeado contra el suelo).
- Comprueba el estado de las ruedas
- Compruebe la unidad de filtro; no debe contener ningún Tiene agujeros o cortes. En ese caso, debe reemplazarlo.

Comprobación de la manguera de succión

Con el tiempo, y especialmente en condiciones de trabajo adversas, la manguera de succión puede perder su eficacia original. Esto se traduce en una reducción de la potencia de succión.

Esto puede ocurrir por diversas razones, por ejemplo:

- Trituración con carretilla elevadora
- Tipo de material extraído
- Ambientes o jabones particularmente agresivos
- Frotamiento continuo sobre superficies abrasivas o esquinas afiladas

Recomendamos comprobar periódicamente que la manguera esté libre de suciedad y que no presente daños externos.

Si la aspiradora especial no funciona correctamente, póngase en contacto con un distribuidor especializado.

o bien, póngase en contacto con nuestro servicio de atención al cliente. Encontrará los datos de contacto en la sección 1.2, Servicio de Atención al Cliente.

Machine Translated by Google

Reemplazar el filtro

guantes protectores

Durante la limpieza, es obligatorio usar guantes protectores adecuados para evitar lesiones causadas por las virutas.

Paso 1: Apague el dispositivo y desconecte el cable.

Desconecta el cable de alimentación de la toma de corriente.

Paso 2: Abra las tapas de los recipientes de los

Ventosa especial (Pos. E, Fig. 4).

Paso 3: Levante el cabezal del motor (Pos. A, Fig. 4).

Paso 4: Afloje girando la perilla en forma de estrella.

(Pos. A, Fig. 15) el elemento filtrante.

Paso 5: Limpie o reemplace el filtro.

Paso 6: Vuelva a colocar el filtro en su posición original y fíjelo.

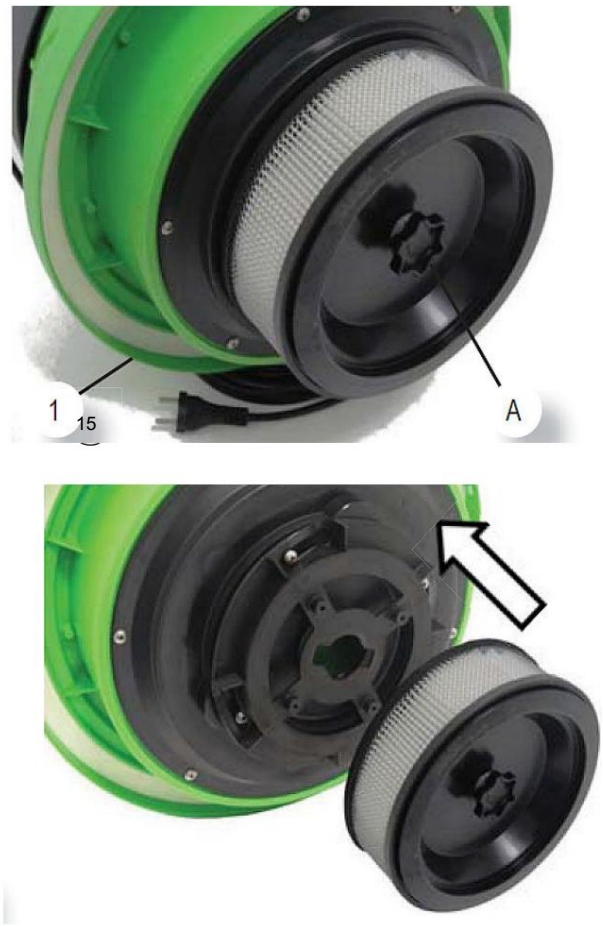

Figura 15: Sustitución del filtro

8.3 Comprobación del flotador

Compruebe el nivel de flotación periódicamente de la siguiente manera:

- Apague la aspiradora especial y retire el cabezal del motor.
- Afloje el mando giratorio (Pos. B, Fig. 16) y retire la rejilla del filtro (Pos. 5, Fig. 16).
- Gire la jaula del flotador en sentido contrario a las agujas del reloj.

Gira en el sentido de las agujas del reloj para aflojarlo.

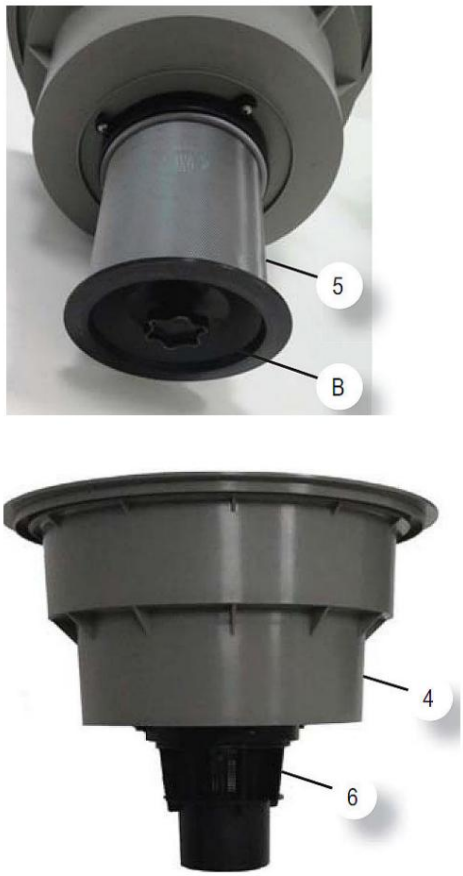

Figura 16: Examen del nadador

¡PELIGRO!

Si la potencia de succión disminuye, es posible que el flotador esté obstruyendo el flujo de aire, impidiendo que el líquido llegue al cabezal del motor. Apague la aspiradora y compruebe el nivel de líquido en el depósito. Si el nivel es demasiado bajo, verifique que el cartucho del filtro no esté obstruido y que la manguera de succión esté despejada.

Está libre de impurezas o cuerpos extraños.

Machine Translated by Google

9 Eliminación, reciclaje de dispositivos antiguos

Por su propio bien y en aras del medio ambiente, asegúrese de desechar todos los componentes de la máquina únicamente a través de los canales designados y aprobados.

9.1 Retirada del servicio

Los equipos en desuso deben ser desmantelados profesionalmente de inmediato para evitar su uso indebido posterior y para evitar poner en peligro el medio ambiente o a las personas.

- Eliminar todos los fluidos operativos que sean peligrosos para el medio ambiente. del dispositivo antiguo.
- Si es necesario, desmonte la máquina en conjuntos y componentes manejables y reutilizables.
- Deseche los componentes de la máquina y los materiales de funcionamiento a través de las vías de eliminación designadas.

9.2 Eliminación de aparatos eléctricos

Tenga en cuenta que los aparatos eléctricos contienen diversos materiales reciclables, así como sustancias perjudiciales para el medio ambiente. Componentes incluidos.

Por favor, ayude a garantizar que estos componentes se separen y se eliminen correctamente. En caso de duda, póngase en contacto con la autoridad local de gestión de residuos.

Para su procesamiento, puede ser necesario solicitar la ayuda de una empresa especializada en la eliminación de residuos.

9.3 Eliminación de las bolsas de polvo y los filtros utilizados

Las bolsas y los filtros están fabricados con materiales ecológicos. Los filtros se pueden desechar con la basura doméstica habitual. Lo mismo ocurre con la bolsa, siempre que no contenga residuos que no se puedan desechar con la basura doméstica.

9.4 Eliminación de lubricantes

Asegúrese de que los refrigerantes y lubricantes utilizados se eliminen de forma respetuosa con el medio ambiente.
Siga las instrucciones de eliminación de residuos de su empresa local de gestión de residuos. El fabricante del lubricante proporciona instrucciones para su eliminación. Si es necesario, solicite las fichas técnicas específicas del producto.

10 trastornos, posibles causas y Medidas



¡PELIGRO!

Si se produce alguno de los siguientes errores, deje de usar la aspiradora inmediatamente. Antes de intentar solucionar el problema, apague la aspiradora y desenchúfela.

De lo contrario, podrían producirse lesiones graves. Todas las reparaciones o...
El trabajo de intercambio solo puede ser realizado por personal cualificado y Debe ser realizado por especialistas capacitados.



¡AVISO!

Si no puede solucionar los problemas con su aspiradora, póngase en contacto con su distribuidor Cleancraft más cercano. Antes de hacerlo, anote la siguiente información de la aspiradora o del manual de instrucciones para que podamos brindarle la mejor asistencia posible.

- Nombre del modelo del dispositivo
- Número de serie del dispositivo
- Año de fabricación - Descripción detallada del fallo

Machine Translated by Google

Perturbación	posible causa	recurso
El dispositivo no funciona.	1. El enchufe no está conectado. 2. Líneas de suministro defectuosas. 3. Interruptor defectuoso 4. Motor defectuoso.	1. Enchufe el cable de alimentación. 2. Llame a un técnico de servicio. 3. Llame a un técnico de servicio. 4. Llame a un técnico de servicio.
La potencia de succión disminuye.	Obstrucciones en la boquilla de succión, el tubo de succión, la manguera de succión o el filtro.	1. Elimine las obstrucciones. 2. Limpie o reemplace el filtro. 3. Encaje la tapa del filtro correctamente. 4. Compruebe la posición de instalación correcta del filtro.
Alto nivel de ruido durante la aspiración La empresa es	Filtro o entrada de aire del motor muy sucio u obstruido	Limpie o reemplace el filtro. Si el nivel de ruido sigue siendo alto, llame a un técnico de servicio.
La aspiradora especial no aspira el polvo.	Suciedad u obstrucción de la Filtros	Apague la aspiradora y reemplace el filtro. Después de un Tras una limpieza a fondo, volverá a funcionar correctamente.
La aspiradora especial no funciona o funciona a velocidad reducida.	1. Filtro obstruido 2. Manguera de succión obstruida. 3. Juntas defectuosas. 4. Nadador bloqueado	1. Apague la aspiradora y limpie el filtro. 2. Apague la aspiradora y limpie la manguera. 3. Apague la aspiradora y revise las juntas. 4. Apague la aspiradora y vacíe el depósito de suciedad. vaciar y limpiar
Descargas electrostáticas en el bastidor o en la manguera de succión.	Conexión a tierra deficiente o inexistente	Apague la aspiradora y compruebe la eficacia de la conexión a tierra de la fuente de alimentación, y asegúrese de utilizar una manguera de succión antiestática.
La aspiradora especial se enciende durante el Operación automática desde	La protección térmica se activó debido a un filtro obstruido o a problemas con el equipo eléctrico.	1. Apague todos los interruptores del motor y límpielos. Usted utiliza el filtro. Espere entre 20 y 25 minutos antes de usar la aspiradora. 2. Compruebe la fuente de alimentación. Es posible que el dispositivo no funcione debido a una sobretensión. 3. Compruebe que la tensión de alimentación principal coincide con la tensión nominal del dispositivo.

Machine Translated by Google

11 piezas de repuesto

11.1 Pedido de piezas de repuesto



¡PELIGRO!

¡Riesgo de lesiones por usar repuestos incorrectos!

El uso de piezas de repuesto incorrectas o defectuosas puede crear riesgos para el operario y provocar daños y averías.

- Solo se podrán utilizar repuestos originales del fabricante o repuestos aprobados por el fabricante.

- En caso de duda, contacte siempre con el fabricante.



pérdida de garantía

La garantía del fabricante quedará anulada si se utilizan piezas de repuesto no autorizadas.

Las piezas de repuesto se pueden obtener a través del distribuidor autorizado.

Por favor, proporcione la siguiente información clave al solicitar piezas de repuesto:

- Tipo de dispositivo
- Número de serie
- Multitud
- Designación
- método de envío deseado (correo postal, flete, marítimo, aéreo, Expresar)
- Dirección de envío

Pedidos de repuestos sin la información anterior no se puede tener en cuenta. Si no se especifica ningún método de envío, el envío se realizará de acuerdo con A discreción del proveedor.

La información sobre el tipo de dispositivo, el número de artículo y el año de fabricación se puede encontrar en la placa de características adherida al dispositivo.

Ejemplo

Debe ser el motor para la aspiradora especial flexCAT 378.
El EOT-PRO se puede pedir. El motor es el número 27 en el plano de repuestos 1.

Al solicitar piezas de repuesto, envíe una copia del plano de piezas de repuesto (1) con el componente (motor) y el número de posición (27) marcados al distribuidor autorizado y proporcione la siguiente información:

Tipo de dispositivo:	aspiradora especial flexCAT 378 EOT-PRO
Número de artículo:	7003380
Número de sorteo:	1
Número de posición:	27

El número de artículo de su máquina:

Aspiradora especial flexCAT 378 EOT-PRO: 7003380

Machine Translated by Google

11.2 Planos de piezas de repuesto

Los siguientes dibujos tienen como objetivo ayudar a identificar las piezas de repuesto necesarias en caso de una llamada de servicio. Para realizar un pedido, envíe una copia del dibujo de las piezas con los componentes marcados a su distribuidor autorizado.

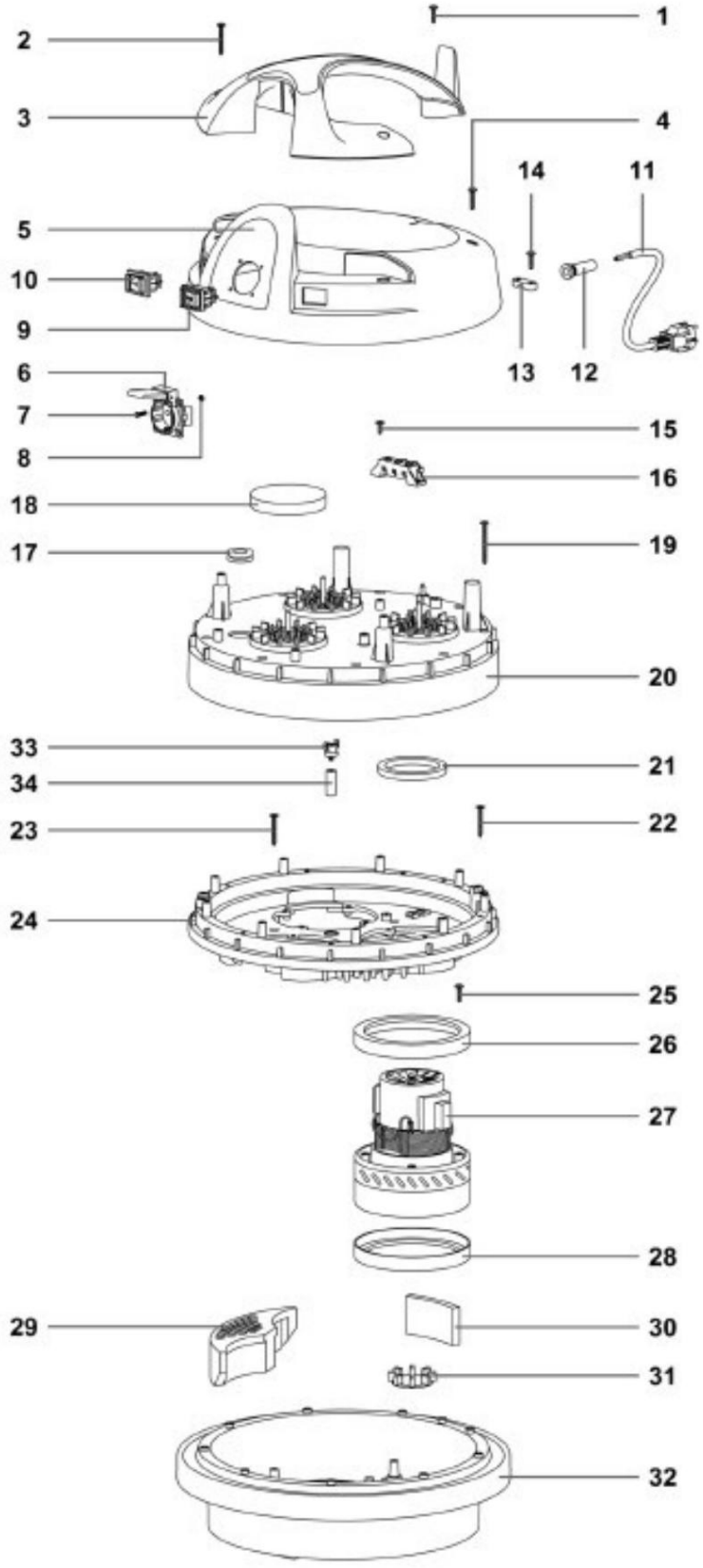

Figura 17: Dibujo de piezas de repuesto 1 para flexCAT 378 EOT-PRO

Machine Translated by Google

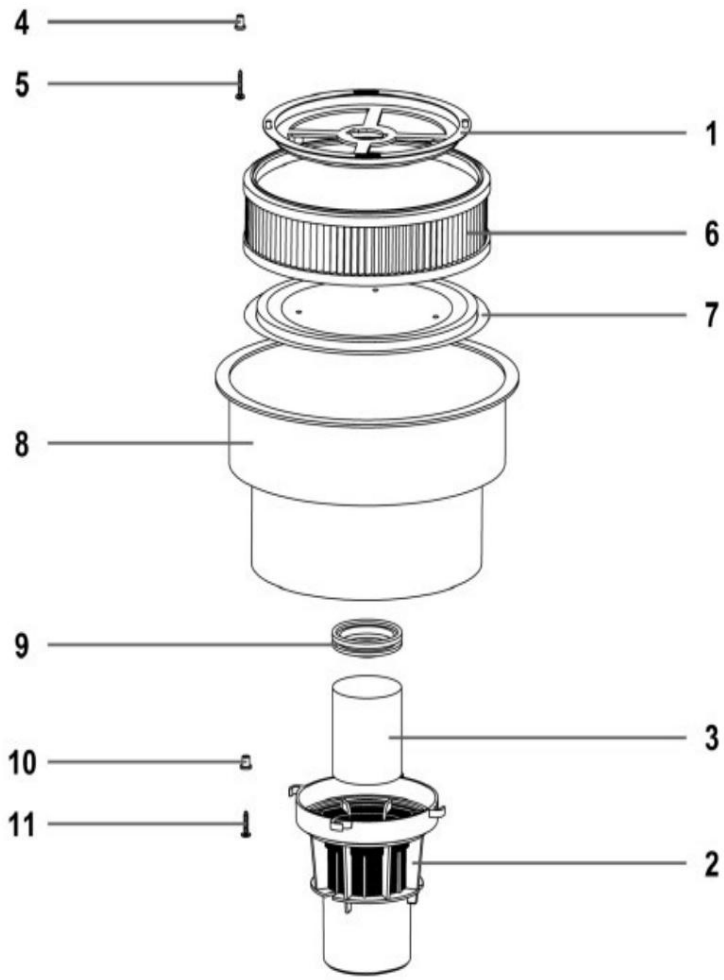

Figura 18: Dibujo de piezas de repuesto 2 para flexCAT 378 EOT-PRO

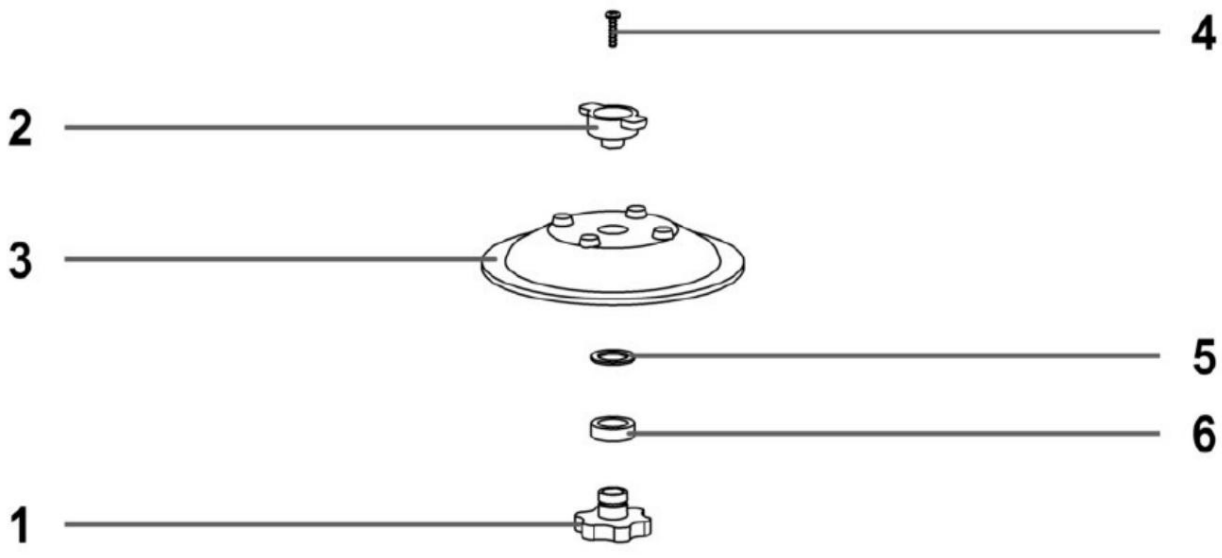

Figura 19: Dibujo de piezas de repuesto 3 para flexCAT 378 EOT-PRO

Machine Translated by Google

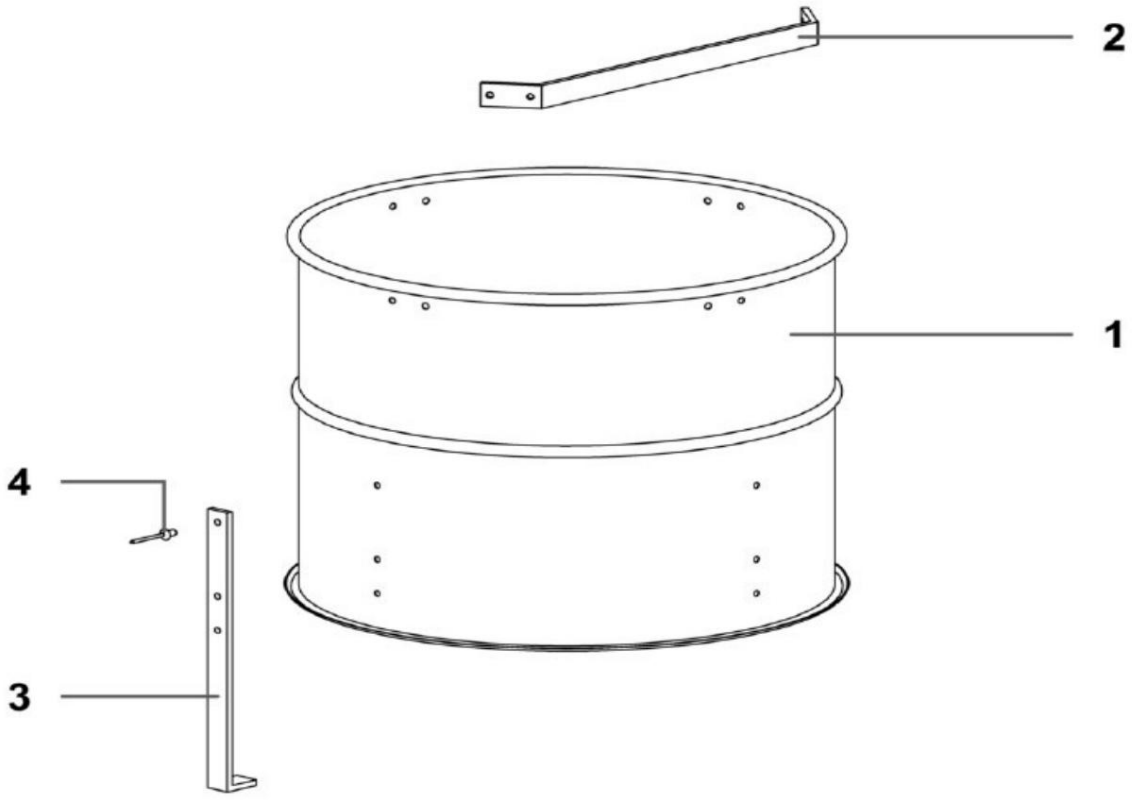

Figura 20: Dibujo de piezas de repuesto 4 para flexCAT 378 EOT-PRO

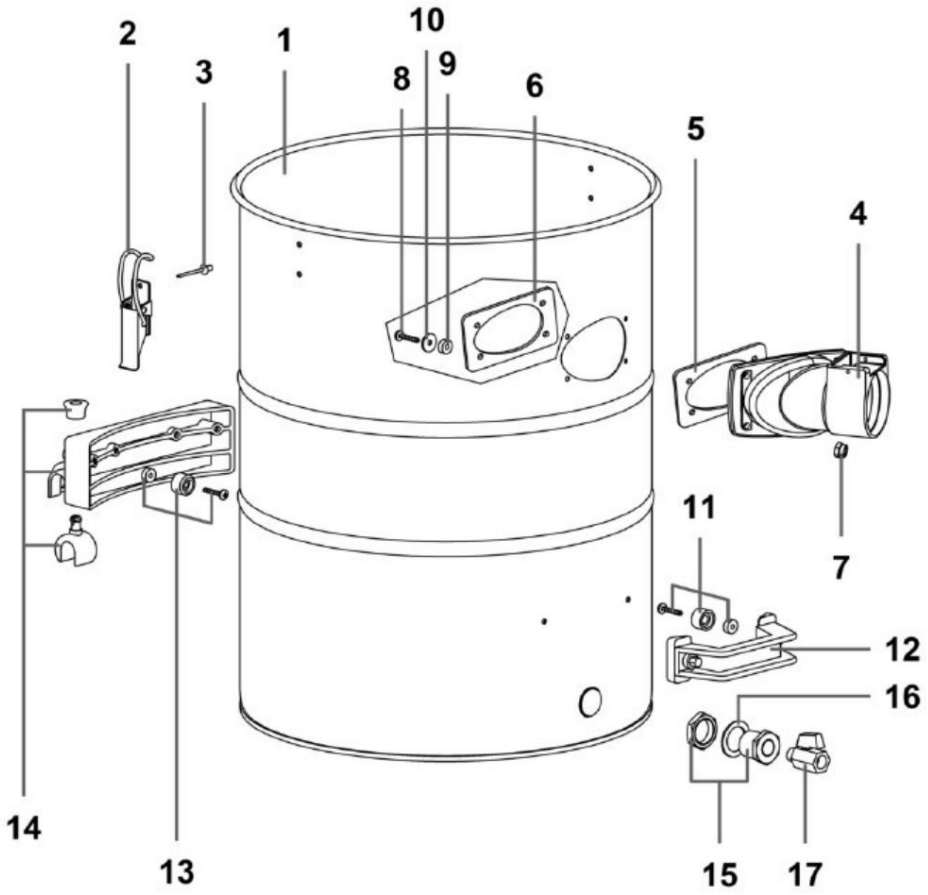

Figura 21: Dibujo de piezas de repuesto 5 para flexCAT 378 EOT-PRO

Machine Translated by Google

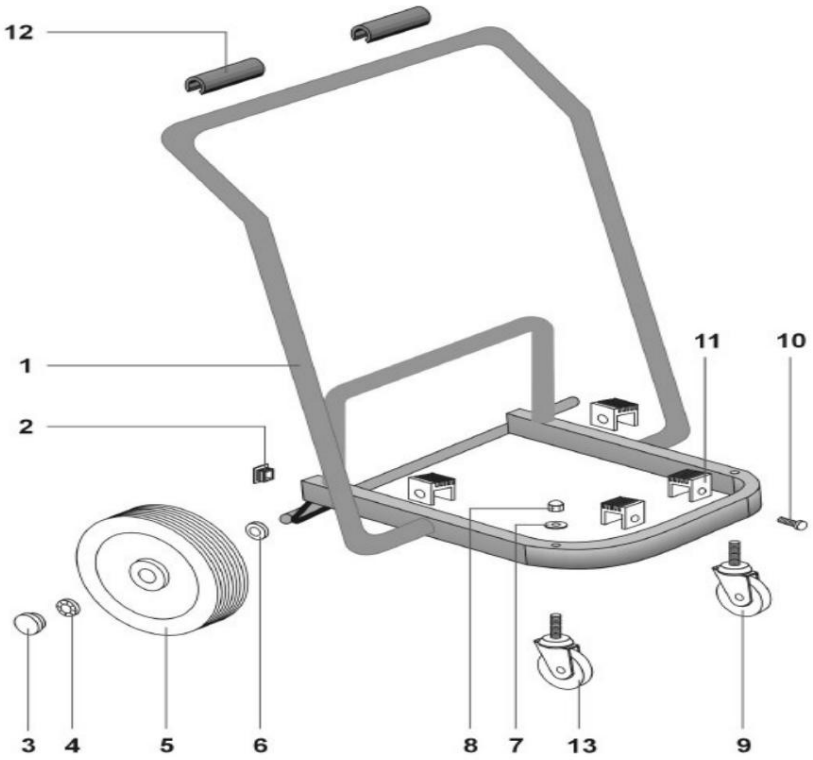

Figura 22: Dibujo de piezas de repuesto 6 para flexCAT 378 EOT-PRO

12 Diagrama de conexión

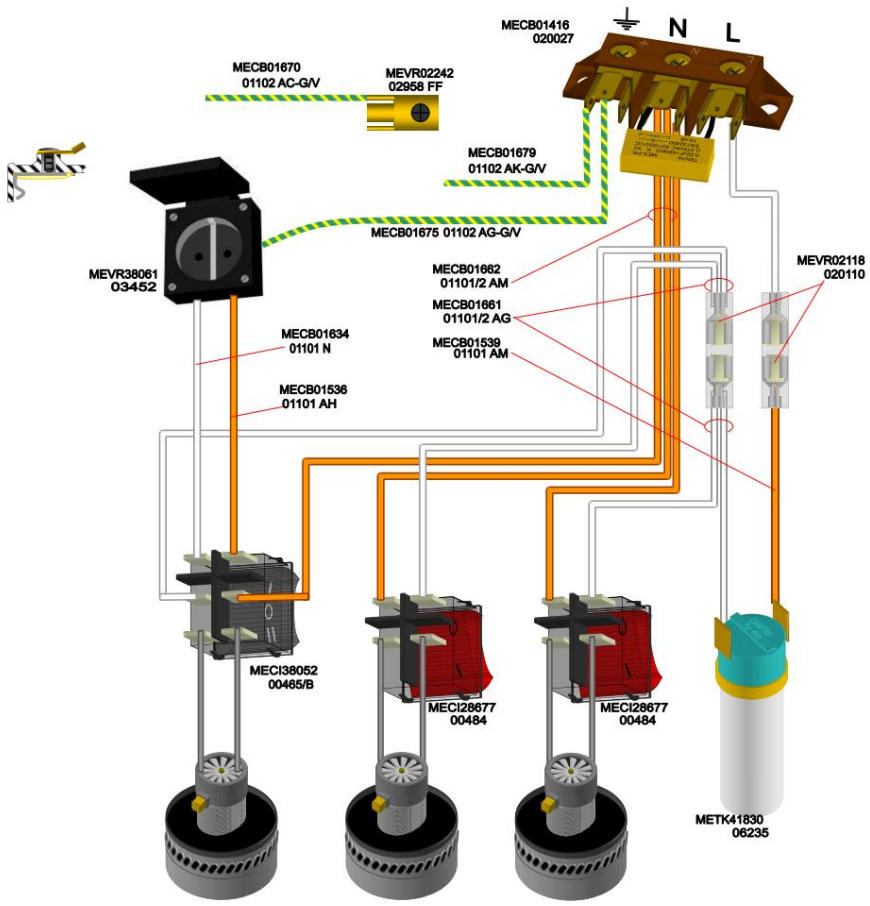

Figura 23: Diagrama de conexión para flexCAT 3100-EOT-PRO

Machine Translated by Google

13 Declaración de conformidad de la UE

De acuerdo con la Directiva de Máquinas 2006/42/CE, Anexo II 1.A

Fabricante/Distribuidor:	Stürmer Maschinen GmbH Calle Dr. Robert Pfleger 26 D-96103 Hallstadt
Por la presente se declara que el siguiente producto	
Grupo de productos:	Tecnología de limpieza Cleancraft®
Tipo de máquina:	aspiradora especial
Nombre del dispositivo:	flexCAT 378 EOT-PRO
Número de artículo:	7003380
Número de serie*:	_____
Año de fabricación*:	20_____

*Rellene estos campos utilizando la información de la placa de identificación.

Cumple con todas las disposiciones pertinentes de la directiva antes mencionada, así como con las demás directivas aplicables (en adelante), incluidas las modificaciones vigentes en el momento de la declaración.

Directivas pertinentes de la UE:	Directiva RoHS 2011/65/UE Directiva 2014/30/UE sobre compatibilidad electromagnética (CEM)

Se aplicaron las siguientes normas armonizadas:

EN 60335-1:2012 + AC:2014 + A11:2014 + A13:2017 + A1:2019 + A2:2019 + A14:2019 + A15:2021 + A16:2023	Seguridad de los aparatos eléctricos de uso doméstico y similares Fines - Parte 1 Requisitos generales
EN 60335-2-69:2012	Seguridad de los aparatos eléctricos de uso doméstico y similares Propósitos - Parte 2-69: Requisitos específicos para aspiradoras de uso comercial (polvo y agua)
EN 62233:2008	Métodos para medir los campos electromagnéticos de electrodomésticos y equipos eléctricos similares en lo que respecta a la seguridad. Personas en campos electromagnéticos
EN IEC 55014-1:2021	Compatibilidad electromagnética: requisitos para electrodomésticos, herramientas eléctricas y equipos eléctricos similares. Parte 1: Transmisión de interferencias
EN IEC 55014-2:2021	Compatibilidad electromagnética: requisitos para electrodomésticos, Herramientas eléctricas y equipos eléctricos similares - Parte 2: Inmunidad - Estándar de la familia de productos
EN IEC 61000-3-2:2019 + A1:2021	Compatibilidad electromagnética (CEM) - Parte 3-2 Valores límite - Valores límite para corrientes armónicas
EN 61000-3-3:2013 + A1:2019 + A2:2021 +	Compatibilidad electromagnética (CEM) - Parte 3-3: Valores límite - Limitar los cambios de voltaje, las fluctuaciones de voltaje y el parpadeo en las redes públicas de suministro de baja tensión para la Dispositivos con una corriente nominal ≤ 16 A por conductor que no estén sujetos a condiciones de conexión especiales.

Responsable de la documentación:	Kilian Stürmer, Stürmer Maschinen GmbH, Dr.-Robert-Pfleger-Str. 26, 96103 Hallstadt

Hallstadt, 8 de junio de 2026

Kilian Stürmer
Director general

CE

Machine Translated by Google









Stürmer
WELT DER MASCHINEN

Stürmer Maschinen GmbH
Dr.-Robert-Pfleger-Straße 26
D-96103 Hallstadt
+49 951 96 555 - 0
info@stuermer-maschinen.de
www.stuermer-maschinen.de











