Machine Translated by Google

Instrucciones de funcionamiento

Limpiador de alta presión

HDR-K 90-20



HDR-K 90-20

HDR-K 90-20

Machine Translated by Google

imprimir

Identificación del producto

Limpiador de alta presión	Número de artículo
HDR-K 90-20	7102902

Fabricante

Stürmer Maschinen GmbH Dr.-

Robert-Pfleger-Str. 26 D-96103
Hallstadt

Fax: 0049 (0) 951 96555 - 55

Correo electrónico: info@cleancraft.de

Internet: www.cleancraft.de

Información sobre las instrucciones de funcionamiento

Instrucciones de uso originales
según DIN EN ISO 20607:2019

Emisión: 29 de noviembre de
2022 Versión: 2.05

Idioma: Alemán

Autor: ES/SN

derechos de autor

Copyright © 2022 Stürmer Maschinen GmbH, Hallstadt, Alemania.

Se exceptúan cambios técnicos y errores.

Contenido

1 Introducción .....3 1.1 Derechos de autor..... 3 1.2 Servicio al cliente..... 3 1.3 Limitación de responsabilidad..... 3

2 Seguridad 3

2.1 Explicación de los símbolos ..... 3 2.2 Responsabilidad del operador ..... 4 2.3 Cualificación del personal ..... 5 2.4 Equipo de protección individual ..... 5 2.5 Instrucciones generales de seguridad ..... 6 2.6 Marcas de seguridad en la bomba de alta presión Limpiadores ..... 7 2.7 Fichas de datos de seguridad..... 7

3 Uso previsto .....7 3.1 Mal uso 8

4 Datos técnicos.....8

4.1 Tabla..... 8 4.2 Placa de características..... 8 5 Dispositivos de seguridad.....9 6 Transporte, embalaje y almacenamiento.....9 6.1 Transporte ..... 9 6.2 Embalaje..... 9 6.3 Almacenamiento..... 9 7

Descripción.....9 8

Instalación .....10 8.1 Montaje..... 10 8.2 Ajustes..... 11

9 Funcionamiento .....12 9.1 Dispositivos de funcionamiento .....13 9.2 Encendido (Fig. 9) .....13 9.3 Apagado (Fig. 9) .....14 9.4 Reinicio (Fig. 9) .....14 9.5 Puesta fuera de servicio (Fig. 9) .....14 9.6 Llenado y uso del agente de limpieza .....14 9.7 Consejos para el uso correcto .....14 10 Cuidado, mantenimiento y reparación ..... 15 10.1 Cuidado mediante limpieza .....15 10.2 Mantenimiento y reparación .....16 11 Eliminación, reciclaje de dispositivos antiguos .....16 11.1 Puesta fuera de servicio .....16 11.2 Eliminación de dispositivos eléctricos .....16 11.3 Eliminación de lubricantes 16

12 Averías, posibles causas, medidas .....16 13 Piezas de repuesto .....18 13.1 Pedido de piezas de repuesto 18

14 Dibujos de piezas de repuesto .....19 15 Declaración de conformidad UE 24

Machine Translated by Google

1 Introducción

Al comprar la limpiadora de alta presión CLEAN-CRAFT, ha hecho una buena elección.

Lea atentamente las instrucciones de funcionamiento antes de la puesta en servicio.

Aquí se proporciona información sobre la correcta puesta en servicio, el uso previsto y el funcionamiento y mantenimiento seguros y eficientes de la limpiadora de alta presión.

Las instrucciones de uso forman parte del aparato limpiador de alta presión. Debe conservarse siempre en el lugar donde se utiliza la hidrolimpiadora. Además, en el ámbito de aplicación de la limpiadora de alta presión se aplican las normas locales de prevención de accidentes y las normas generales de seguridad.

Las ilustraciones que aparecen en este manual de funcionamiento son sólo para fines de comprensión general y pueden diferir del diseño real.

1.1 Derechos de autor

El contenido de este manual está protegido por derechos de autor. Su utilización está permitida en el ámbito de la hidrolimpiadora de alta presión. Cualquier uso posterior está prohibido sin autorización escrita.
del fabricante no está permitido. Para proteger nuestros productos, registramos derechos de marca, patente y diseño cuando es posible en casos individuales. Nos oponemos firmemente a cualquier violación de nuestra espiritualidad.
propiedad.

1.2 Servicio al cliente

Si tiene alguna pregunta sobre su limpiadora de alta presión o desea obtener información técnica, póngase en contacto con su distribuidor especializado. Estarán encantados de ofrecerle asesoramiento e información especializados.

Alemania:
Stürmer Maschinen GmbH Dr.-
Robert-Pfleger-Str. 26 D-96103
Hallstadt

Servicio de reparación:
Fax: 0049 (0)951 96555-111
Correo electrónico: service@stuermer-maschinen.de

Pedido de piezas de repuesto:
Fax: 0049 (0)951 96555-119
Correo electrónico: satzteile@stuermer-maschinen.de

Siempre estamos interesados en la información y las experiencias que surgen del uso y que pueden ser valiosas para mejorar nuestros productos.

1.3 Limitación de responsabilidad

Toda la información e instrucciones contenidas en el manual de instrucciones se han elaborado teniendo en cuenta las normas y regulaciones aplicables, el estado de la técnica y nuestros muchos años de conocimiento y experiencia.

El fabricante no asume ninguna responsabilidad por daños en los siguientes casos:

- No seguir las instrucciones de uso,
- Uso indebido,
- Utilización de personal no capacitado,
- Modificaciones no autorizadas,
- Cambios técnicos,
- Utilización de repuestos no autorizados.

El volumen de suministro real puede diferir de las explicaciones e ilustraciones aquí descritas en el caso de diseños especiales, el uso de opciones de pedido adicionales o debido a los últimos cambios técnicos.

Las obligaciones convenidas en el contrato de suministro, las condiciones generales así como las
Las condiciones de entrega del fabricante y la normativa legal vigente en el momento de la celebración del contrato.

2 Seguridad

En esta sección se ofrece una descripción general de todos los paquetes de seguridad importantes para la protección de las personas y para un funcionamiento seguro y sin problemas. En los capítulos individuales se incluyen más instrucciones de seguridad relacionadas con cada tarea.

2.1 Explicación de los símbolos

Instrucciones de seguridad

Las instrucciones de seguridad están marcadas con símbolos en este manual de funcionamiento. Las instrucciones de seguridad se introducen mediante palabras clave que expresan el alcance del peligro.



¡PELIGRO!

Esta combinación de símbolo y palabra de advertencia indica una situación de peligro inmediato que, si no se evita, provocará la muerte o lesiones graves.

Machine Translated by Google



¡ADVERTENCIA!

Esta combinación de símbolo y palabra de advertencia indica una situación potencialmente peligrosa que, si no se evita, provocará la muerte o lesiones graves.



¡PRECAUCIÓN!

Esta combinación de símbolo y palabra de advertencia indica una situación potencialmente peligrosa que, si no se evita, puede provocar lesiones menores o leves.



¡PELIGRO!

Esta combinación de símbolo y palabra de advertencia indica una situación potencialmente peligrosa que, si no se evita, podría ocasionar daños materiales y ambientales.



¡UN AVISO!

Esta combinación de símbolo y palabra de advertencia indica una situación potencialmente peligrosa que, si no se evita, podría ocasionar daños materiales y ambientales.

Consejos y recomendaciones



Consejos y recomendaciones

Este símbolo resalta consejos y recomendaciones útiles, así como información para un funcionamiento eficiente y sin problemas.

Para reducir los riesgos de lesiones personales y daños a la propiedad.

Para reducir el riesgo de lesiones y evitar situaciones peligrosas, se deben observar las instrucciones de seguridad contenidas en este manual de funcionamiento.

2.2 Responsabilidad del operador

El operador es la persona que opera la máquina él mismo con fines comerciales o que permite que un tercero la utilice o la aplique y que asume la responsabilidad legal del producto para la protección del usuario, del personal o de terceros durante el funcionamiento.

Obligaciones del operador:

Si la máquina se utiliza en un área comercial, el operador de la máquina está sujeto a obligaciones legales en materia de seguridad laboral. Por lo tanto, deben observarse las instrucciones de seguridad de este manual de instrucciones, así como las normas de seguridad, prevención de accidentes y protección del medio ambiente aplicables al área de aplicación de la máquina. En particular se aplica lo siguiente:

- El operador debe conocer las normas aplicables normas de seguridad y salud en el trabajo y, en una evaluación de riesgos, identificar los peligros adicionales que surgen de las condiciones de trabajo específicas del lugar donde se utiliza la máquina.
  Debe implementarlos en forma de instrucciones de uso para el funcionamiento de la máquina.
- El operador debe comprobar durante toda la vida útil de la máquina si las instrucciones de uso por él elaboradas cumplen la normativa vigente y adaptarlas si es necesario.

- El operador debe regular y definir claramente las responsabilidades de instalación, operación, resolución de problemas, mantenimiento y limpieza.
- El operador debe asegurarse de que todas las personas que manipulen la máquina hayan leído y comprendido estas instrucciones. Además, debe capacitar al personal periódicamente e informarle sobre los riesgos.

Además, el operador es responsable de garantizar que la máquina esté siempre en perfectas condiciones técnicas.

Por tanto, se aplica lo siguiente:

- El operador debe asegurarse de que se respeten los intervalos de mantenimiento descritos en este manual.

- El operador deberá hacer revisar periódicamente todos los dispositivos de seguridad para comprobar su funcionalidad e integridad.

Machine Translated by Google

2.3 Cualificaciones del personal

Las diferentes tareas descritas en este manual imponen diferentes exigencias a la cualificación de las personas encargadas de dichas tareas.

¡ADVERTENCIA!

¡Peligro si la gente no está suficientemente cualificada!

Las personas no suficientemente cualificadas no pueden evaluar los riesgos que implica el funcionamiento de la máquina y se exponen a sí mismas y a otros al riesgo de sufrir lesiones graves.

- Todos los trabajos deben ser realizados únicamente por personal cualificado.
  Haz que se lleve a cabo.
- Personas y niños insuficientemente cualificados
  Mantener alejado del área de trabajo.

Solamente aquellas personas de las que se puede esperar que realicen el trabajo de forma fiable podrán realizar cualquier trabajo. No está permitida la capacidad de reacción de las personas, por ejemplo, cuando están bajo la influencia de drogas, alcohol o medicamentos.

En este manual de operación se enumeran a continuación las cualificaciones de las personas para las distintas tareas:

Operador:

El operador recibe instrucciones del operador sobre las tareas que se le asignan y las posibles
Informado sobre los peligros del comportamiento indebido. El operador solo podrá realizar tareas que vayan más allá del funcionamiento normal si así se especifica en estas instrucciones de funcionamiento y el operador le ha encomendado expresamente dicha tarea.

Electricista calificado:

Gracias a su formación profesional, sus conocimientos y experiencia, así como al conocimiento de las normas y reglamentos pertinentes, el electricista cualificado es capaz de realizar trabajos en sistemas eléctricos y de identificar y evitar de forma independiente los posibles peligros.

Personal especializado:

Gracias a su formación profesional, sus conocimientos y experiencia, así como a su conocimiento de las normas y reglamentos pertinentes, el personal especializado es capaz de llevar a cabo el trabajo que se le asigna, de identificar de forma independiente los posibles peligros y de
Para evitar.

Fabricante:

Algunos trabajos sólo pueden ser realizados por personal cualificado del fabricante. El resto del personal es
no autorizado para realizar este trabajo. Por favor, póngase en contacto con nuestro servicio de atención al cliente para realizar el trabajo necesario.

2.4 Equipo de protección personal

Los equipos de protección individual están destinados a proteger a las personas frente a posibles perjuicios a su seguridad y salud en el trabajo. El personal debe
Al realizar diversas tareas en y con la hidrolavadora, utilice el equipo de protección personal mencionado específicamente en las distintas secciones de este manual.

La siguiente sección explica el equipo de protección personal:



Protección auditiva

La protección auditiva protege los oídos contra daños auditivos. causado por el ruido.



Protección facial

La pantalla facial protege la cara de los escombros que salen volando.



Protección respiratoria

¡Utilice protección respiratoria!



Guantes de protección adecuados

Los guantes de protección protegen las manos de componentes con bordes afilados, así como de fricciones, abrasiones o lesiones más profundas.



zapatos de seguridad

El calzado de seguridad protege los pies de aplastamientos, caída de objetos y resbalones en superficies resbaladizas.



ropa de trabajo protectora

La ropa de trabajo protectora es ropa ajustada y con baja resistencia al desgarro.

Machine Translated by Google

2.5 Instrucciones generales de seguridad

Se debe tener en cuenta lo siguiente:

- Utilice los dispositivos de protección y fíjelos de forma segura. Nunca trabaje sin dispositivos de protección y manténgalos en condiciones de funcionamiento.
- Mantenga siempre la máquina y su entorno de trabajo limpio. Asegúrese de que haya una iluminación adecuada.
- El diseño de la hidrolimpiadora no debe modificarse ni utilizarse para fines distintos a los previstos por el fabricante.

- NO dirija el chorro de agua hacia el propio dispositivo, componentes eléctricos u otros dispositivos eléctricos.
- NO dirija el chorro de agua hacia personas o animales.
- No utilice el dispositivo al aire libre bajo la lluvia.
- Nunca trabajar bajo los efectos de enfermedades que alteren la concentración, fatiga, drogas, alcohol o medicamentos.

- NO dirija el chorro de agua hacia usted mismo ni hacia otras personas para limpiar ropa o zapatos.
- NUNCA toque el enchufe o la toma de corriente con agua mojada. Tocar con las manos.
- NO opere el dispositivo si su cable de alimentación está dañado. Si el cable de alimentación está dañado Debe ser reemplazado por el fabricante, un centro de servicio autorizado o un especialista para garantizar el funcionamiento seguro del dispositivo.

- Mantenga a los niños y a las personas no familiarizadas con la hidrolavadora lejos del área de trabajo.
- No tire del cable de alimentación alrededor del enchufe. Desde el zócalo. Proteja el cable del calor, aceite y bordes afilados.

- Eliminar inmediatamente cualquier avería que afecte a la seguridad.
- Antes de cada uso, asegúrese de que Ninguna parte de la limpiadora de alta presión está dañada. Las piezas dañadas deben sustituirse inmediatamente para evitar fuentes de peligro.
- ¡No sobrecargue la hidrolimpiadora! Ellos trabajan Trabajar mejor y con mayor seguridad dentro del rango de rendimiento especificado.
- NO manipule la válvula de control ni los dispositivos de seguridad ni cambie sus configuraciones.

- Sujete firmemente la pistola al apretar el gatillo debido al retroceso inducido por la presión.
- Agua que ha pasado por un separador del sistema, ya no se considera agua potable.
- Antes de desconectar la manguera del dispositivo, asegúrese de liberar cualquier presión residual.
- Antes de cada uso y a intervalos regulares Compruebe el apriete de los tornillos y tuercas y compruebe si los componentes del dispositivo presentan roturas o desgaste.

- NO tire del dispositivo por la manguera de alta presión.
- Utilice únicamente recambios y accesorios originales para evitar posibles peligros y riesgos de accidentes.



¡PELIGRO!

Apague el dispositivo y desconéctelo de la fuente de alimentación antes de realizar cualquier trabajo de montaje, limpieza, ajuste, mantenimiento, almacenamiento o transporte.



¡ADVERTENCIA!

La conexión eléctrica debe ser realizada por un técnico cualificado de acuerdo con la norma IEC 60364-1. Se debe instalar un dispositivo de corriente residual.

que interrumpe el suministro de energía si la corriente de falla a tierra excede los 30 mA durante 30 ms. Alternativamente, se puede instalar un dispositivo de monitorización del conductor de protección.



¡PELIGRO!

- DURANTE EL ARRANQUE el dispositivo puede causar interferencias en la red eléctrica. causas.



¡PELIGRO!

- NO tire del aparato tirando del CABLE DE ALIMENTACIÓN.
- NO utilice el dispositivo si el cable de alimentación u otras partes importantes como los dispositivos de seguridad, las mangueras de alta presión o la pistola están dañados.



¡PELIGRO!

NO utilice el dispositivo con materiales inflamables, tóxicos o dichos líquidos que pudieran perjudicar su correcto funcionamiento. Está prohibido utilizar el dispositivo en atmósferas inflamables o explosivas.



¡PELIGRO!

Nunca deje el aparato funcionando sin supervisión. Desenchufe siempre el aparato de la toma de corriente cuando no esté en uso y manténgalo fuera del alcance de los niños o de personas irresponsables.



¡PELIGRO!

NO bloquee la palanca de la pistola en la posición de funcionamiento.

Machine Translated by Google

¡ADVERTENCIA!

Puede ser peligroso dirigir el chorro de alta presión hacia neumáticos, válvulas de neumáticos y otros componentes presurizados. Para este propósito, no

Utilice el juego de boquillas giratorias y mantenga siempre el chorro de agua a una distancia de al menos 30 cm durante la limpieza.

¡ADVERTENCIA!

Todas las partes activas deben estar protegidas contra el chorro de agua.

2.6 Marcas de seguridad en la hidrolimpiadora

En la hidrolimpiadora de alta presión se encuentran adheridas señales e instrucciones de seguridad (Fig. 1), que deben observarse y seguirse.

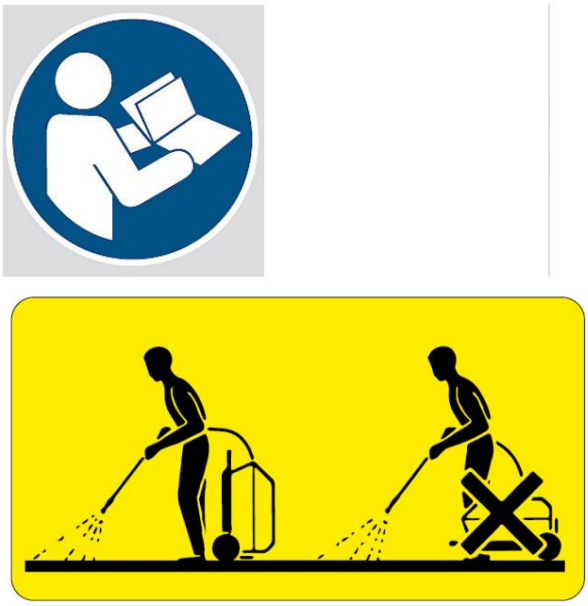

Fig. 1: Marcas de seguridad

Los símbolos de seguridad dañados o faltantes en la máquina pueden provocar un manejo incorrecto y causar lesiones personales y daños materiales. No se deben quitar los símbolos de seguridad fijados a la máquina. Los símbolos de seguridad dañados deben reemplazarse inmediatamente.

Desde el momento en que las señales ya no sean inmediatamente reconocibles y comprensibles a primera vista, la máquina deberá retirarse de servicio hasta que se coloquen las nuevas señales.

2.7 Fichas de datos de seguridad

Las fichas de datos de seguridad para mercancías peligrosas están disponibles en Su distribuidor especializado o por teléfono: +49 (0)951/96555-0

Los distribuidores especializados pueden encontrar las fichas de datos de seguridad en el área de descargas del portal de socios.

3 Uso previsto

El dispositivo está diseñado para ser operado por una sola persona para la limpieza de vehículos, maquinaria, embarcaciones, mampostería, etc., para eliminar la suciedad persistente utilizando agua limpia y agentes de limpieza químicos biodegradables.

El lavado de motores de vehículos sólo está permitido si las aguas residuales se eliminan adecuadamente.

La limpiadora de alta presión no debe utilizarse en entornos potencialmente explosivos.

El uso adecuado también incluye el cumplimiento de toda la información contenida en este manual.

Stürmer Maschinen GmbH no asume ninguna responsabilidad por cambios constructivos y técnicos en la limpiadora de alta presión. Quedan excluidas cualquier reclamación de cualquier tipo por daños y perjuicios debidos a un uso indebido.

¡PELIGRO!

Cualquier modificación del dispositivo está prohibida. Además de anular la garantía, la modificación puede provocar incendios y lesiones, incluso la muerte, al usuario.

El fabricante no asume ninguna responsabilidad por daños a cosas o personas como resultado del incumplimiento de estas instrucciones o del mal uso del dispositivo.

Machine Translated by Google

3.1 Mal uso

¡ADVERTENCIA!

¡Peligro de mal uso!

El uso indebido de la hidrolimpiadora puede provocar situaciones peligrosas.

- Utilice la limpiadora de alta presión únicamente dentro del rango de rendimiento especificado en los datos técnicos.

- Nunca anule los dispositivos de seguridad o anular.

- Utilice la hidrolimpiadora solo en condiciones técnicamente idóneas. operar en un estado libre.

- Las personas y los animales deben estar en un lugar seguro. MANTENER una distancia de seguridad de al menos 15 m.

- NO opere el dispositivo al aire libre bajo la lluvia.

- OBSERVE las normas de la compañía local de suministro de agua. Según la norma IEC 60335-2-79 el dispositivo solo se puede conectar directamente a la conectarse a la red pública de agua potable si en el suministro de agua está instalado un separador de sistema conforme a EN 12729 Tipo BA. El separador del sistema se puede comprar al fabricante. el.

¡PELIGRO!

Este dispositivo está diseñado para funcionar con los agentes de limpieza suministrados o recomendados por el fabricante. El uso de otros

Los agentes de limpieza o productos químicos pueden afectar negativamente a su seguridad.

4 Datos técnicos

4.1 Tabla

Modelo	HDR-K 90-20
Caudal de trabajo	15 l/min
Caudal máximo	15 l/min
Temperatura máxima de entrada	60°C
Material de la cabeza del pistón	Cerámica
Material de la culata	Latón
Presión de la bomba	205-215 bares
Presión de trabajo	175-185 bares
potencia de grabación	7,4 kW
Potencia de salida	5,5 kW
Longitud del cable de conexión	5 metros
Voltaje de conexión	400 voltios
Fases	3
Tipo de corriente	C.A.
Frecuencia de red	50 Hz
Altura de succión	500 milímetros
Velocidad del motor	1450 rpm
Bomba de aceite	0,35 kg 15W40
Dimensiones (largo x ancho x alto)	670x540x900 mm
Peso aproximado.	61,6 kilogramos
Posición de operación	de pie

4.2 Placa de identificación



Fig. 2: Placa de características

Machine Translated by Google

5 dispositivos de seguridad

¡PELIGRO!

No realice ninguna modificación no autorizada en la válvula de seguridad ni cambie su configuración.

Válvula de seguridad y/o alivio de presión

La válvula de seguridad también es una válvula de alivio de presión. Cuando se suelta la palanca de la pistola,
válvula y el agua fluye de regreso al lado de succión de la bomba o se drena al piso.

Válvula termostática (si está prevista)

Si la temperatura del agua excede la temperatura especificada por el fabricante, la válvula termostática libera el agua caliente y aspira una cantidad de agua fría igual a la cantidad de agua liberada para restablecer la temperatura correcta.

Protección contra sobrecalentamiento

Apaga el dispositivo en caso de sobrecarga.

Cierre

Bloquea la palanca y evita así que se active accidentalmente.

6 Transporte, embalaje, almacenamiento

6.1 Transporte

Después de la entrega, compruebe que la hidrolimpiadora no presente daños visibles durante el transporte. Si descubre algún daño en la hidrolimpiadora, infórmelo inmediatamente a la empresa de transporte o al distribuidor.

6.2 Embalaje

Todos los materiales de embalaje y auxiliares de embalaje utilizados en la hidrolimpiadora de alta presión son reciclables y deben reciclarse. Triture los componentes del embalaje de cartón y deséchelos en el contenedor de papel usado.

Las películas están hechas de polietileno (PE) y las piezas de relleno están hechas de poliestireno (PS). Puede desechar estos materiales en un centro de reciclaje o en su empresa local de eliminación de residuos.

6.3 Almacenamiento

Guarde la limpiadora de alta presión en un ambiente seco, limpio y libre de heladas.

7 Descripción

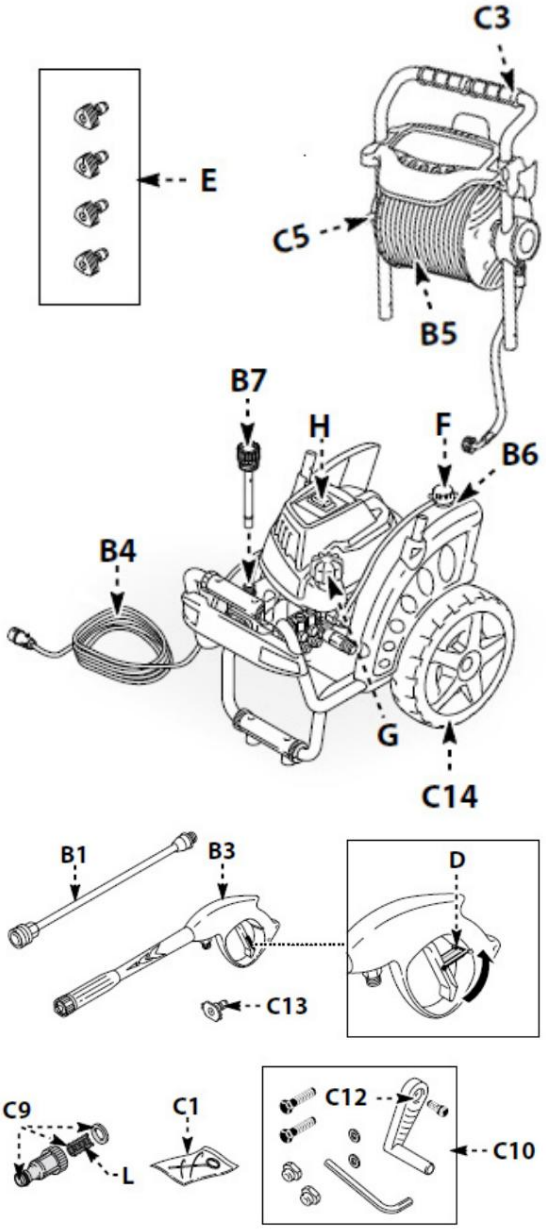

Fig. 3: Descripción

Lanza B1

Pistola B3 con mecanismo de bloqueo
Cable de alimentación B4 con enchufe
Manguera de alta presión B5

Tanque de detergente B6

B7 Tapón de aceite (si está incluido)

Bloqueo D
Boquilla E

F Regulador de cantidad de detergente
G Regulador de presión (si está previsto)
H Interruptor principal

Herramienta de limpieza de boquillas C1
Mango C3

Carrete de manguera C5

Adaptador C9
Tornillos C10

Palanca C12

Juego de agentes de limpieza C13
Ruedas C14

Machine Translated by Google

8 Instalación

8.1 Montaje

¡PELIGRO!

El dispositivo debe desconectarse de la fuente de alimentación antes de realizar cualquier trabajo de instalación y montaje.

Instalación de tapas de ventilación (si están previstas)

Para evitar fugas de aceite, las aberturas de llenado de aceite se cierran con tapones rojos durante el transporte, que luego deben sustituirse por los tapones de ventilación incluidos en el volumen de suministro.

Instalación de la boquilla del rotor (si está prevista)

El juego de boquillas rotatorias permite aumentar el rendimiento de limpieza. Al utilizar la boquilla rotatoria, puede haber una reducción del 25% en la presión en comparación con la presión obtenida con la boquilla ajustable. Sin embargo, como produce un chorro de agua giratorio circular, su rendimiento de limpieza es mayor.

Conexión eléctrica

¡PELIGRO!

Asegúrese de que el voltaje y la frecuencia de la red eléctrica coincidan con los datos de la placa de características.

Utilice cables y enchufes con clase de protección IPX5. La sección transversal del cable alargador debe ser proporcional a su longitud. Cuanto más largo sea, más grande.
debe ser la sección transversal.

Conexión de agua

¡PELIGRO!

Aspire únicamente agua filtrada o limpia. El grifo debe suministrar al menos una cantidad de agua correspondiente al caudal de la bomba. Coloque el dispositivo lo más cerca posible de la conexión de agua.

pieza de conexión

● Salida de agua (OUTLET)

■ Entrada de agua con filtro (ENTRADA)

Conexión a la red pública de agua

La conexión directa del aparato a la red pública de agua potable solo está permitida si la línea de suministro está equipada con un accesorio de seguridad de acuerdo con las regulaciones. Una manguera de agua reforzada con tela con un diámetro mínimo de 13 mm y una longitud máxima de 25 m.

Succión de agua de contenedores abiertos

Paso 1: Enrosque la manguera de succión con filtro en la conexión de entrada de agua (INLET) y sumerja su otro extremo en el recipiente hasta el fondo.

Paso 2: Purgar el dispositivo:

a) Desenrosque la lanza.
b) Encienda el dispositivo y accione la pistola hasta que salga agua sin burbujas.

Paso 3: Apague el dispositivo y vuelva a conectar la lanza. enroscar. La altura de succión no debe superar los 0,5 m. Se recomienda llenar la manguera de succión antes de usar.

Secuencia de trabajos de montaje:

Paso 1: Inserte el carrete de manguera (Pos. C5, Fig. 4.1) con mango (Pos. C3, Fig. 4.1) en la hidrolimpiadora y fije el mango con los tornillos adjuntos (Pos. C10, Fig. 4.1).

Paso 2: Sustituya las aberturas rojas de llenado de aceite de transporte por los tapones de ventilación incluidos en el volumen de suministro (elemento B7, fig. 4.2).

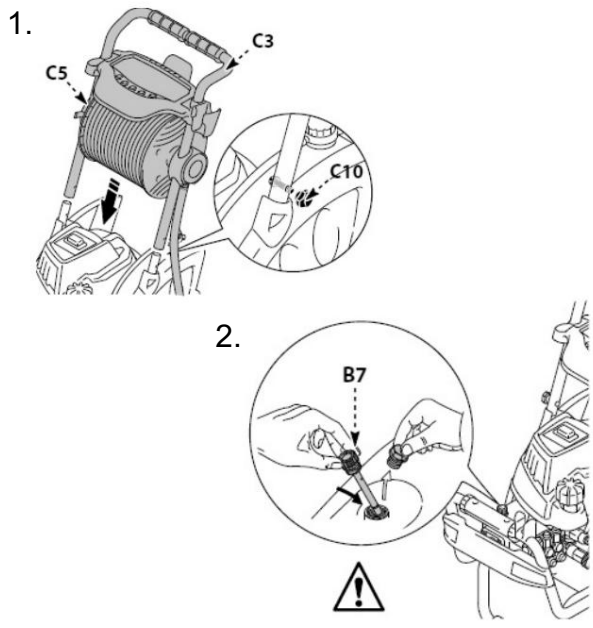

Fig. 4: Montaje

Machine Translated by Google

Paso 3: Inserte el mango (Pos. C12, Fig. 5) en el soporte del tambor y fíjelo con los tornillos (Pos. C10, Fig. 5).

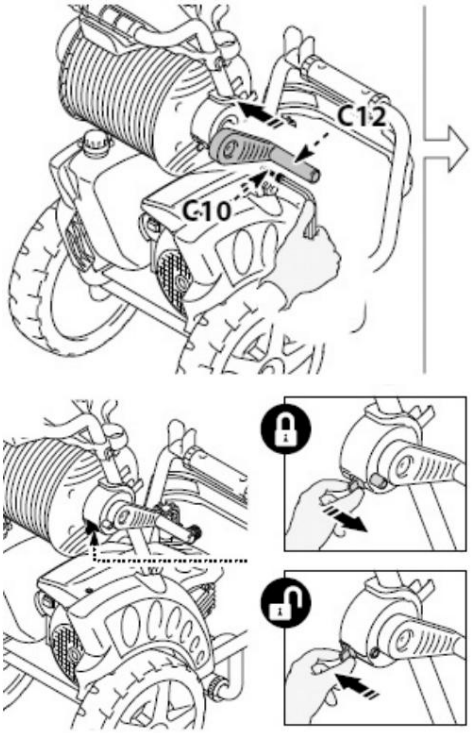

Fig. 5: Montaje

Paso 4: Atornille con la mano el adaptador de entrada de agua en el conector roscado. Conecte la manguera de entrada al adaptador de entrada de agua en la hidrolimpiadora (Fig. 6).

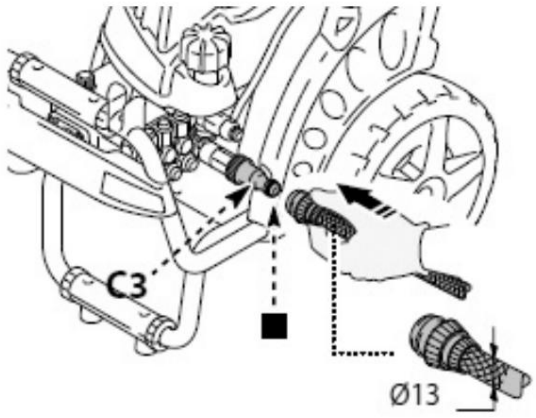

Fig. 6: Montaje

Paso 5: Enrosque a mano el adaptador (Fig. 7.1) para la entrada de agua en el conector roscado. Conecte la manguera de entrada al adaptador de entrada de agua en la hidrolimpiadora de alta presión.

1.

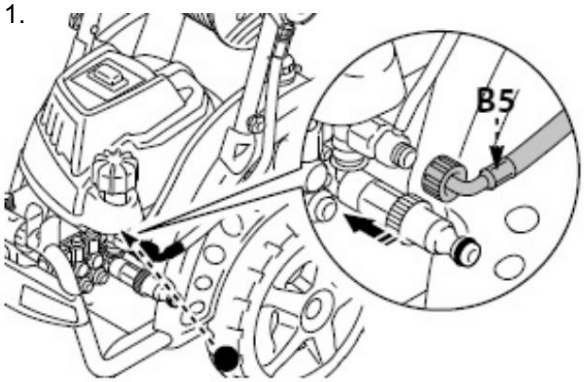

2.

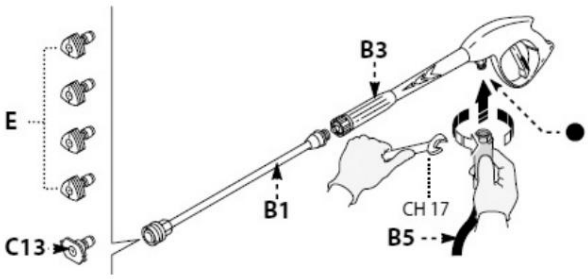

Fig. 7: Montaje

Paso 6: Enrosque la manguera de alta presión (pos. B5, Fig.7.2) a la pistola pulverizadora (Pos. B3, Fig. 7.2). Introduzca la boquilla (Pos. E, Fig. 7.2) o el kit de agente de limpieza (Pos. C13, Fig. 7.2) en la conexión y gire la lanza (Pos. B1, Fig. 7.2) 90° en el sentido de las agujas del reloj para bloquearla en esta posición.

Paso 7: Conecte el cable de alimentación a la toma de corriente. (400 V) (Fig. 8).

8.2 Configuraciones

Ajuste de la boquilla

Regular el chorro de agua en la boquilla (Pos. E, Fig. 8.3) ren.

¡PELIGRO!

NO cambie el diámetro original de la boquilla.

Ajuste de la dosificación de detergente

Para garantizar que el agente de limpieza se dispense a la presión correcta, coloque la boquilla (Pos. E, Fig. 8.1) en la posición “ o " inserte el juego de agente de limpieza como se muestra en como se muestra en la Figura 8.1. Dosificar la cantidad de agente limpiador a dispensar mediante el regulador (Pos. F, Fig. 8.3).

Machine Translated by Google

Ajuste de la presión de trabajo

Regular la presión de trabajo con el regulador (elemento G, Fig. 8.2). La presión se muestra en el manómetro.

Llenado y uso del agente de limpieza

Si utiliza una manguera de alta presión más larga que la suministrada originalmente con la hidrolimpiadora o una extensión de manguera adicional, es posible que se aspire menos o nada de agente de limpieza. Llene el depósito (elemento B6, fig. 8.3) con un agente de limpieza altamente biodegradable.

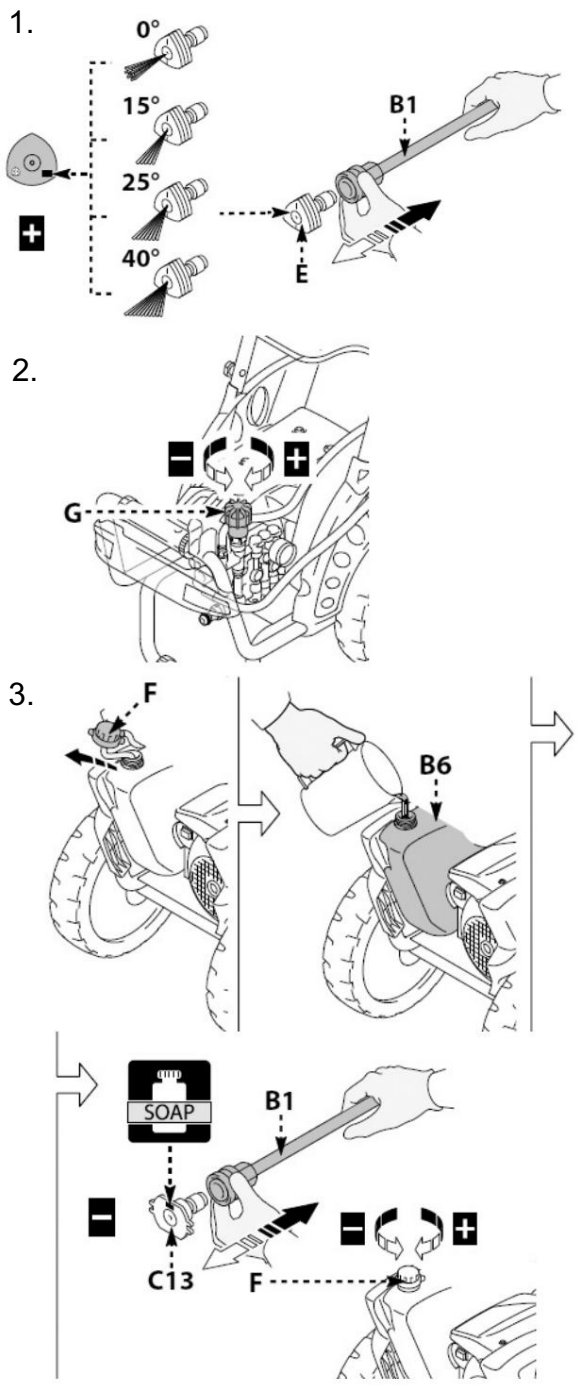

Fig. 8: Ajustes

9 Operación

¡PELIGRO!

¡Peligro de muerte por descarga eléctrica!

El contacto con componentes activos puede poner en peligro la vida. Los componentes eléctricos encendidos pueden realizar movimientos incontrolados y provocar lesiones graves.

- Antes de realizar cualquier ajuste a la alta presión Desconecte el aspirador.
- NO tire del aparato tirando del CABLE DE ALIMENTACIÓN.
- NUNCA toque el enchufe o la toma de corriente con agua mojada. tocar con las manos.

¡PELIGRO!

NO manipule la válvula de control ni los dispositivos de seguridad ni cambie sus configuraciones.

¡PELIGRO!

Desenchufe siempre el cable de alimentación de la toma de corriente antes de manipular el dispositivo cuando esté apagado.

Revise siempre los cables de alimentación para detectar daños como grietas o signos de envejecimiento. Reemplace el cable antes de usarlo nuevamente.
La sustitución de un cable de alimentación defectuoso deberá ser realizada por el servicio técnico o personal cualificado.

Al utilizar un cable de extensión, asegúrese de que tenga las mismas dimensiones que el cable de alimentación del dispositivo y evite el contacto del cable con líquidos o superficies conductoras.

¡PELIGRO!

SUJETE LA PISTOLA FUERTEMENTE al apretar el gatillo debido al retroceso inducido por la presión.

NO bloquee la palanca de la pistola en la posición de funcionamiento.

Asegúrese de liberar cualquier presión residual antes de desconectar la manguera del dispositivo.

Asegúrese de que ningún vehículo pase sobre la manguera de alta presión.

Utilice ÚNICAMENTE agentes de limpieza que sean compatibles con el material utilizado para cubrir la manguera de alta presión y el cable de alimentación.

¡Evite el contacto del agente de limpieza con la piel y especialmente con los ojos! En caso de contacto con los ojos, enjuagar inmediatamente con abundante agua y buscar ayuda médica inmediatamente.

Machine Translated by Google

¡ADVERTENCIA!

Antes de poner en funcionamiento el aparato, asegúrese de que la tensión indicada en la placa de características coincida con la tensión de la red eléctrica.
Asegúrese de que los datos eléctricos, la indicados en el bloque motor corresponden a los de la red eléctrica a la que se va a conectar el aparato y que el enchufe de la red eléctrica
El dispositivo encaja en el zócalo.

9.1 Dispositivos operativos

Interruptor del dispositivo (Pos. H, Fig. 9)

Coloque el interruptor del dispositivo en la posición de interruptor (ON/I) para:

a) Encender el motor (para modelos sin Dispositivo TSS);

b) preparar el motor para el funcionamiento (para modelos con dispositivo TSS).

Si el interruptor del aparato tiene una luz indicadora, dicha luz indicadora debe encenderse.

Coloque el interruptor del dispositivo en la posición (OFF/0) para apagar el dispositivo.

Si el interruptor del dispositivo tiene una luz indicadora, dicha luz indicadora debe apagarse.

Palanca de pistola (elemento I, fig. 9).

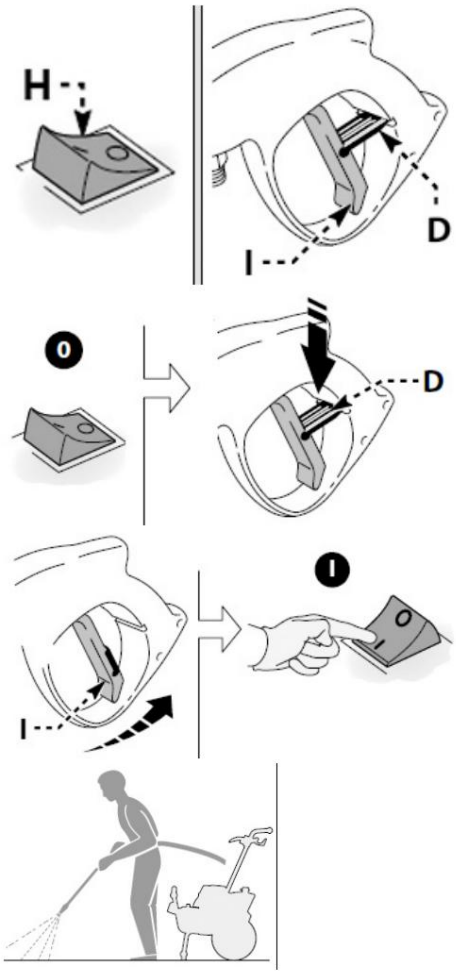

Fig. 9: Panel de control

9.2 Encendido (Fig. 9)

Paso 1: Abra el grifo completamente.

Paso 2: Coloque el dispositivo en posición vertical (de pie) (Figura 10).



Fig. 10: Posición de funcionamiento del dispositivo

Paso 3: Suelte el bloqueo (Pos. D, Fig. 9) de la pistola.

Paso 4: Mantenga presionado el gatillo de la pistola durante unos segundos y luego encienda el dispositivo usando el interruptor del dispositivo (ON/I).

Machine Translated by Google

¡PELIGRO!

Antes de encender el aparato, inserte la espiral de limpieza de tuberías hasta la marca roja.
Antes de utilizar el dispositivo, asegúrese de que cuente con un suministro adecuado de agua.
Si se seca, puede dañarse.
Durante el funcionamiento, asegúrese de que las rejillas de ventilación no estén cubiertas.
Para los modelos sin dispositivo TSS, para evitar daños en el dispositivo debido a una temperatura del agua excesivamente alta, asegúrese de que el chorro de agua no se interrumpa durante más de 5 minutos.
mientras el dispositivo esté encendido.

¡PELIGRO!

El dispositivo debe colocarse sobre una superficie segura y estable para su funcionamiento.
¡Utilice el dispositivo únicamente en posición vertical!

Modelos TSS

Para los modelos TSS con soporte de entrada automático refracción:

- Al soltar la palanca de la pistola, la presión dinámica apaga automáticamente el motor eléctrico.

- Cuando se aprieta el gatillo del arma, el
  La caída de presión enciende automáticamente el motor. La presión se reconstruye con un retraso mínimo.

- Para que el dispositivo TSS funcione correctamente, deben transcurrir al menos entre 4 y 5 segundos entre soltar y apretar el gatillo de la pistola.
  Los clientes esperan.

¡PELIGRO!

El dispositivo puede dañarse si funciona en seco. Por lo tanto, es importante asegurarse de que siempre esté adecuadamente abastecido de agua. En los modelos sin dispositivo TSS, para evitar daños en el dispositivo debido a temperaturas del agua excesivamente altas, asegúrese de que el chorro de agua no se interrumpa durante más de 5 minutos mientras el dispositivo esté encendido.

9.3 Apagado (Fig. 9)

Paso 1: Coloque el interruptor del dispositivo en la posición de interruptor (OFF/0).

Paso 2: Apriete el gatillo de la pistola para liberar la presión. para drenar de las tuberías.

Paso 3: El mecanismo de bloqueo (Pos. D, Fig. 9) de la pistola prensa.

9.4 Reinicio (Fig. 9)

Paso 1: El mecanismo de bloqueo (Pos. D, Fig. 9) de la pistola resolver.

Paso 2: Apriete el gatillo de la pistola para liberar las líneas. Para desahogarse.

Paso 3: Coloque el interruptor del dispositivo en la posición de interruptor (ON/I).

9.5 Desmantelamiento (Fig. 9)

Paso 1: Cierre el grifo.

Paso 2: Libere la presión residual a través de la pistola hasta que toda el agua haya salido del dispositivo.

Paso 3: Apague el dispositivo (OFF/0).

Paso 4: Desconecte el cable de alimentación del tomacorriente.

Paso 5: Después del trabajo, vacíe el tanque del agente de limpieza. vaciar y lavar. Para lavar el tanque, utilice agua limpia en lugar de detergente.

Paso 6: El mecanismo de bloqueo (Pos. D, Fig. 9) de la pistola Presione nuevamente.

9.6 Llenado y uso del agente de limpieza

La dosificación del detergente debe realizarse mediante los accesorios y según los procedimientos descritos en “Ajuste de la dosificación del detergente” en el capítulo “Ajustes”. Si se utiliza una manguera de alta presión más larga que la suministrada originalmente con la hidrolavadora o una extensión de manguera adicional, es posible que entre menos detergente o que no entre nada.

Paso 1: Llene el tanque (elemento B6, Fig. 3 y Fig. 8.3) con un agente de limpieza altamente biodegradable.

9.7 Consejos para un uso correcto

1. Para aflojar la suciedad, aplique el agente de limpieza a Rocíe las superficies secas.

2. Trabaje en superficies verticales de abajo a arriba.
   Deje que la solución de limpieza actúe durante 1 o 2 minutos, pero no permita que las superficies se sequen.
   A continuación lavar las superficies con chorro de alta presión de abajo a arriba a una distancia de al menos 30 cm. Asegúrese de que el agua de enjuague no caiga sobre superficies que no se van a limpiar.

3. A veces la suciedad sólo puede eliminarse mediante la acción mecánica de un cepillo de lavado.

Machine Translated by Google

4. La alta presión no siempre es la mejor solución para la limpieza, ya que puede dañar algunas superficies. Por lo tanto, para piezas sensibles, pintadas o presurizadas (p. ej. neumáticos, válvulas de inflado de neumáticos, etc.) no se debe utilizar el chorro de aguja de la boquilla ajustable ni la boquilla del rotor.

5. Un buen efecto de limpieza depende igualmente de Depende de la presión y del volumen de agua.

10 Cuidado, mantenimiento y reparación/ reparar

¡PELIGRO!

¡Peligro de muerte por descarga eléctrica!

El contacto con componentes activos puede poner en peligro la vida. Los componentes eléctricos encendidos pueden realizar movimientos incontrolados y provocar lesiones graves.

- Antes de iniciar los trabajos de limpieza y mantenimiento Desconecte el cable de alimentación.

10.1 Cuidado mediante limpieza

La limpiadora de alta presión debe mantenerse siempre limpia.

guantes protectores

¡Utilice guantes de protección adecuados durante la limpieza!

¡PELIGRO!

Utilizar el dispositivo para limpiar neumáticos puede ser peligroso. Además los neumáticos pueden dañarse. No dirija el chorro de agua a alta presión directamente al neumático. Al limpiar cerca de ruedas y neumáticos, configure siempre la hidrolavadora a la presión más baja. Nunca utilice la boquilla turbo para limpiar ninguna parte del vehículo.

Limpieza de la boquilla

Paso 1: Separe la lanza de la pistola.

Paso 2: Uso de la herramienta (Pos. C1, Fig. 11.2) Limpie el orificio de la boquilla.

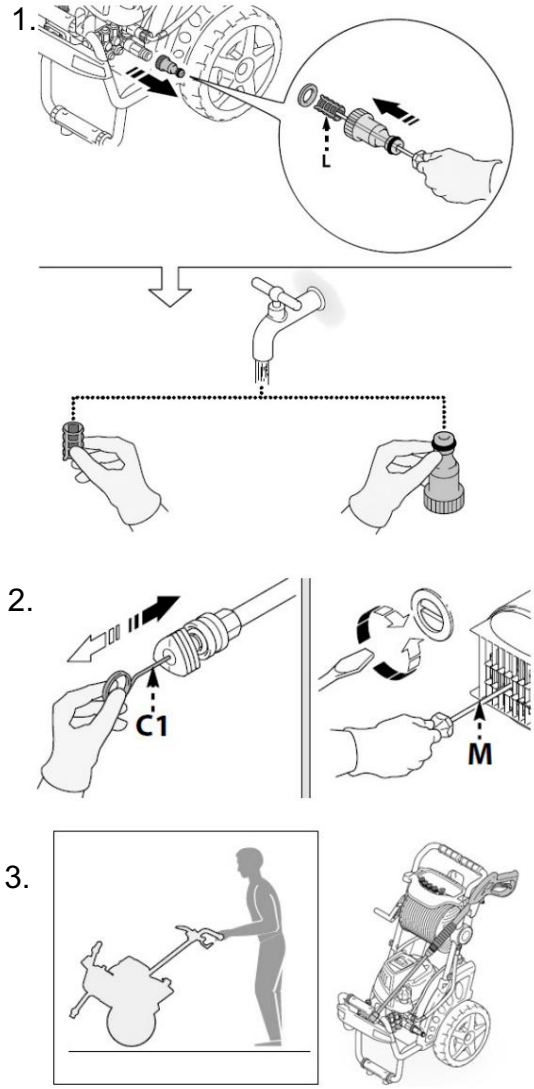

Fig. 11: Cuidado, mantenimiento, almacenamiento y transporte

Limpieza del filtro

Antes de cada uso, controlar el filtro de aspiración (artículo L, Fig. 11.1) y el filtro de detergente (si está previsto) y limpiarlos si es necesario como se indica.

Liberación de un bloque de motor (si está previsto)

Si el aparato no se utiliza durante un tiempo prolongado, los depósitos de cal pueden provocar el bloqueo del motor. Para desbloquear el motor, gire el eje del motor utilizando la herramienta suministrada (pos.
M, Fig. 11.2).

Rellene el aceite (si es necesario)

Vierta el aceite a través de la abertura de llenado hasta el nivel designado. Llene el nivel de aceite.

Volumen de aceite de la bomba: 0,35 kg 15W40

Machine Translated by Google

Desmantelamiento y almacenamiento

Antes de apagar y almacenar el aparato durante la temporada de frío, utilícelo con un anticongelante no agresivo y no tóxico.

Guarde el dispositivo en un lugar seco y protegido de las heladas.

Guarde los accesorios como se muestra en la Fig. 11.3.

Transporte el dispositivo como se muestra en la Fig.11.3.

10.2 Mantenimiento y reparación

¡PELIGRO!

El mantenimiento y las reparaciones deben ser siempre realizadas por realizado por personal cualificado; Cualquier pieza dañada solo debe sustituirse por repuestos originales.
Zen.

Si la hidrolimpiadora no funciona correctamente, póngase en contacto con un distribuidor especializado o con nuestro servicio de atención al cliente. Los datos de contacto se pueden encontrar que puede encontrar en el capítulo 1.2 Servicio al Cliente.

11 Eliminación, reciclaje de Dispositivos antiguos

Por su propio bien y por el bien del medio ambiente, asegúrese de que todos los componentes de la máquina se eliminen únicamente mediante los métodos designados y aprobados.

11.1 Desmantelamiento

Los equipos obsoletos deben retirarse de servicio de manera inmediata y profesional para evitar un mal uso posterior y peligro para el medio ambiente o las personas.

- Retire todos los materiales operativos que sean peligrosos para el medio ambiente. del dispositivo antiguo.
- Si es necesario, desmonte la máquina en Conjuntos y componentes manejables y utilizables.
- Deseche los componentes de la máquina y los materiales de funcionamiento según las rutas de eliminación designadas. a.

11.2 Eliminación de equipos eléctricos

Tenga en cuenta que los dispositivos eléctricos contienen una variedad de materiales reciclables, así como componentes nocivos para el medio ambiente.

Ayude a garantizar que estos componentes estén separados y eliminarse adecuadamente. En caso de duda, póngase en contacto con su autoridad local de eliminación de residuos.

En caso necesario, puede requerirse la asistencia de una empresa especializada en gestión de residuos para su procesamiento.

11.3 Eliminación de lubricantes

Asegúrese de que los refrigerantes y lubricantes utilizados se eliminen de forma respetuosa con el medio ambiente. Siga las instrucciones de eliminación de su empresa local de eliminación de residuos. El fabricante del lubricante proporciona las instrucciones de eliminación de los lubricantes utilizados. Si es necesario, solicite las hojas de datos específicas del producto.

12 Fallos, posibles causas y Medidas

¡PELIGRO!

Si ocurre uno de los siguientes errores, deje de trabajar con la máquina inmediatamente. Antes de empezar
Antes de comenzar a solucionar problemas, apague la máquina y desconéctela. Podrían producirse lesiones graves.
Todos los trabajos de reparación o sustitución sólo podrán ser realizados por personal cualificado y capacitado.

¡UN AVISO!

Si no puede resolver los problemas con su máquina usted mismo, comuníquese con
en su distribuidor Cleancraft más cercano. Por favor, anote la siguiente información de la
máquina o las instrucciones de funcionamiento para que podamos ayudarle con su problema lo mejor posible.

- Modelo del dispositivo
- Número de serie del dispositivo
- Año de fabricación - descripción exacta del fallo

Machine Translated by Google

Perturbación	posible causa	recurso
La bomba no alcanza la presión especificada	Boquilla desgastada.	Reemplace la boquilla.
	Filtro de agua sucio.	Limpiar el filtro.
	Suministro de agua insuficiente.	Abra el grifo completamente.
	El aire es aspirado.	Compruebe los accesorios.
	Aire en la bomba.	Apague el dispositivo y accione la pistola hasta que salga un chorro continuo de agua. Enciéndelo de nuevo.
	Boquilla no ajustada correctamente.	Mueva la boquilla a la posición (+).
	Disparo de la válvula termostática. Espere hasta que se alcance nuevamente la temperatura correcta del agua.	
	Altura de succión desde contenedor abierto superior a 0,5 m.	Reducir la altura de succión.
Fluctuaciones de presión de la bomba	Toma de agua de tanque externo.	Conecte el dispositivo al suministro de agua.
	Temperatura del agua de entrada demasiado alta. Bajar la temperatura.	
	Boquilla obstruida.	Boquilla limpia.
	Filtro de succión (L) sucio.	Limpiar el filtro.
El motor zumba pero no arranca	Tensión de red demasiado baja.	Compruebe si la tensión de red coincide con la tensión nominal indicada en la placa de características.
	Caída de tensión debido a la extensión.	Verifique las propiedades de la extensión.
	Apagado prolongado del dispositivo.	Póngase en contacto con un centro de servicio autorizado.
	Problemas con el dispositivo TSS.	Póngase en contacto con un centro de servicio autorizado.
Fugas de agua de la válvula del termostato fuera de	La temperatura del agua en el cabezal de la bomba ha superado el valor máximo especificado en la placa de identificación.	No interrumpa el chorro de agua durante más de 5 minutos mientras el dispositivo esté encendido.
Operación ruidosa	La temperatura del agua es demasiado alta.	Reducir la temperatura (ver datos técnicos).
fuga de aceite	Sellos desgastados.	Póngase en contacto con un centro de servicio autorizado.
fuga de agua	Sellos desgastados.	Haga que un centro de servicio autorizado reemplace los sellos.
	Activación de la válvula de seguridad de flujo libre.	Póngase en contacto con un centro de servicio autorizado.
El motor eléctrico no arranca	Falta tensión de alimentación.	Compruebe que exista tensión de red y que el enchufe esté correctamente insertado en la toma. (*)
	Problemas con el dispositivo TSS ción.	Póngase en contacto con un centro de servicio autorizado.
	El dispositivo ha estado inactivo durante mucho tiempo.	Utilice la apertura trasera para bloquear el motor con el soporte suministrado. Recoger la herramienta (en los modelos donde esté prevista)
Sólo para TSS: El dispositivo se inicia aunque no se apriete el gatillo de la pistola	Sello en el sistema de alta presión o circuito de la bomba defectuoso.	Póngase en contacto con un centro de servicio autorizado.

Machine Translated by Google

Perturbación	posible causa	recurso
Solo para TSS: No sale agua cuando se acciona la palanca de la pistola (con la manguera de entrada conectada)	Boquilla obstruida.	Boquilla limpia.
No se aspira ningún agente de limpieza	La boquilla ajustable está configurada en alto presión establecida.	Coloque la boquilla en la posición " ▭ " traer.
	El agente de limpieza es demasiado viscoso.	Diluir con agua.
	Uso de extensiones para la manguera de alta presión.	Utilice nuevamente la manguera original.
	Línea de detergente incrustada o aplastada.	Limpiar con agua limpia y tener cuidado de que la tubería no quede aplastada. Si no se puede resolver el problema, comuníquese con un centro de servicio autorizado.

13 piezas de repuesto

13.1 Pedido de piezas de repuesto

¡PELIGRO!

¡Riesgo de lesiones por el uso de piezas de repuesto incorrectas!

El uso de piezas de repuesto incorrectas o defectuosas puede poner en peligro al operador y provocar daños y fallos de funcionamiento.

- Sólo repuestos originales del fabricante.
  fabricante o repuestos aprobados por el fabricante
  Para utilizar.
- En caso de cualquier duda, contacte siempre con el fabricante.
  animales.

¡UN AVISO!

El uso de repuestos no autorizados anulará la garantía del fabricante.

Las piezas de repuesto se pueden obtener del distribuidor autorizado.

Proporcione la siguiente información clave al solicitar piezas de repuesto:

- Tipo de dispositivo
- Número de serie
- Multitud
- Designación
- método de envío deseado (correo, flete, marítimo, aéreo, Expresar)
- Dirección de envío

No se podrán considerar pedidos de repuestos sin la información anterior. Si no se especifica el método de envío, el envío será a discreción del proveedor.

Ejemplo

Es necesario pedir el motor para la hidrolimpiadora. El motor tiene el número 17 en el plano de repuestos 4.

Al solicitar piezas de repuesto, envíe una copia del plano de piezas de repuesto (4) con el componente marcado (motor) y el número de posición marcado (17) al distribuidor autorizado. y proporcionar la siguiente información:

- Tipo de dispositivo: Limpiador de alta presión HDR-K 90-20
- Número de artículo: 7102902
- Número de dibujo: 4
- Número de posición: 17

El número de artículo de su máquina:

Hidrolimpiadora HDR-K 90-20: 7102902

Machine Translated by Google

14 dibujos de piezas de repuesto

Los siguientes dibujos están destinados a ayudar a identificar los repuestos necesarios en caso de servicio. Para realizar el pedido, envíe una copia del plano de las piezas con los componentes marcados a su distribuidor autorizado.

Dibujo de piezas de repuesto 1

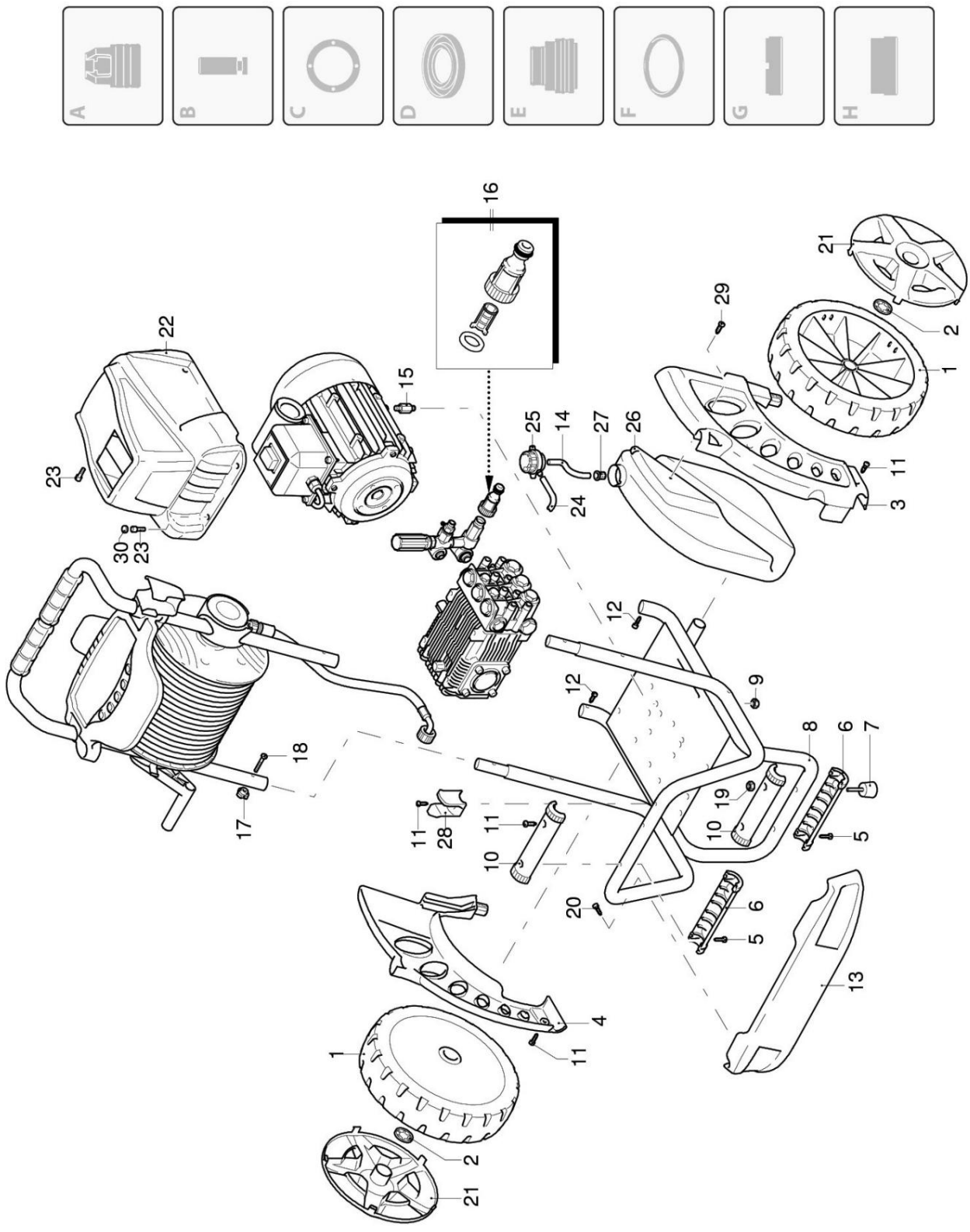

Fig. 12: Plano de piezas de repuesto 1

Machine Translated by Google

Dibujo de piezas de repuesto 2

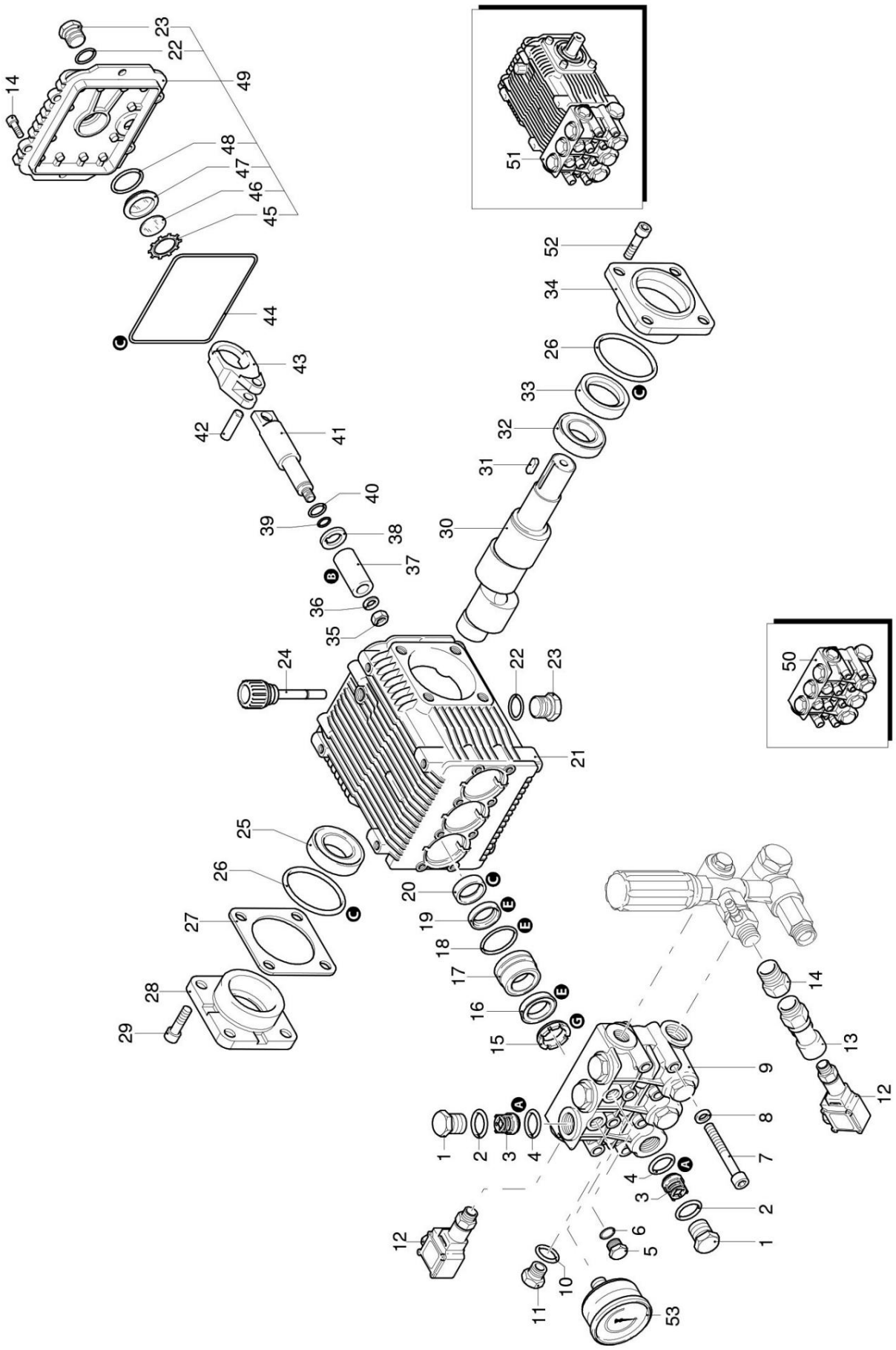

Fig. 13: Plano de piezas de repuesto 2

Machine Translated by Google

Dibujo de piezas de repuesto 3

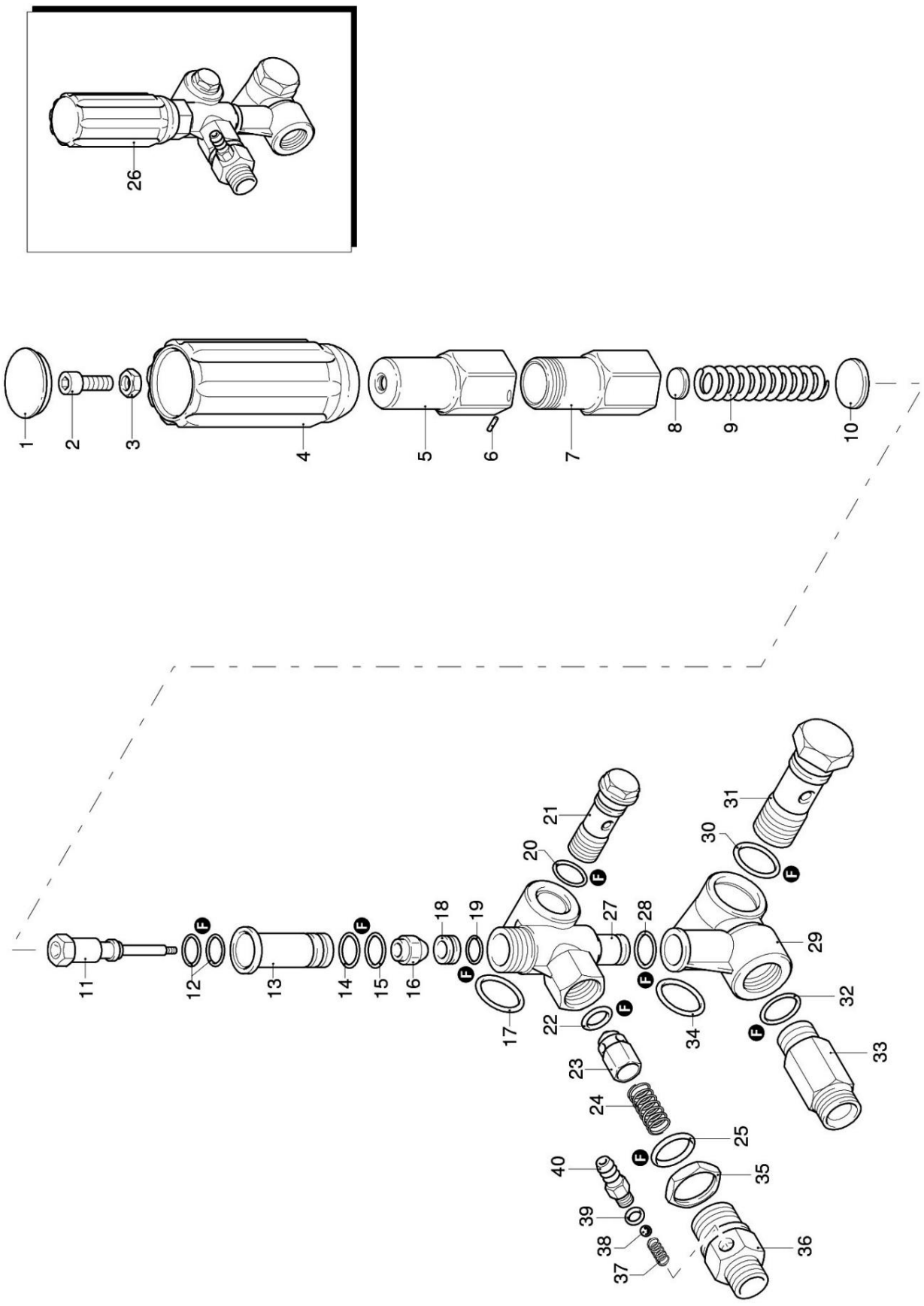

Fig. 14: Plano de piezas de repuesto 3

Machine Translated by Google

Dibujo de piezas de repuesto 4

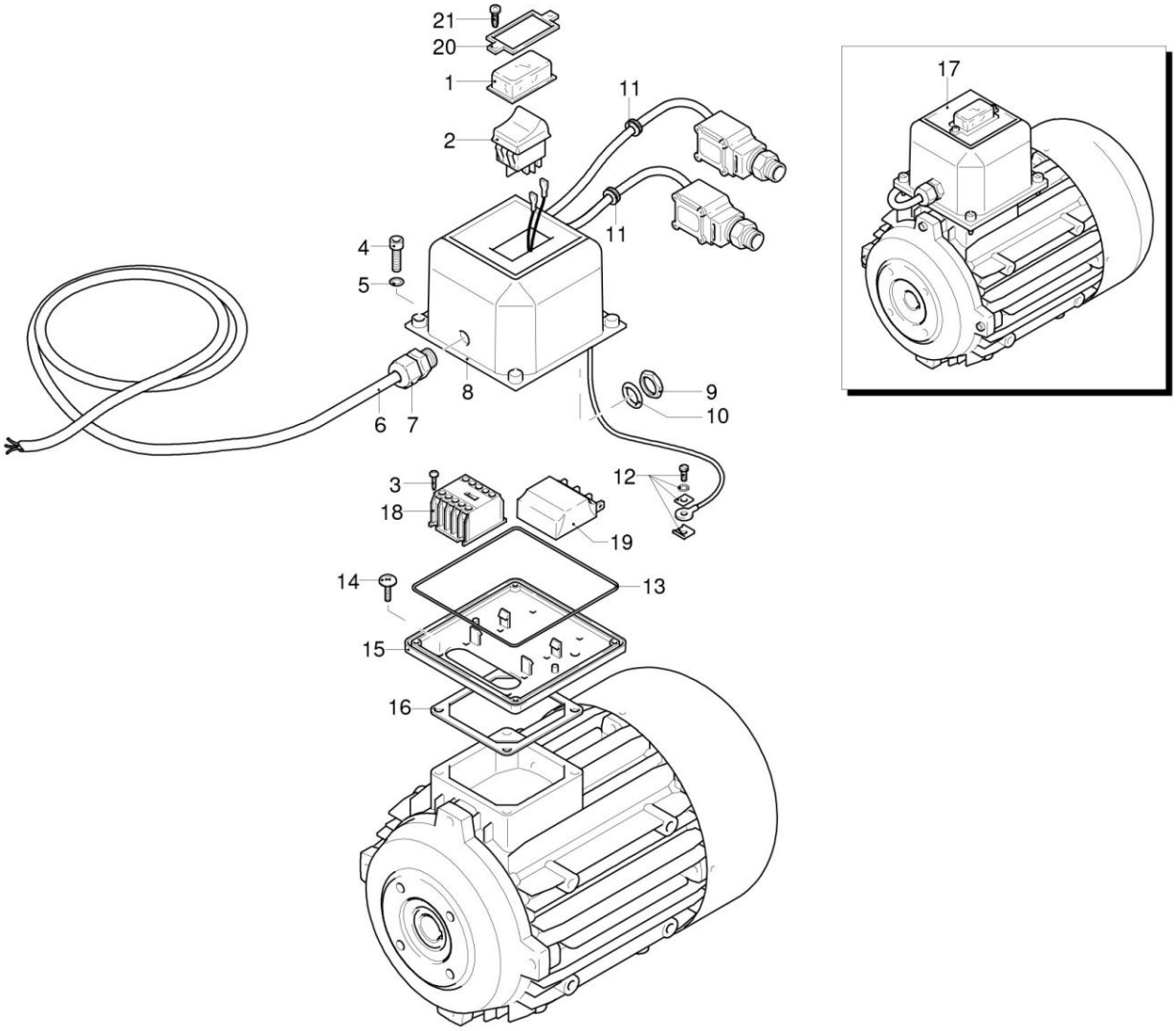

Dibujo de piezas de repuesto 5

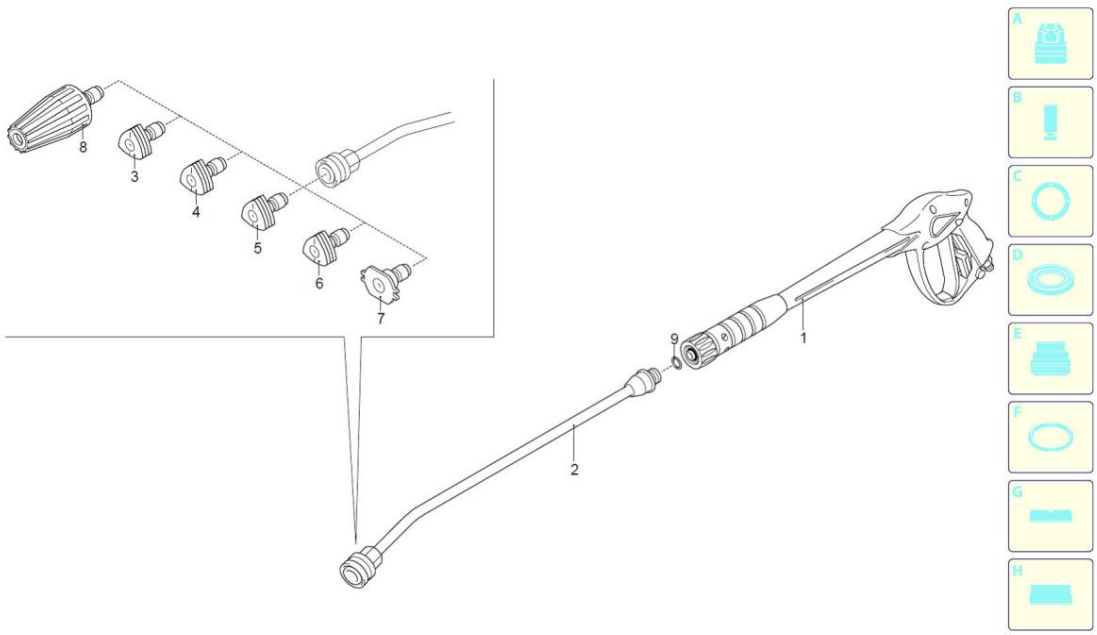

Fig. 15: Dibujos de piezas de repuesto 4 y 5

Machine Translated by Google

Dibujo de piezas de repuesto 6

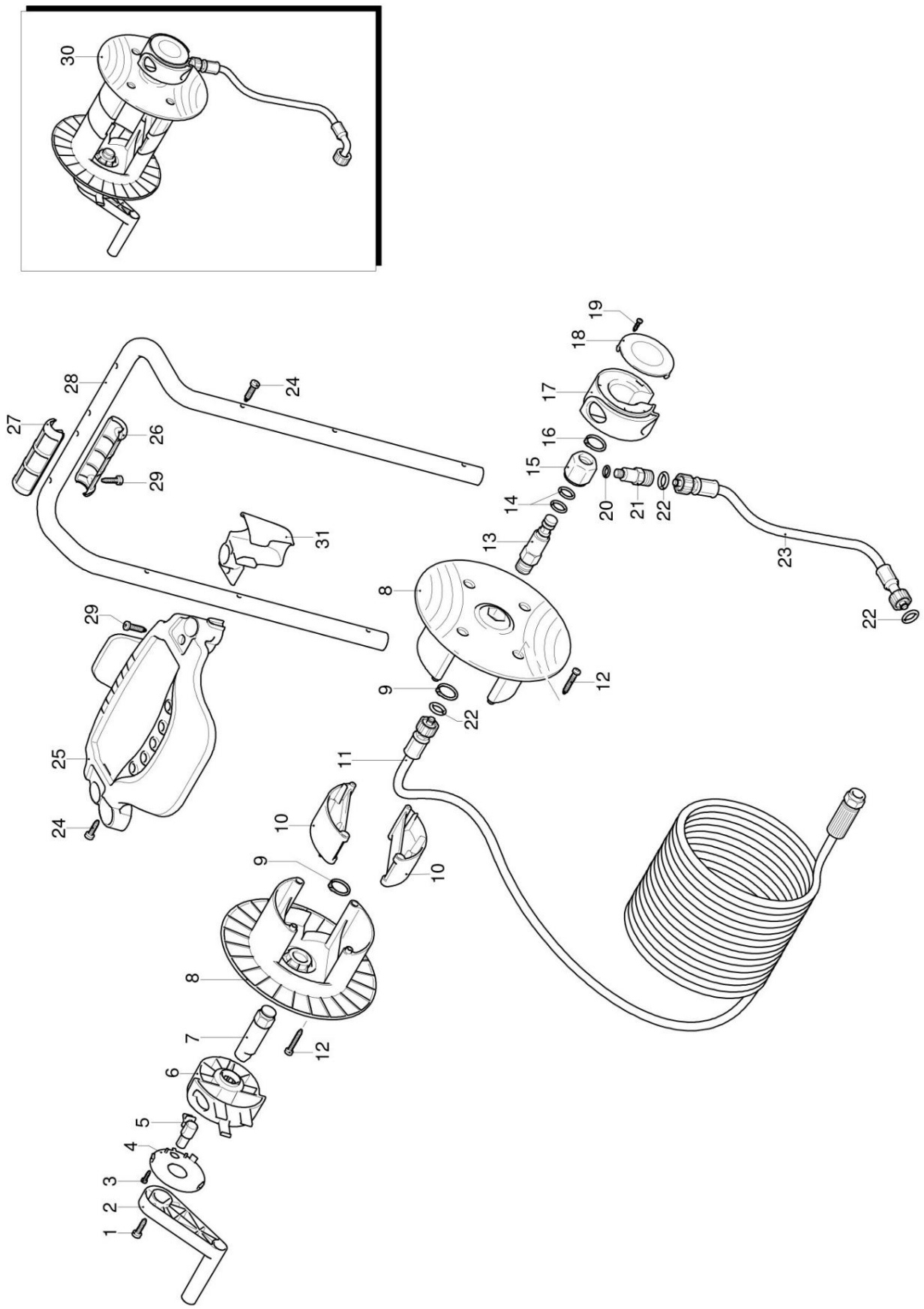

Fig. 16: Plano de piezas de repuesto 6

Machine Translated by Google

15 Declaración de conformidad de la UE

Según la Directiva de Máquinas 2006/42/CE Anexo II 1.A Fabricante/
Distribuidor: Stürmer Maschinen GmbH

Calle Dr. Robert Pfleger 26
D-96103 Hallstadt

Por la presente declara que el siguiente producto

Grupo de productos:	Tecnología de limpieza Cleancraft®
Tipo de máquina:	Limpiadora de alta presión de agua fría
Nombre de la máquina:	HDR-K 90-20
Número de artículo:	7102902
Número de serie*:	_____
Año de fabricación*:	20_____

* Rellene estos campos según la información de la placa de características.

cumple todas las disposiciones pertinentes de la Directiva mencionada anteriormente y las demás Directivas aplicables (en adelante), incluidas cualquier modificación de las mismas vigente en el momento de la declaración.

Otras directivas de la UE aplicables:	Directiva RoHS 2011/65/UE - Directiva para exteriores 2000/14/CE Directiva EMC 2014/30/UE - Directiva WEEE 2012/19/UE
Normativa UE pertinente:	Reglamento REACH 1907/2006/UE

Se aplicaron las siguientes normas armonizadas:

DIN EN 60335-1:2020-08	Seguridad de los electrodomésticos y similares Finalidades - Parte 1: Requisitos generales
DIN EN 60335-2-79:2015-02	Seguridad de los electrodomésticos y similares Finalidades - Parte 2-79: Requisitos particulares para limpiadores de alta presión y limpiadores a vapor
DIN EN 62233:2008-11	Métodos para medir los campos electromagnéticos de los electrodomésticos y dispositivos eléctricos similares con respecto a la seguridad de las personas en campos electromagnéticos
DIN EN 55014-1:2018-08	Compatibilidad electromagnética - Requisitos para electrodomésticos, Herramientas eléctricas y equipos eléctricos similares - Parte 1: Interferencias emitidas
DIN EN IEC 55014-2:2022-10	Compatibilidad electromagnética - Requisitos para electrodomésticos, Herramientas eléctricas y equipos eléctricos similares - Parte 2: Inmunidad - Estándar de familia de productos
DIN EN IEC 61000-3-2:2019-12	Compatibilidad electromagnética - Parte 3-2: Límites - Límites para corrientes armónicas (corriente de entrada del dispositivo ≤ 16 A por fase)
DIN EN 61000-3-3:2020-07	Compatibilidad electromagnética - Parte 3-3: Límites - Limitación de cambios de voltaje, fluctuaciones de voltaje y parpadeo en redes públicas de suministro de baja tensión para equipos con una Corriente nominal ≤ 16 A por conductor, lo cual no es Sujeto a condiciones especiales de conexión
DIN EN IEC 61000-3-11:2021-03	Compatibilidad electromagnética (CEM) - Parte 3-11: Límites - Limitación de variaciones de tensión, fluctuaciones de tensión y parpadeos en redes públicas de suministro de baja tensión para Dispositivos con una corriente nominal ≤ 75 A por conductor, que sean Sujeto a condiciones especiales de conexión
DIN EN IEC 63000:2019-05	Documentación técnica para la evaluación de equipos eléctricos y electrónicos con respecto a la restricción de sustancias peligrosas
DIN EN ISO 3744:2011-02	Acústica - Determinación de la potencia sonora y los niveles de energía sonora de Fuentes de ruido a partir de mediciones de presión sonora: método de superficie envolvente Clase de precisión 2 para un campo sonoro esencialmente libre por encima de un plano reflectante

Documentación Responsable: Kilian Stürmer, Stürmer Maschinen GmbH, Dr.-Robert-Pfleger-Str. 26, D-96103 Hallstadt

Hallstadt, 29 de noviembre de 2022



_____
Kilian Stürmer
Director general

CE

Machine Translated by Google

16 notas

Machine Translated by Google

cleancraft









stürmer
WELT DER MASCHINEN

Stürmer Maschinen GmbH

Dr.-Robert-Pfleger-Straße 26
D-96103 Hallstadt

+49 951 96 555 - 0

info@stuermer-maschinen.de
www.stuermer-maschinen.de











