Machine Translated by Google

Instrucciones de funcionamiento

Limpiador de alta presión

HDR-K 77-18



HDR-K 77-18

Machine Translated by Google

imprimir

Identificación del producto

Limpiador de alta presión	Número de artículo
HDR-K 77-18	7102771

Fabricante

Stuermer Maschinen GmbH Dr.-
Robert-Pfleger-Str. 26 D-96103
Hallstadt

Fax: 0049 (0) 951 96555 - 55

Correo electrónico: info@cleancraft.de

Internet: www.cleancraft.de

Información sobre las instrucciones de funcionamiento.

Instrucciones de funcionamiento originales

Edición: 23 de abril de 2019
Versión: 2.02 Idioma:
Alemán

Autor: ES/SN

derechos de autor

Copyright © 2019 Stürmer Maschinen GmbH, Hallstadt, Alemania.

El contenido de estas instrucciones de funcionamiento es propiedad exclusiva de la empresa Sturmer.
La distribución y reproducción de este documento, el uso y comunicación de su contenido están prohibidas salvo que se permita expresamente. Las infracciones obligan a pagar una indemnización.

Sujeto a cambios técnicos y errores.

Contenido

1 Introducción ....3 1.1 Derechos de autor .... 3 1.2 Servicio al cliente..... ..... 3 1.3 Limitación de responsabilidad..... 3

2 Seguridad ....3 2.1 Explicación de los símbolos..... .... 3 2.2 Responsabilidad del operador..... .... 4 2.3 Cualificaciones del personal ..... 5 2.4 Equipo de protección personal..... ..... 5 2.5 Instrucciones generales de seguridad..... ..... 6 2.6 Marcas de seguridad ..... 7 3 Uso previsto 7

3.1 Mal uso 8

4 Datos técnicos..... ....8 4.1 Tabla..... ..... 8 4.2 Placa de características 8 5

Dispositivos de seguridad..... ....9 6 Transporte, embalaje y almacenamiento ....9 6.1 Transporte .... 9 6.2 Embalaje .... 9 6.3 Almacenamiento 9

7 Descripción 9 8

Instalación ....10 8.1 Montaje..... .... 10 8.2 Configuración 11

9 Operación ....12 9.1 Dispositivos de funcionamiento .... 12 9.2 Encendido (Fig. 9)..... .... 13 9.3 Apagado (Fig. 9)..... .... 13 9.4 Reiniciar (Fig. 9)..... .... 13 9.5 Puesta fuera de servicio (Fig. 9)..... ..... 14 9.6 Llenado y uso del agente limpiador 14 9.7 Consejos para el uso correcto..... 14

10 Cuidado, mantenimiento y reparación/reparación 14 10.1 Cuidado mediante la limpieza..... 14 10.2 Mantenimiento y mantenimiento/reparación ..... 15 11 Eliminación, reciclaje de aparatos viejos. 15 11.1 Puesta fuera de servicio..... 15 11.2 Eliminación de aparatos eléctricos... .. .. 15 11.3 Eliminación de lubricantes 15

12 Averías, posibles causas y medidas 16 13 Repuestos ....17 13.1 Pedido de repuestos 17

14 Planos de piezas de repuesto .....18 15 Declaración UE de conformidad.....22 16 notas..... 23

Machine Translated by Google

1 Introducción

Al comprar la limpiadora de alta presión de CLEAN-CRAFT, ha hecho una buena elección.

Antes de la puesta en servicio, lea atentamente las instrucciones de funcionamiento.

Esto proporciona información sobre la correcta puesta en marcha, el uso previsto, así como el funcionamiento y mantenimiento seguro y eficiente de la limpiadora de alta presión.

Las instrucciones de funcionamiento forman parte del limpiador de alta presión. Debe guardarse siempre en el lugar donde se utiliza el limpiador de alta presión. Además, en el ámbito de aplicación del limpiador de alta presión se aplican las normas locales de prevención de accidentes y las normas generales de seguridad.

Las ilustraciones de estas instrucciones de funcionamiento sirven para una comprensión básica y pueden diferir de la versión real.

1.1 Derechos de autor

El contenido de estas instrucciones está protegido por derechos de autor. Su uso está permitido cuando se utiliza el limpiador de alta presión. No se permite ningún uso más allá de esto sin el permiso por escrito del fabricante. Para proteger nuestros productos, registramos derechos de marcas, patentes y diseños, siempre que esto sea posible en casos individuales. Nos oponemos firmemente a cualquier infracción de nuestra propiedad intelectual.

1.2 Servicio al Cliente

Si tiene alguna pregunta sobre su limpiadora de alta presión o necesita información técnica, póngase en contacto con su distribuidor especializado. Estarán encantados de ayudarle con asesoramiento e información de expertos.

Alemania:
Stuermer Maschinen GmbH Dr.-
Robert-Pfleger-Str. 26 D-96103
Hallstadt

Servicio de reparación:
Fax: 0049 (0)951 96555-111 Correo electrónico: service@stuermer-maschinen.de

Orden de repuestos:
Fax: 0049 (0)951 96555-119 Correo electrónico: satzteile@stuermer-maschinen.de

Siempre estamos interesados en información y experiencias que surgen de la aplicación y que pueden ser valiosas para mejorar nuestros productos.

1.3 Limitación de responsabilidad

Toda la información y notas de las instrucciones de funcionamiento se han elaborado teniendo en cuenta las normas y reglamentos aplicables, los últimos avances técnicos y nuestros muchos años de conocimiento y experiencia.

El fabricante no asume ninguna responsabilidad por daños en los siguientes casos:

- No seguir las instrucciones de funcionamiento,
- uso inadecuado,
- uso de personal no capacitado,
- Modificaciones no autorizadas,
- Cambios técnicos,
- Uso de repuestos no autorizados.

El volumen de suministro real puede diferir de las explicaciones e ilustraciones aquí descritas en el caso de diseños especiales, si se utilizan opciones de pedido adicionales o debido a los últimos cambios técnicos.

Se aplican las obligaciones pactadas en el contrato de entrega, las condiciones generales y las condiciones de entrega del fabricante y las normas legales vigentes en el momento de la celebración del contrato.

2 seguridad

Esta sección proporciona una descripción general de todos los paquetes de seguridad importantes para proteger a las personas y garantizar un funcionamiento seguro y sin problemas. En los distintos capítulos se encuentran más indicaciones de seguridad relacionadas con el trabajo.

2.1 Explicación del símbolo

Instrucciones de seguridad

Las instrucciones de seguridad están marcadas con símbolos en estas instrucciones de funcionamiento. Las indicaciones de seguridad van precedidas de palabras de advertencia que expresan la magnitud del peligro.



¡PELIGRO!

Esta combinación de símbolo y palabra de advertencia indica una situación inminentemente peligrosa que provocará la muerte o lesiones graves si no se evita.

Machine Translated by Google



¡ADVERTENCIA!

Esta combinación de símbolo y palabra de advertencia indica una situación potencialmente peligrosa que, si no se evita, provocará la muerte o lesiones graves.



¡PRECAUCIÓN!

Esta combinación de símbolo y palabra de advertencia indica una situación potencialmente peligrosa que, si no se evita, podría provocar lesiones leves o leves.



¡PELIGRO!

Esta combinación de símbolo y palabra de advertencia indica una situación potencialmente peligrosa que puede provocar daños a la propiedad y al medio ambiente si no se evita.



¡UN AVISO!

Esta combinación de símbolo y palabra de advertencia indica una situación potencialmente peligrosa que puede provocar daños a la propiedad y al medio ambiente si no se evita.

Consejos y recomendaciones



Consejos y recomendaciones

Este símbolo destaca consejos y recomendaciones útiles, así como información para un funcionamiento eficiente y sin problemas.

Para reducir los riesgos de lesiones personales y daños a la propiedad.

Para evitar situaciones peligrosas, se deben observar las instrucciones de seguridad enumeradas en estas instrucciones de funcionamiento.

2.2 Responsabilidad del operador

El operador es la persona que opera la máquina por sí mismo con fines comerciales o económicos o que permite que un tercero la utilice o aplique y que asume la responsabilidad legal del producto para la protección del usuario, del personal o de terceros durante el funcionamiento.

Obligaciones del operador:

Si la máquina se utiliza en el sector comercial, el operador de la máquina está sujeto a obligaciones legales en materia de seguridad laboral. Por lo tanto, se deben respetar las indicaciones de seguridad contenidas en estas instrucciones de funcionamiento, así como las normas de seguridad, prevención de accidentes y protección del medio ambiente aplicables al área de aplicación de la máquina.
En particular se aplica lo siguiente:

- El operador debe informarse sobre las normas de seguridad y salud en el trabajo aplicables y realizar una evaluación de riesgos para determinar peligros adicionales que surjan de las condiciones especiales de trabajo en el lugar donde se utiliza la máquina.
  Debe implementarlas en forma de instrucciones de funcionamiento para el manejo de la máquina.
- El operador debe comprobar durante todo el tiempo de utilización de la máquina si las instrucciones de funcionamiento que ha elaborado se corresponden con el estado actual de la normativa y adaptarlas si es necesario.
- El operador debe regular y definir claramente las responsabilidades de instalación, operación, resolución de problemas, mantenimiento y limpieza.
- El operador debe asegurarse de que todas las personas que manipulan la máquina hayan leído y comprendido estas instrucciones. Además, debe formar periódicamente al personal e informarles sobre los peligros.

Además, el operador es responsable de garantizar que la máquina esté siempre en perfectas condiciones técnicas.

Por lo tanto se aplica lo siguiente:

- El operador debe asegurarse de que se respeten los intervalos de mantenimiento descritos en estas instrucciones.
- El operador debe hacer comprobar periódicamente el funcionamiento y la integridad de todos los dispositivos de seguridad.

Machine Translated by Google

2.3 Cualificaciones del personal

Las diversas tareas descritas en este manual imponen diferentes requisitos a las cualificaciones de las personas encargadas de estas tareas.



¡ADVERTENCIA!

¡Peligro si el personal no está suficientemente cualificado!

Las personas insuficientemente cualificadas no pueden evaluar los riesgos al utilizar la máquina y se exponen a sí mismos y a otros al riesgo de sufrir lesiones graves.

- Todos los trabajos deben ser realizados únicamente por personas cualificadas. han llevado a cabo.
- Mantener alejados del lugar de trabajo a personas no cualificadas y a niños.

Sólo podrán realizar cualquier trabajo las personas de las que se pueda esperar que realicen este trabajo de forma fiable. Personas cuya capacidad de reacción, p. B. no se permiten influenciados por drogas, alcohol o medicamentos.

Este manual de funcionamiento enumera las cualificaciones de las personas que se enumeran a continuación para las distintas tareas:

Operador:

El operador ha sido instruido por el operador sobre las tareas que se le han asignado y los posibles peligros de un comportamiento inadecuado. El operador sólo podrá realizar tareas que vayan más allá del funcionamiento normal si así se indica en estas instrucciones de uso y si el operador se lo ha confiado expresamente.

Electricista:

Gracias a su formación profesional, conocimientos y experiencia, así como al conocimiento de las normas y reglamentos pertinentes, el electricista es capaz de realizar trabajos en sistemas eléctricos y reconocer y evitar posibles peligros de forma independiente.

Personal especializado:

Gracias a su formación especializada, conocimientos y experiencia, así como al conocimiento de las normas y reglamentos pertinentes, el personal especializado puede realizar los trabajos que se le asignan y reconocer de forma independiente posibles peligros y evitarlos.

Fabricante:

Ciertos trabajos sólo pueden ser realizados por personal cualificado del fabricante. Otro personal no está autorizado para realizar este trabajo. Para realizar los trabajos necesarios contacte con nuestro servicio de atención al cliente.

2.4 Equipo de protección personal

Los equipos de protección personal se utilizan para proteger a las personas de problemas de salud y seguridad en el trabajo. Durante los distintos trabajos en y con la limpiadora de alta presión, el personal debe utilizar equipo de protección personal, que se menciona específicamente en cada uno de los apartados de estas instrucciones.

La siguiente sección explica el equipo de protección personal:



Protección auditiva

La protección auditiva protege los oídos de daños auditivos. eso a través del ruido.



Protección facial

La pantalla facial protege la cara de piezas voladoras.



Protección respiratoria

¡Utilice protección respiratoria!



guantes protectores

Los guantes protectores protegen sus manos de componentes con bordes afilados, así como de fricciones, abrasiones o lesiones más profundas.



Zapatos de seguridad

Los zapatos de seguridad protegen los pies contra aplastamientos, caídas de objetos y resbalones en superficies resbaladizas.



Ropa de trabajo protectora

La ropa de trabajo protectora es ropa ajustada con baja resistencia al desgarro.

Machine Translated by Google

2.5 Instrucciones generales de seguridad

Cabe señalar lo siguiente:

- Utilice los dispositivos de protección y fíjelos firmemente. Nunca trabaje sin dispositivos de protección y manténgalos en funcionamiento.
- Mantener siempre limpios la máquina y su entorno de trabajo. Proporcionar una iluminación adecuada.
- La limpiadora de alta presión no está diseñada para ser utilizada modificados y no utilizados para fines distintos a los previstos por el fabricante.
- NO dirija el chorro de agua hacia el propio dispositivo, ya que Alinee los componentes eléctricos u otros dispositivos eléctricos.
- NO dirigir el chorro de agua hacia personas o animales.
- No utilice el dispositivo al aire libre cuando esté lloviendo.
- Nunca trabajar bajo la influencia de enfermedades que perturben la concentración, cansancio, drogas, alcohol o medicamentos.

- NO dirija el chorro de agua hacia usted mismo o hacia otras personas para limpiar ropa o zapatos.
- NUNCA moje el enchufe o la toma tocar las manos.
- NO utilice el dispositivo si su alimentación de red está El cable está dañado. Si el cable de alimentación está dañado, debe ser reemplazado por el fabricante, un centro de servicio autorizado o un profesional para garantizar un funcionamiento seguro del dispositivo.

- Mantenga alejados de su lugar de trabajo a los niños y a las personas que no estén familiarizadas con el limpiador de alta presión.
- No tire del cable de alimentación alrededor del enchufe. desconéctelo del enchufe. Proteja el cable del calor, aceite y bordes afilados.
- Eliminar inmediatamente las averías que comprometan la seguridad.

- Antes de cada uso, asegúrese de que esté encendido El limpiador de alta presión no daña ninguna pieza. Las piezas dañadas deben reemplazarse inmediatamente para evitar fuentes de peligro.
- ¡No sobrecargue la limpiadora de alta presión! Trabaja mejor y más seguro en el rango de rendimiento especificado.

- NO realizar trabajos no autorizados en la válvula de control o en los dispositivos de seguridad y no modificar sus ajustes.

- SUJETAR FUERTE LA PISTOLA al accionar la palanca debido al retroceso provocado por la presión.
- Agua que ha pasado por un separador del sistema, ya no se considera agua potable.
- Antes de desconectar la manguera del dispositivo, asegúrese de liberar la presión restante.
- Antes de cada uso y a intervalos regulares Compruebe el apriete de los tornillos y tuercas y compruebe si los componentes del dispositivo están rotos o desgastados.

- NO tirar del dispositivo por la manguera de alta presión.
- Utilice únicamente repuestos y accesorios originales para evitar posibles peligros y riesgos de accidentes.

¡PELIGRO!

Apague el dispositivo y desconéctelo de la red eléctrica antes de realizar cualquier trabajo de montaje, limpieza, ajuste, mantenimiento, almacenamiento o transporte.

¡ADVERTENCIA!

La conexión eléctrica debe ser realizada por un especialista de acuerdo con la norma IEC 60364-1. Se debe instalar un interruptor FI que interrumpe el suministro eléctrico si la corriente de defecto a tierra supera los 30 mA durante un período de 30 ms. Alternativamente se puede instalar un dispositivo para la vigilancia del conductor de protección.

¡PELIGRO!

- DURANTE EL INICIO, el dispositivo puede provocar interrupciones en la red.
- Para modelos sin enchufe la instalación debe ser realizada por un especialista.
- El funcionamiento con un interruptor FI (30 mA) proporciona seguridad personal adicional.

¡ADVERTENCIA!

¡Peligro de explosión!

NO rocíe líquidos inflamables.

¡PELIGRO!

- NO tire del dispositivo por el CABLE DE ALIMENTACIÓN.
- NUNCA toque el enchufe o la toma con las manos mojadas.

- NO ponga en funcionamiento el dispositivo si El cable de alimentación está dañado.
- NO utilice el dispositivo si el cable de alimentación u otras piezas importantes como los dispositivos de seguridad, las mangueras de alta presión o la pistola están dañados.

¡PELIGRO!

NO opere el dispositivo con líquidos inflamables, tóxicos o que puedan perjudicar su correcto funcionamiento. Está prohibido utilizar el dispositivo en atmósferas inflamables o explosivas.

Machine Translated by Google

¡PELIGRO!

Nunca deje el dispositivo en funcionamiento desatendido. Retire siempre el enchufe de la toma de corriente cuando el dispositivo no esté en uso y manténgalo fuera del alcance de los niños o los niños.
gente irresponsable.

¡PELIGRO!

NO bloquee la palanca de la pistola en la posición de funcionamiento.

¡PELIGRO!

Está prohibido realizar cambios en el dispositivo. Las modificaciones no autorizadas anularán la declaración de conformidad y liberarán al fabricante de cualquier responsabilidad civil o penal.

¡ADVERTENCIA!

Puede resultar peligroso dirigir el chorro de alta presión hacia neumáticos, válvulas de neumáticos y otros componentes bajo presión. Este no

Utilice un juego de boquillas de rotor y mantenga siempre el chorro de agua a una distancia de al menos 30 cm durante la limpieza.

¡PELIGRO!

- El chorro a presión puede ser peligroso si se maneja incorrectamente.
- NO dirigir el chorro de agua hacia personas o animales. directo.
- NO dirija el chorro de agua hacia usted mismo o cuya gente dirige a limpiar la ropa o el calzado.
- NO dirija el chorro de agua hacia el propio dispositivo, componentes eléctricos u otros dispositivos eléctricos.

¡ADVERTENCIA!

Todas las partes vivas deben estar PROTEGIDAS contra el chorro de agua.

2.6 Marcas de seguridad en la limpiadora de alta presión

Hay etiquetas de seguridad e instrucciones adheridas al limpiador de alta presión (Fig. 1) que deben observarse y seguirse.



Fig. 1: Marcas de seguridad

Los símbolos de seguridad dañados o faltantes en la máquina pueden provocar acciones incorrectas que provoquen lesiones personales y daños a la propiedad. Los símbolos de seguridad adheridos a la máquina no se deben quitar. Los símbolos de seguridad dañados deben sustituirse inmediatamente.

En el momento en que las señales no sean inmediatamente reconocibles y comprensibles a primera vista, la máquina deberá ponerse fuera de servicio hasta que se coloquen las nuevas señales.

3 Uso previsto

El dispositivo está diseñado para que lo utilice una sola persona para limpiar vehículos, máquinas, embarcaciones, mampostería, etc. para eliminar la suciedad rebelde utilizando agua limpia y agentes de limpieza químicos biodegradables.

El lavado de motores de vehículos sólo está permitido si las aguas residuales se eliminan de forma adecuada.

La limpiadora de alta presión no debe utilizarse en entornos potencialmente explosivos.

El uso adecuado también incluye el cumplimiento de toda la información contenida en estas instrucciones.

Sturmer Ma-schinen GmbH no asume ninguna responsabilidad por cambios constructivos y técnicos en la limpiadora de alta presión. Quedan excluidas reclamaciones de cualquier tipo por daños debidos a un uso inadecuado.

Machine Translated by Google

¡PELIGRO!

Está prohibida cualquier modificación del dispositivo. Además de anular la garantía, el cambio puede provocar un incendio y lesiones, incluso mortales, al usuario.

El fabricante no asume ninguna responsabilidad por los daños causados a objetos o personas como resultado del incumplimiento de estas instrucciones o del mal uso del dispositivo.

3.1 Mal uso

¡ADVERTENCIA!

¡Peligro si se usa incorrectamente!

Un uso incorrecto del limpiador de alta presión puede provocar situaciones peligrosas.

- Utilice la limpiadora de alta presión únicamente en el rango de potencia indicado en los datos técnicos.

- Nunca puentear o anular los dispositivos de seguridad.

- Utilice el limpiador de alta presión únicamente cuando esté técnicamente en buenas condiciones. operar en estado libre.

- Las personas y animales deberán PERMANECER a una distancia de seguridad de al menos 15 m.

- NO opere el dispositivo al aire libre cuando esté lloviendo.

- OBSERVAR las normas de la empresa local de suministro de agua. Según la norma IEC 60335-2-79, el dispositivo solo se puede conectar directamente a la red pública de agua potable si en el suministro de agua está instalado un separador de sistema según EN 12729 tipo BA. El aislador del sistema se puede adquirir del fabricante.

¡PELIGRO!

Este dispositivo fue diseñado para funcionar con agentes de limpieza suministrados o recomendados por el fabricante. El uso de otros

Los agentes de limpieza o productos químicos pueden tener un efecto perjudicial sobre su seguridad.

4 Datos técnicos

4.1 Tabla

Modelo	HDR-K 77-18
Presión de trabajo	170 barras
Presión máxima	180 barras
Tasa de flujo de trabajo	12,83 l/min
Tasa de entrega máxima	12,83 l/min
Temperatura máxima de entrada	60°C
Material de la cabeza del pistón	acero inoxidable
Material de la culata	Latón
Cabezal de bomba de presión de trabajo	164-172 barras
Presión de trabajo salida de la bomba	151-159 bar
Poder de grabación	5kW
Longitud del cable de conexión	5 metros
Tensión de conexión	400V
fases	3
Tipo de corriente	C.A.
Frecuencia de red	50Hz
altura de succión	500 mm
potencia de salida	4,1kW
Velocidad del motor	1450 minutos^{-1}
Caudal bajo presión	770 l/h
Dimensiones (LxAnxAl)	390x380x900mm
Peso	47kg

4.2 Placa de identificación



Fig. 2: Placa de identificación

Machine Translated by Google

5 dispositivos de seguridad

¡PELIGRO!

No realice cambios no autorizados en la válvula de seguridad ni cambie su configuración.

Válvula de seguridad y/o alivio de presión.

La válvula de seguridad es también una válvula de alivio de presión. Cuando se suelta la palanca, la pistola se abre.
la válvula y el agua regresa al lado de succión de la bomba o se drena al piso.

Válvula termostática (si se incluye)

Si la temperatura del agua excede la temperatura prevista por el fabricante, la válvula termostática drena el agua caliente y aspira una cantidad de agua fría igual a la cantidad de agua drenada para restaurar la temperatura correcta.

Protección contra sobrecalentamiento

Apaga el dispositivo en caso de sobrecarga.

Cierre

Bloquea la palanca y evita así su uso involuntario.

6 Transporte, embalaje y almacenamiento

6.1 Transporte

Tras la entrega, compruebe si la limpiadora de alta presión presenta daños visibles durante el transporte. Si descubre algún daño en la limpiadora de alta presión, infórmelo inmediatamente a la empresa de transporte o al distribuidor.

6.2 Embalaje

Todos los materiales de embalaje y los auxiliares de embalaje utilizados por el limpiador de alta presión son reciclables y siempre deben reciclarse. Los componentes del embalaje de cartón deben triturarse y desecharse en el contenedor de residuos de papel.

Las láminas están hechas de polietileno (PE) y las piezas acolchadas de poliestireno (PS). Puede entregar estos materiales en un punto de recogida de reciclaje o en su ubicación responsable.
empresas locales de eliminación de residuos.

6.3 Almacenamiento

Guarde la limpiadora de alta presión en un ambiente seco, limpio y protegido de las heladas.

7 Descripción

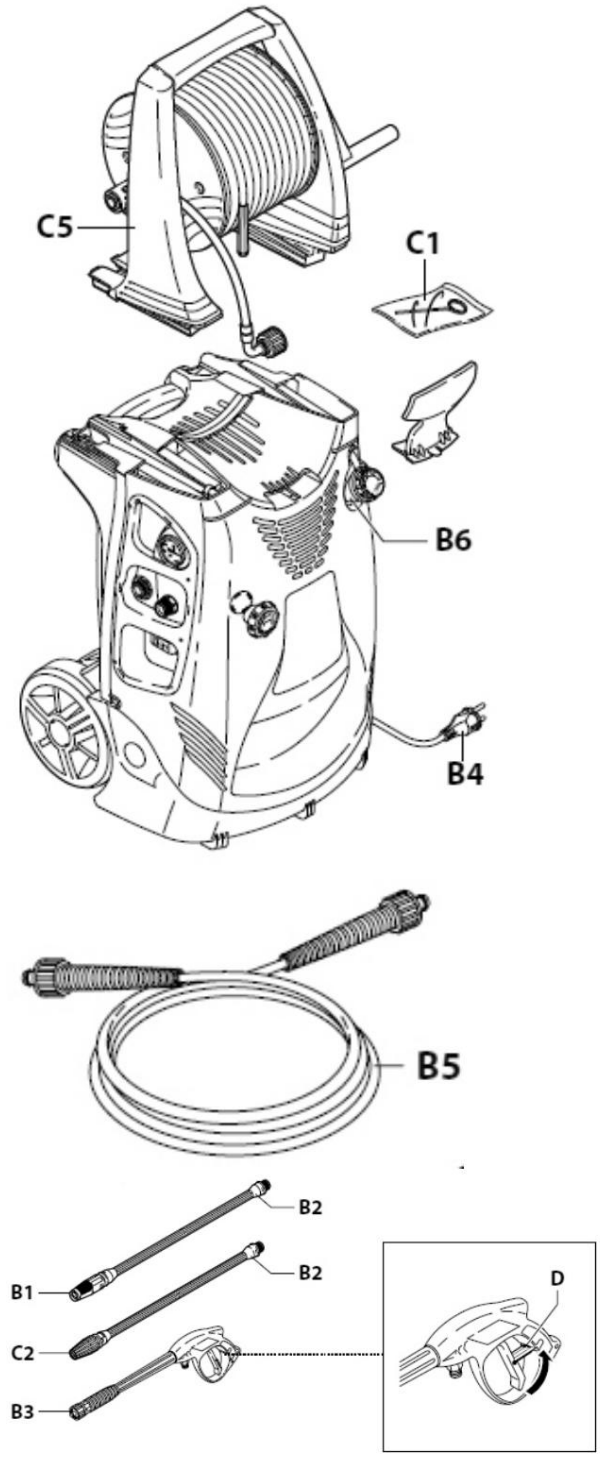

Figura 3: Descripción

Boquilla B1
lanza B2
Pistola B3 con cerradura
Cable de alimentación B4 con enchufe
Manguera de alta presión B5
Depósito de detergente B6
bloqueo D
Herramienta de limpieza de boquillas C1
Juego C2 de boquilla de rotor.
carrete de manguera C5

Machine Translated by Google

8 Instalación

8.1 Montaje

¡PELIGRO!

El dispositivo debe estar desconectado de la fuente de alimentación para realizar todos los trabajos de instalación y montaje.

Instalación de los cierres de ventilación (si se proporcionan)

Para evitar fugas de aceite, las aberturas de llenado de aceite se cierran durante el transporte con tapones rojos, que a continuación deben sustituirse por los tapones de ventilación incluidos en el suministro.

Montaje de la boquilla del rotor.

El juego de boquillas de rotor permite aumentar el rendimiento de limpieza. Al utilizar la boquilla giratoria, puede haber una disminución de presión del 25% en comparación con la presión obtenida con la boquilla ajustable. Sin embargo, dado que produce un chorro de agua que gira circularmente, su rendimiento de limpieza es mayor.

Conexión eléctrica

¡PELIGRO!

Asegúrese de que la tensión y la frecuencia de la red correspondan a la información de la placa de características.

Utilice cables y enchufes con clase de protección IPX5. La sección transversal del cable de extensión debe ser proporcional a su longitud. Cuanto más largo sea, mayor debe ser la sección transversal.

Conexión de agua

¡PELIGRO!

Aspire únicamente agua filtrada o limpia. El grifo debe suministrar al menos una cantidad de agua correspondiente al caudal de la bomba. Coloque el dispositivo lo más cerca posible de la conexión de agua.

pieza de conexión

● Salida de agua (OUTLET)

■ Entrada de agua con filtro (INLET)

Conexión a la red pública de agua.

Sólo se permite conectar el dispositivo directamente a la red pública de agua potable si la línea de suministro está equipada con una válvula de seguridad que cumpla con las normas. Utilice una manguera de agua reforzada con tela con un diámetro mínimo de 13 mm y una longitud máxima de 25 m.

Succión de agua de contenedores abiertos.

Paso 1: Enrosque la manguera de aspiración con filtro a la conexión de entrada de agua (INLET) y sumerja su otro extremo en el recipiente hasta el fondo.

Paso 2: Purgue el dispositivo:

a) Desenroscar la lanza.
b) Encienda el dispositivo y accione la pistola hasta que salga agua sin burbujas.

Paso 3: Apague el dispositivo y vuelva a encender la lanza.

enroscar. La altura de aspiración no puede ser superior a 0,5 m. Se recomienda llenar la manguera de succión antes de su uso.

Secuencia de trabajos de montaje:

Paso 1: coloque las guías del tambor

los tornillos adjuntos en el limpiador de alta presión (Fig. 4.1).

Paso 2: Deslice el carrete de manguera en la guía.

hasta que encaje en su lugar. (Figura 4.2).

Paso 3: Desenrosque el tornillo de fijación del hexágono del carrete de manguera, coloque la manivela en el hexágono y fíjela con el tornillo (Fig. 4.3).

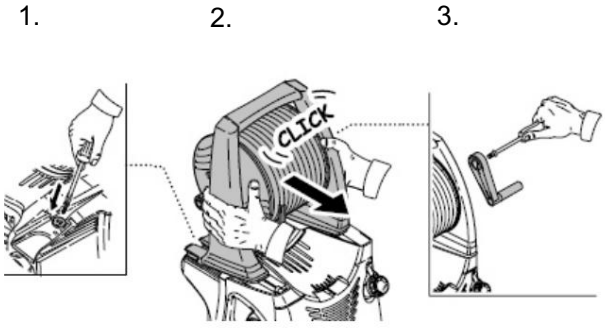

Figura 4: Montaje

Paso 4: desliza el tapón en el soporte,

hasta que encaje en su lugar (Fig. 5.1).

Paso 5: Conecte la lanza rociadora a la manguera de alta presión (Fig. 5.2).

Paso 6: Atornille la manguera de alta presión (Fig.

5.3) en la pistola pulverizadora.

Machine Translated by Google

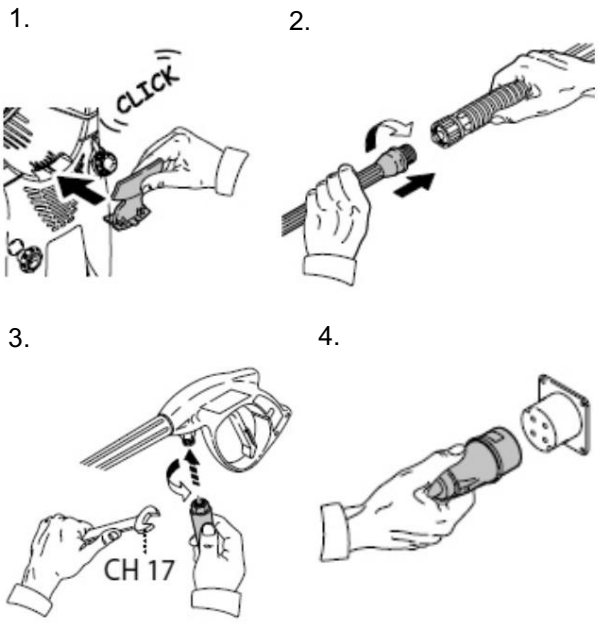

Figura 5: Montaje

Paso 7: Atornille el adaptador (Fig. 6.1) para el
Apriete manualmente la entrada de agua en el conector roscado.
Zen. Conecte la manguera de entrada
el adaptador para la entrada de agua de la limpiadora de alta presión.

Paso 8: Atornille la manguera de alta presión
Entrada fija (Fig. 6.2).

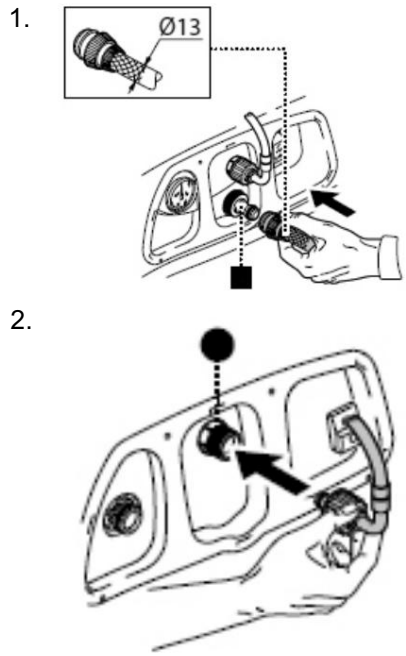

Figura 6: Montaje

Paso 9: Cuando retiras el carrete de manguera
luego siga los pasos que se muestran en la Figura 7.

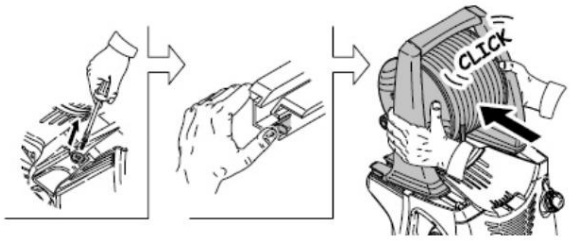

Figura 7: Montaje

Paso 8: Inserte el enchufe en la toma (400 V) (Fig. 5.4).

8.2 Configuración

Ajuste de la boquilla (si está incluida)

Regular el chorro de agua en la boquilla (pos. E, Fig. 8).

¡PELIGRO!

NO cambie el diámetro original de la boquilla.

Ajustar el suministro de detergente

Para garantizar que el agente de limpieza se dosifique con la presión correcta, mueva la boquilla (pos. E, Fig. 8.2) a la posición " " o monte el ju[redacted]de agente de limpieza.

Dosificar la cantidad de agente limpiador a dispensar mediante el regulador (pos. F, Fig. 8.3).

Ajuste de la presión de trabajo

Regular la presión de trabajo con el regulador (pos. G, Fig. 8.1). La presión se muestra en el manómetro (Fig. 8.1).

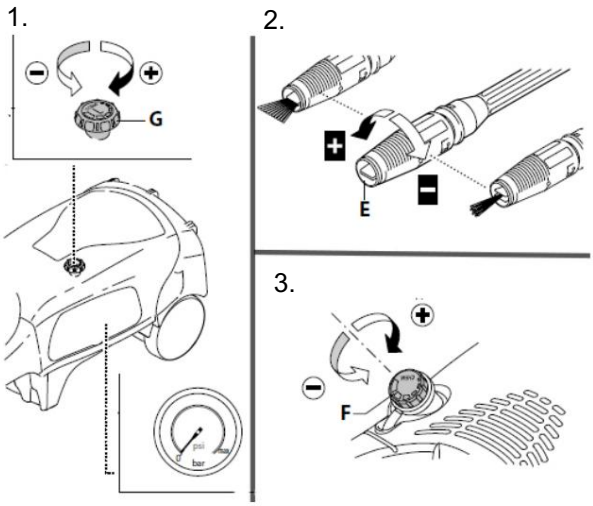

Figura 8: Configuración

Machine Translated by Google

9 Operación

¡PELIGRO!

¡Peligro de muerte por descarga eléctrica!

Existe peligro de muerte en caso de contacto con componentes bajo tensión. Los componentes eléctricos conectados pueden provocar movimientos incontrolados y provocar lesiones graves.

- Antes de realizar cualquier ajuste en la limpiadora de alta presión, desconecte el enchufe.
- NO tire del dispositivo por el CABLE DE ALIMENTACIÓN.
- NUNCA toque el enchufe o la toma con agua tocar con las manos.

¡PELIGRO!

Puede resultar peligroso dirigir el chorro de alta presión hacia neumáticos, válvulas de neumáticos y otros componentes bajo presión. Este no

Utilice un juego de boquillas de rotor y mantenga siempre el chorro de agua a una distancia de al menos 30 cm durante la limpieza.

NO dirija el chorro de agua hacia personas o animales.

NO dirija el chorro de agua hacia el propio dispositivo, componentes eléctricos u otros dispositivos eléctricos.

NO utilice el dispositivo si hay personas dentro de su radio de funcionamiento que no lleven ropa protectora.

NO dirija el chorro de agua hacia usted ni hacia otras personas para limpiar ropa o zapatos.

¡PELIGRO!

Desenchufe siempre el enchufe de la toma de corriente antes de manipular el dispositivo cuando esté apagado.

Siempre revise el cable de alimentación para detectar daños como grietas o signos de envejecimiento. Reemplace el cable antes de seguir usándolo.
La sustitución de un cable de alimentación defectuoso debe ser realizada por servicio técnico o personal cualificado.

Cuando utilice un cable de extensión, asegúrese de que tenga las mismas dimensiones que el cable de alimentación del dispositivo y evite el contacto del cable con líquidos o superficies conductoras.

¡ADVERTENCIA!

Antes de poner en funcionamiento el dispositivo, asegúrese de que la tensión indicada en la placa de características corresponda a la tensión de red.
Asegúrese de que los datos eléctricos indicados en el bloque motor correspondan con los de la red a la que se va a conectar el dispositivo y que el enchufe de alimentación del dispositivo coincida con la toma de corriente.

¡PELIGRO!

NO altere la válvula de control ni los dispositivos de seguridad ni cambie su configuración.

¡PELIGRO!

SUJETE LA PISTOLA CON FUERZA al activar la palanca debido al retroceso inducido por la presión.
NO bloquee la palanca de la pistola en la posición de funcionamiento.
Antes de desconectar la manguera del dispositivo, asegúrese de liberar la presión restante.
Asegúrese de que ningún vehículo pase por encima de la manguera de alta presión.
Utilice SÓLO productos de limpieza que sean compatibles con el material del revestimiento de la manguera de alta presión y del cable de alimentación.
¡Asegúrese de evitar el contacto con la piel y especialmente con los ojos con el agente limpiador! Después del contacto con los ojos, enjuagar inmediatamente con abundante agua.
¡Y busque ayuda médica inmediatamente!

Antes de encender el dispositivo, introduzca el cable limpiatubos hasta la marca roja.

9.1 Dispositivos operativos

Interruptor del dispositivo (pos. H, Fig. 9)

Cambie el interruptor del dispositivo a la posición del interruptor (ON/I) para:

a) encender el motor (en modelos sin dispositivo TSS);
b) preparar el motor para el funcionamiento (para modelos con dispositivo TSS).

Si el interruptor del dispositivo tiene una luz indicadora, esta luz indicadora debe encenderse.

Coloque el interruptor del dispositivo en la posición de conmutación (OFF/0) para apagar el dispositivo.

Si el interruptor del aparato tiene una luz indicadora, esta debe apagarse.

Machine Translated by Google

Palanca de pistola (elemento I, Fig. 9).

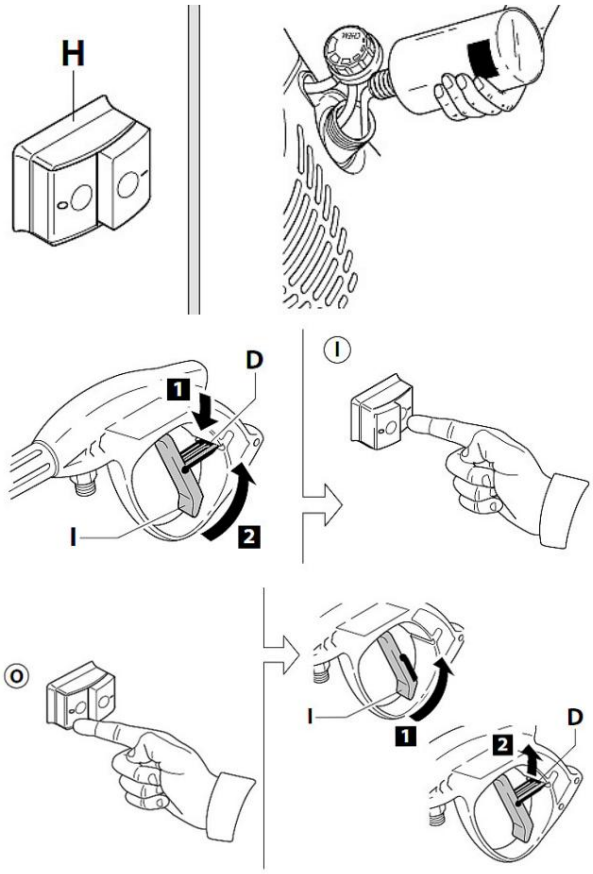

Fig. 9: Dispositivo operativo

9.2 Encendido (Fig. 9)

Paso 1: abre el grifo por completo.

Paso 2: Coloque el dispositivo en posición acostada (Fig. 10).



Fig. 10: Posición de funcionamiento del dispositivo

Paso 3: Liberar el bloqueo (pos. D, Fig. 9) de la pistola.

Paso 4: Mantenga la palanca de la pistola tirada durante unos segundos y luego encienda el dispositivo con el interruptor del dispositivo (ON/I).

¡PELIGRO!

Antes de encender el aparato, introduzca la espiral limpiatubos en la marca roja.

Antes de utilizar el dispositivo, asegúrese de que esté correctamente abastecido de agua.
Si se seca, puede dañarse.

Durante el funcionamiento, asegúrese de que las rejillas de ventilación no estén cubiertas.

Para los modelos sin dispositivo TSS, para evitar daños al dispositivo debido a una temperatura excesiva del agua, asegúrese de que el chorro de agua no se interrumpa durante más de 5 minutos.

mientras el dispositivo está encendido.

Dispositivo operativo

¡PELIGRO!

El dispositivo debe colocarse sobre una superficie sólida y segura para su funcionamiento.

¡Utilice el dispositivo únicamente en posición tumbada!

Modelos TSS

Para los modelos TSS con cierre automático refracción:

- Cuando se suelta la palanca de la pistola, la presión dinámica apaga automáticamente el motor eléctrico.

- Cuando tiras de la palanca del arma, el...
  Si la presión cae, el motor se enciende automáticamente. La presión se vuelve a generar con un retraso mínimo.

- Para que el dispositivo TSS funcione correctamente, es necesario alternar entre aflojar y tirar
  Mantenga presionada la palanca de la pistola durante al menos 4 a 5 segundos.
  los clientes esperan.

¡PELIGRO!

El aparato puede dañarse si funciona en seco. Por lo tanto, es importante asegurarse de que siempre tenga un suministro adecuado de agua. Para los modelos sin dispositivo TSS, para evitar daños al dispositivo debido a una temperatura excesiva del agua, asegúrese de que el chorro de agua no se interrumpa durante más de 5 minutos mientras el dispositivo está encendido.

9.3 Apagar (Fig. 9)

Paso 1: coloque el interruptor del dispositivo en la posición de conmutación (OFF/0).

Paso 2: Tire de la palanca de la pistola para liberar la presión de las líneas.

Paso 3: Activar el bloqueo (pos. D, Fig. 9) de la pistola.

Machine Translated by Google

9.4 Reiniciar (Fig. 9)

Paso 1: Liberar el bloqueo (pos. D, Fig. 9) de la pistola.

Paso 2: tire de la palanca de la pistola para soltar las líneas.
para desahogarse.

Paso 3: Coloque el interruptor del dispositivo en la posición de conmutación (ON/I).

9.5 Puesta fuera de servicio (Fig. 9)

Paso 1: cierra el grifo.

Paso 2: Libere la presión restante a través de la pistola hasta que haya salido toda el agua del dispositivo.

Paso 3: Apague el dispositivo (OFF/0).

Paso 4: Retire el enchufe de alimentación del enchufe.

Paso 5: Después del trabajo, vacíe y lave el tanque de detergente.
Utilice agua limpia en lugar de detergente para lavar el tanque.

Paso 6: Activar nuevamente el bloqueo (pos. D, Fig. 9) de la pistola.

9.6 Llenado y uso del agente limpiador

La dosificación del agente limpiador debe realizarse mediante los accesorios y según los procedimientos indicados en “Ajuste del suministro de detergente” en el capítulo “Configuraciones” Utilice una manguera de alta presión más larga que la que viene con la hidrolimpiadora o una adicional. La extensión de la manguera puede provocar que se aspire menos o nada de agente de limpieza.

Paso 1: Limpiar el tanque (pos. B6, Fig. 3) con un limpiador de alta presión.
Llénelo con agente de limpieza biodegradable.

9.7 Consejos para el uso correcto

1. Disuelva el agente de limpieza para disolver la suciedad.
rocíe las superficies secas.

2. Procese las superficies verticales de abajo hacia arriba.
Deje que la solución limpiadora haga efecto durante 1 a 2 minutos, pero no permita que las superficies se sequen. A continuación, lave las superficies con el chorro de alta presión de abajo hacia arriba a una distancia mínima de 30 cm. Asegúrese de que el agua de enjuague no caiga sobre superficies que no se puedan limpiar.

3. En ocasiones la suciedad sólo se puede eliminar mediante la acción mecánica de un cepillo de lavado.

4. La alta presión no siempre es la mejor solución a la hora de limpiar ya que daña algunas superficies
puede tomar. Por lo tanto, el chorro de aguja de la boquilla ajustable y de la boquilla del rotor no se debe utilizar en piezas sensibles, pintadas o presurizadas (p. ej. neumáticos, válvulas de inflado de neumáticos, etc.).

5. Un buen efecto de limpieza depende en la misma medida
Depende de la presión y del volumen de agua.

10 Cuidado, mantenimiento y reparación/ reparar



¡PELIGRO!

¡Peligro de muerte por descarga eléctrica!

Existe peligro de muerte en caso de contacto con componentes bajo tensión. Los componentes eléctricos conectados pueden provocar movimientos incontrolados y provocar lesiones graves.

- Antes de iniciar los trabajos de limpieza y mantenimiento.
Desenchufe el cable de alimentación mientras trabaja.

10.1 Cuidado mediante limpieza

La limpiadora de alta presión debe mantenerse siempre limpia.



¡PELIGRO!

Usar el dispositivo para limpiar neumáticos puede ser peligroso. Los neumáticos también pueden resultar dañados. No apunte el chorro de agua a alta presión directamente al neumático. Cuando limpie trabajos cerca de ruedas y neumáticos, ajuste siempre el limpiador de alta presión a la presión más baja. Nunca utilice la boquilla turbo para limpiar ninguna parte del vehículo.

1.

2.

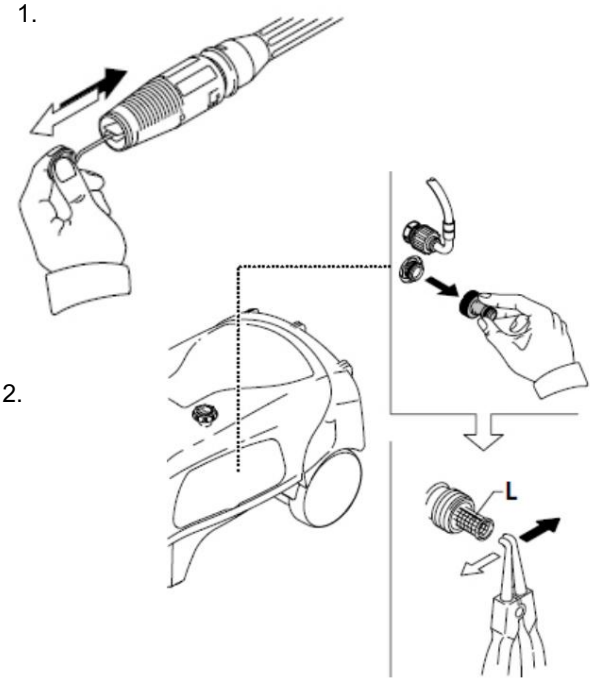

Fig. 11: Cuidado, mantenimiento, almacenamiento y transporte

Machine Translated by Google



guantes protectores

¡Para la limpieza se deben utilizar guantes protectores adecuados!

Limpiar la boquilla

Paso 1: retira la lanza de la pistola.

Paso 2: Limpie el orificio de la boquilla con la herramienta (Fig. 11.1).

Limpiar el filtro

Antes de cada uso, controlar el filtro de aspiración (pos. L, Fig. 11) y el filtro del agente limpiador (si está previsto) y, si es necesario, limpiar como se indica.

Limpieza de un bloque de motor (si se proporciona)

Si el aparato no se utiliza durante mucho tiempo, los depósitos de cal pueden provocar que el motor se cale. Para desbloquear el motor, gire el eje del motor con la herramienta suministrada.

Recarga de aceite (si se incluye)

Llene el aceite a través de la abertura de llenado hasta el nivel de aceite previsto.

Desmantelamiento y almacenamiento

Antes de apagarlo y guardarlo durante la estación fría, utilice un anticongelante no agresivo y no tóxico.

Guarde el dispositivo en un lugar seco y protegido de las heladas.

10.2 Mantenimiento y revisión/reparaciones



¡PELIGRO!

El mantenimiento y las reparaciones deben ser siempre realizados por personal cualificado; Cualquier pieza dañada sólo debe sustituirse con repuestos originales.

Si el limpiador de alta presión no funciona correctamente, póngase en contacto con un distribuidor especializado o con nuestro servicio de atención al cliente. Puede encontrar los datos de contacto en el capítulo 1.2 Atención al cliente.

11 Eliminación, reciclaje de dispositivos viejos

Por su propio interés y el del medio ambiente, asegúrese de que todos los componentes de la máquina se eliminen únicamente de la manera designada y aprobada.

11.1 Desmantelamiento

Los aparatos usados deben retirarse de servicio de forma inmediata y profesional para evitar un uso indebido posterior y daños al medio ambiente o a las personas.

- Retire todos los materiales operativos que sean peligrosos para el medio ambiente. del dispositivo antiguo.
- Si es necesario, desmontar la máquina. Conjuntos y componentes manejables y utilizables.
- Llevar los componentes de la máquina y los materiales de funcionamiento al lugar de eliminación previsto. debido a también.

11.2 Eliminación de aparatos eléctricos

Tenga en cuenta que los dispositivos eléctricos contienen una gran cantidad de materiales reciclables y componentes perjudiciales para el medio ambiente.

Ayude a garantizar que estos componentes se separen y eliminen correctamente. En caso de duda, póngase en contacto con el departamento municipal de eliminación de residuos.

Si es necesario, es posible que deba buscar la ayuda de una empresa especializada en eliminación de residuos para su procesamiento.

11.3 Eliminación de lubricantes

Asegúrese de que los refrigerantes y lubricantes utilizados se eliminen de forma respetuosa con el medio ambiente.
Siga las instrucciones de eliminación de su empresa municipal de eliminación de residuos. El fabricante del lubricante proporciona las instrucciones de eliminación de los lubricantes utilizados. Si es necesario, solicite las fichas técnicas específicas del producto.

Machine Translated by Google

12 fallos, posibles causas y Medidas



¡PELIGRO!

Si se produce uno de los siguientes errores, deje de trabajar con la máquina inmediatamente. Antes de que vengas

Para comenzar a solucionar problemas, apague la máquina y desenchufe el cable de alimentación. Él

podría provocar lesiones graves. Todos los trabajos de reparación o sustitución sólo pueden ser realizados por personal especializado cualificado y formado.



¡UN AVISO!

Si no tienes problemas con tu máquina

Si puede eliminarlo usted mismo, comuníquese con su distribuidor Cleancraft más cercano. Escribir

Lea de antemano la siguiente información de la máquina o las instrucciones de funcionamiento para que podamos brindarle la mejor ayuda posible con su problema.

- Modelo del dispositivo
- Número de serie del dispositivo
- Año de fabricación - descripción exacta del error

Perturbación	posible causa	recurso
La bomba no alcanza la presión especificada	Boquilla desgastada.	Reemplace la boquilla.
	Filtro de agua sucio.	Limpiar el filtro.
	Suministro de agua insuficiente.	Abra el grifo por completo.
	Se aspira aire.	Verifique los accesorios.
	Aire en la bomba.	Apague el dispositivo y accione la pistola hasta que salga un chorro continuo de agua. Enciéndelo de nuevo.
	Boquilla no ajustada correctamente.	Mueva la boquilla a la posición (+).
	Activación de la válvula termostática.	Espere hasta que se alcance nuevamente la temperatura correcta del agua.
	Altura de aspiración del contenedor abierto superior a 0,5 m.	Reducir la altura de succión.
Fluctuaciones de presión de la bomba	Aspiración de agua desde tanque externo.	Conecte el dispositivo a la red de agua.
	Temperatura del agua de entrada demasiado alta.	Temperatura más baja.
	Boquilla obstruida.	Limpiar la boquilla.
	Filtro de aspiración (L) sucio.	Limpiar el filtro.
El motor zumba pero no arranca.	Tensión de red demasiado baja.	Compruebe si la tensión de red corresponde a la tensión nominal indicada en la placa de características.
	Caída de tensión debido a la extensión.	Verifique las propiedades de la extensión.
	Apagado prolongado del dispositivo.	Póngase en contacto con un centro de servicio autorizado.
	Problemas del dispositivo TSS.	Póngase en contacto con un centro de servicio autorizado.
Sale agua por la válvula del termostato. fuera de	La temperatura del agua en el cabezal de la bomba ha superado el valor máximo indicado en la placa de identificación.	No interrumpa el chorro de agua durante más de 5 minutos mientras el dispositivo esté encendido.
Operación ruidosa	Temperatura del agua demasiado alta.	Reducir la temperatura (ver datos técnicos).
fuga de aceite	Sellos desgastados.	Póngase en contacto con un centro de servicio autorizado.
fuga de agua	Sellos desgastados.	Haga reemplazar los sellos por un centro de servicio autorizado.
	Activación de la válvula de seguridad de libre soplado.	Póngase en contacto con un centro de servicio autorizado.

Machine Translated by Google

Perturbación	posible causa	recurso
El motor eléctrico no arranca.	Falta tensión de alimentación.	Compruebe si hay tensión de red y si el enchufe está correctamente insertado en la toma de corriente. (*)
	Problemas del dispositivo TSS.	Póngase en contacto con un centro de servicio autorizado.
	El dispositivo ha estado inactivo durante mucho tiempo. Desbloquear el motor por la apertura trasera utilizando la herramienta suministrada (en modelos que la dispongan)	
Sólo para TSS: el dispositivo se pone en marcha aunque no se tire de la palanca de la pistola	La junta del sistema de alta presión o del circuito de la bomba está defectuosa.	Póngase en contacto con un centro de servicio autorizado.
Sólo para TSS: No sale agua cuando se presiona la palanca de la pistola (con la manguera de entrada conectada)	Boquilla obstruida.	Limpiar la boquilla.
No se aspira ningún agente limpiador	La boquilla ajustable está ajustada a alta presión.	La boquilla en la posición " ▭ " traer.
	Agente de limpieza demasiado viscoso.	Diluir con agua.
	Utilizar extensiones para la manguera de alta presión.	Utilice la manguera original nuevamente.
	Línea de agente de limpieza con costra o aplastada.	Limpiar con agua limpia y tener cuidado de no pellizcar la línea. Si el problema no se puede resolver, comuníquese con un centro de servicio autorizado.

13 repuestos

13.1 Pedido de repuestos



¡PELIGRO!

¡Peligro de lesiones por uso de repuestos incorrectos!

El uso de repuestos incorrectos o defectuosos puede representar riesgos para el operador y causar daños y mal funcionamiento.

- Sólo se deben utilizar repuestos originales del fabricante o repuestos homologados por el fabricante.

- Si hay algo que no te queda claro, siempre debes contactar con el fabricante. animales.



¡UN AVISO!

El uso de repuestos no aprobados anulará la garantía del fabricante.

Los repuestos se pueden obtener del distribuidor autorizado o directamente del fabricante.

Datos de contacto:

Fax: 0049 (0) 951 96555-119
Correo electrónico: ersatzteile@stuermer-maschinen.de

Proporcione los siguientes datos clave al realizar consultas o solicitar repuestos:

- Tipo de dispositivo
- Número de artículo
- Número de posición
- Año de fabricación
- Multitud
- método de envío deseado (correo, flete, mar, aire, Expresar)
- Dirección de envío

Los pedidos de repuestos sin la información proporcionada anteriormente no se podrán considerar. Si no se especifica el método de envío, el envío quedará a criterio del proveedor. La información sobre el tipo de dispositivo, el número de artículo y el año de fabricación se puede encontrar en la placa de características adjunta al dispositivo.

Ejemplo

Es necesario pedir el motor para la limpiadora de alta presión. El motor es el número 16 en el plano de repuestos 3.

Al realizar el pedido de repuestos, envíe una copia del plano de repuestos (3) con el componente (motor) y el número de posición (16) marcados al distribuidor autorizado o al departamento de repuestos y proporcione la siguiente información:

- Tipo de dispositivo: limpiador de alta presión HDR-K 77-18
- Número de artículo: 7102771
- Número de plano de repuesto: 3
- Número de posición: 16

El número de artículo de su máquina:

Limpiadora de alta presión HDR-K 77-18: 7102771

Machine Translated by Google

14 dibujos de repuestos

Los siguientes dibujos están destinados a ayudar a identificar las piezas de repuesto necesarias en caso de servicio. Para realizar el pedido, envíe una copia del plano de piezas con los componentes marcados a su distribuidor autorizado.

Plano de repuestos 1

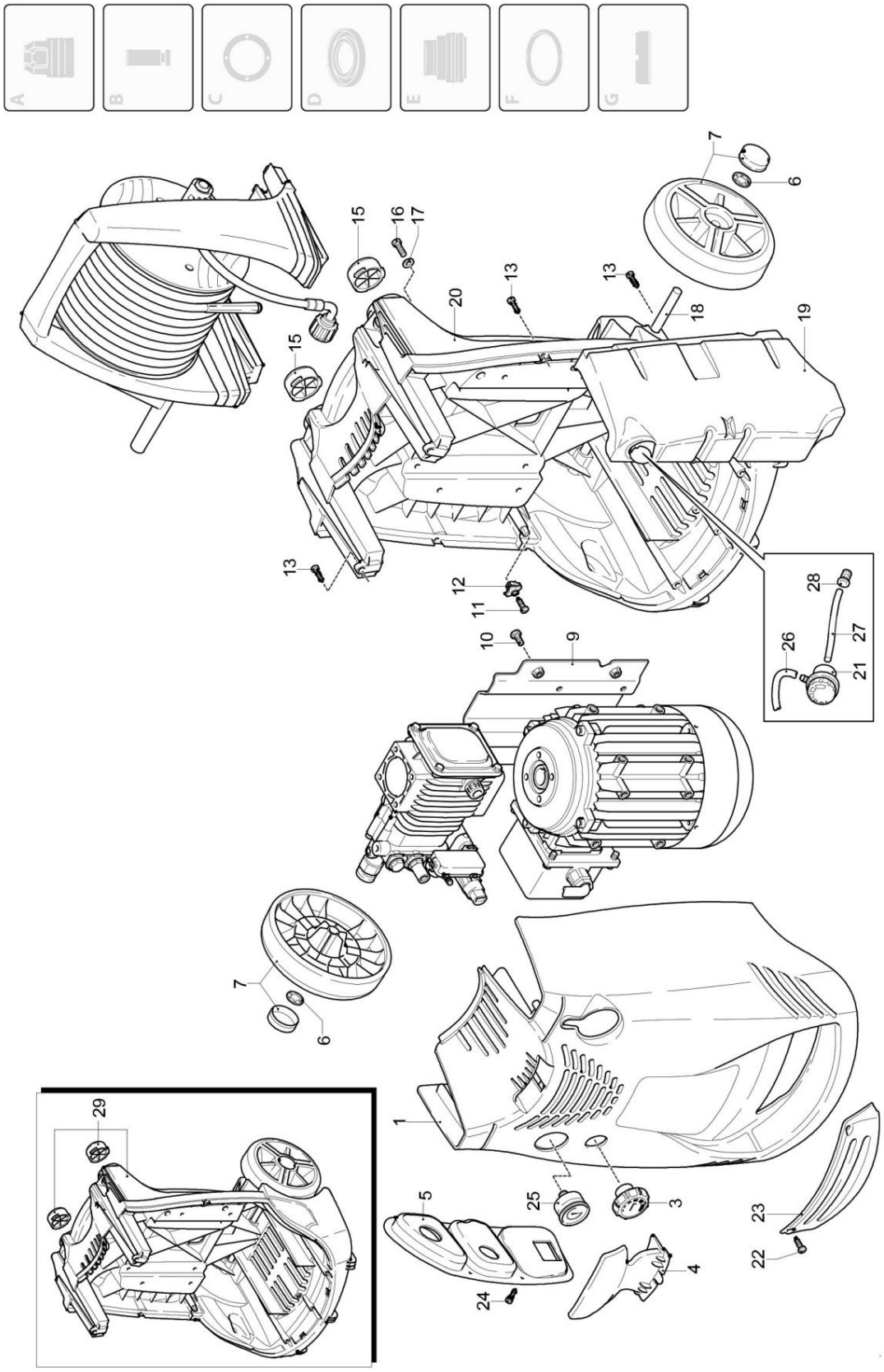

Fig. 12: Plano de repuestos 1

Machine Translated by Google

Plano de repuestos 2

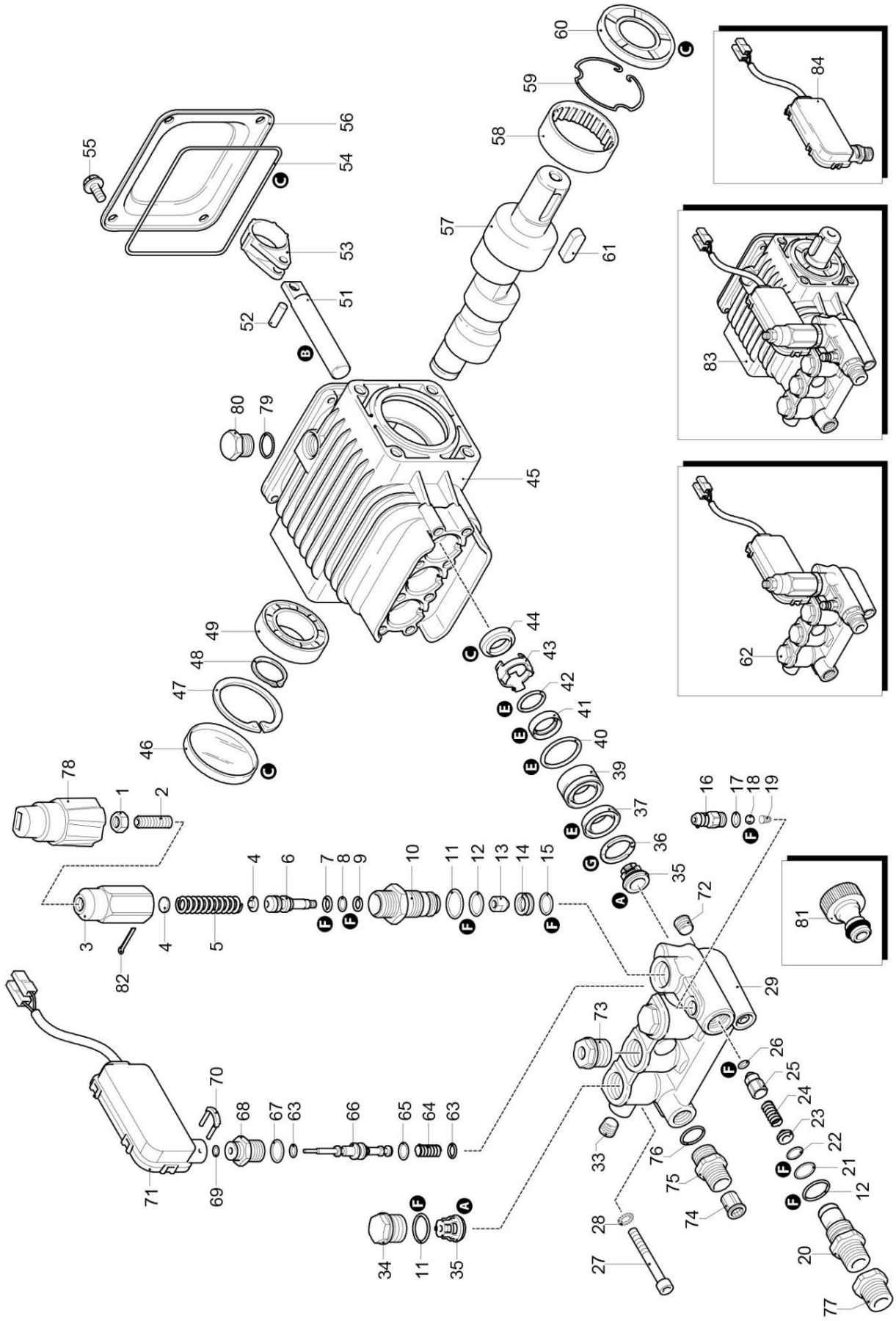

Fig. 13: Plano de repuestos 2

Machine Translated by Google

Plano de repuestos 3

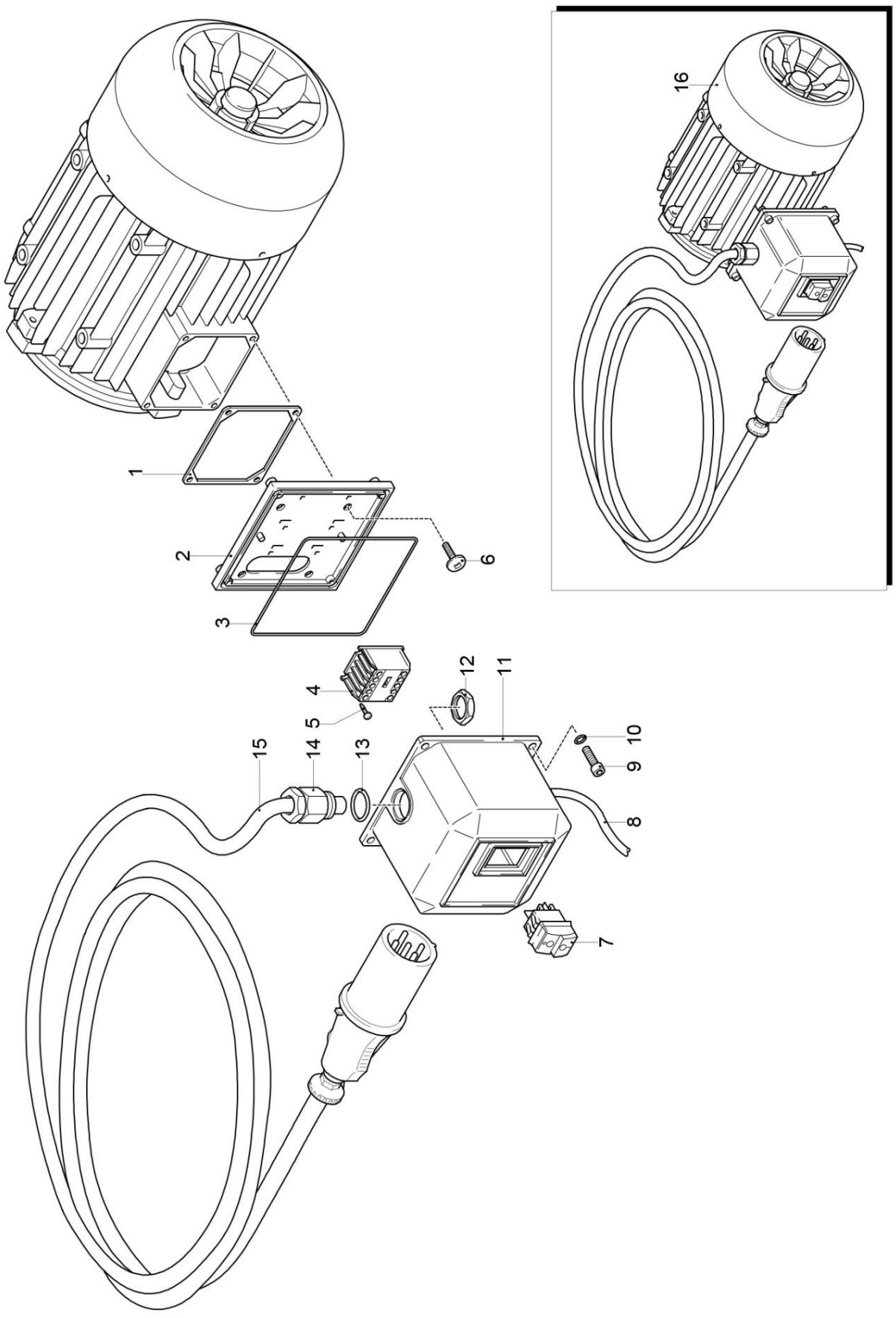

Fig. 14: Plano de repuestos 3

Machine Translated by Google

Plano de repuestos 4

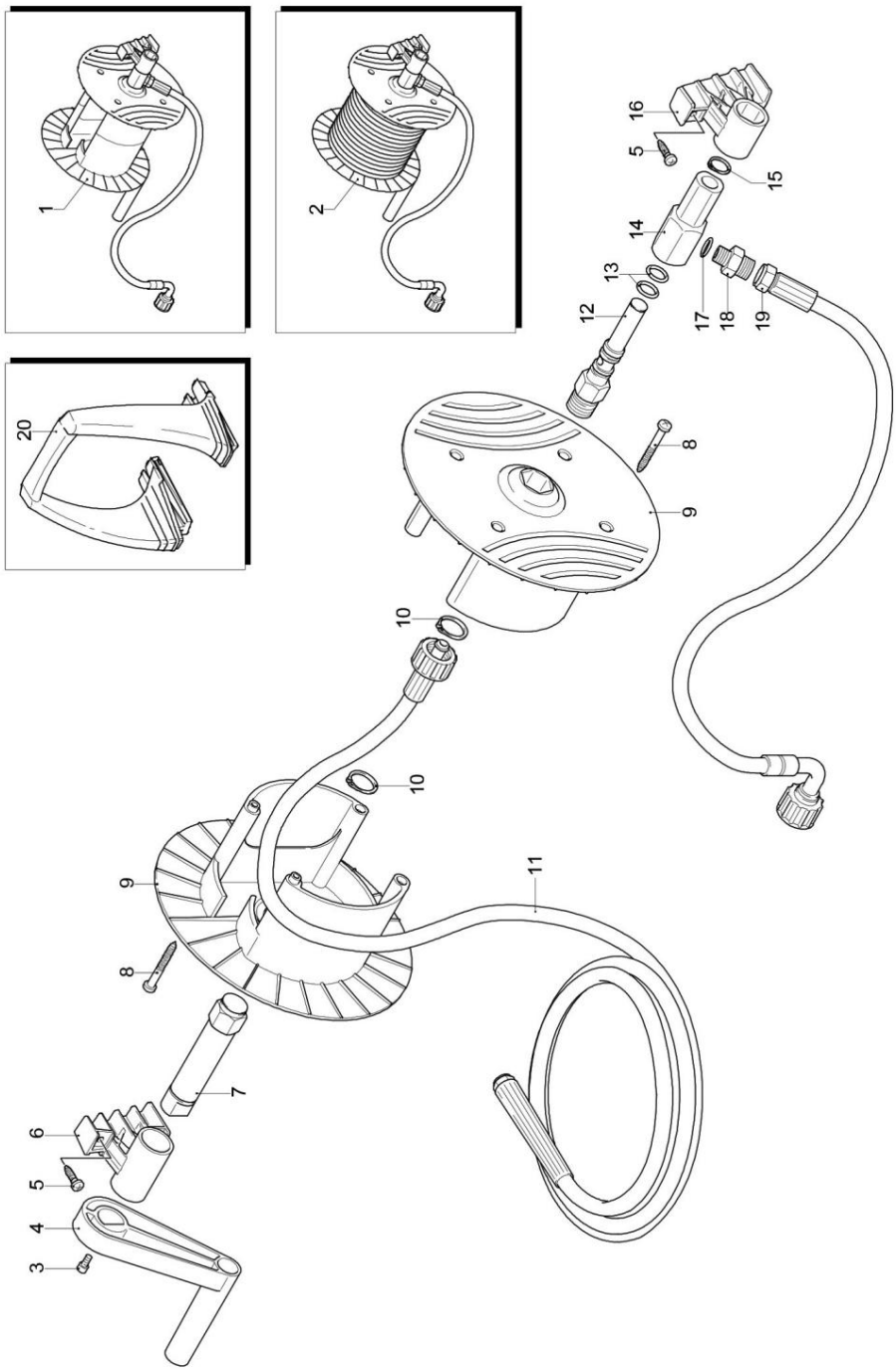

Plano de repuestos 5

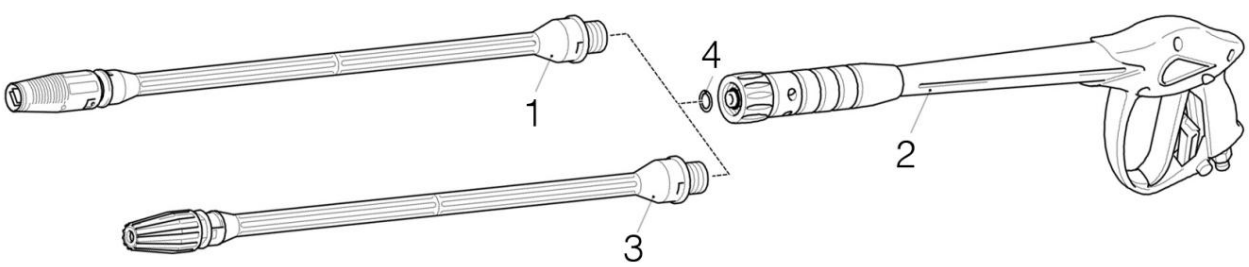

Fig. 15: Dibujos de repuestos 4 y 5

Machine Translated by Google

15 Declaración UE de conformidad

Según Directiva de Máquinas 2006/42/CE Anexo II 1.A

Fabricante/distribuidor:	Sturmer Maschinen GmbH Dr.-Robert-Pfleger-Str. 26 D-96103 Hallstadt

Por la presente declara que el siguiente producto

Grupo de productos:	Limpiador de alta presión Cleancraft®
Tipo de máquina:	Limpiador de alta presión agua fría
Nombre de la máquina:	HDR-K 77-18
Número de artículo:	7102771
Número de serie:	_____
Año de fabricación:	20_____

cumple con todas las disposiciones pertinentes de la directiva antes mencionada, así como con las demás directivas aplicables (en adelante), incluidos cualquier cambio vigente en el momento de la declaración.

Directrices pertinentes de la UE:	2011/65/UE RoHS Directiva para exteriores 2000/14/CE Directiva EMC 2014/30/UE Directiva RAEE 2012/19/UE

Se aplicaron las siguientes normas armonizadas:

EN 60335-1; EN 60335-2-79; EN 55014-1;
EN 55014-2; EN 61000-3-2; EN 61000-3-3;
EN 61000-3-11; EN 60704-1; EN 62233;
EN 50581

Responsable de la documentación:	Kilian Stuermer, Stuermer Maschinen GmbH, Dr.-Robert-Pfleger-Str. 26, 96103 Hallstadt

Hallstadt, 3 de octubre de 2016

_____

Delantero Kilian
Director general

CE

Machine Translated by Google

16 notas

Machine Translated by Google

