Machine Translated by Google

Instrucciones de funcionamiento

Limpiador de alta presión

HDR-K 126-21



HDR-K 126-21

Machine Translated by Google

imprimir

Identificación del producto

Limpiador de alta presión	Número de artículo
HDR-K 126-21	7102126

Fabricante

Stürmer Maschinen GmbH Dr.-

Robert-Pfleger-Str. 26 D-96103
Hallstadt

Fax: 0049 (0) 951 96555 - 55

Correo electrónico: info@cleancraft.de
Internet: www.cleancraft.de

Información sobre las instrucciones de funcionamiento

Instrucciones de funcionamiento
originales según DIN EN ISO 20607:2019

Fecha de publicación: 6 de
marzo de 2026 Versión:

1.03 Idioma: alemán

Autor: RL/ES/LA/CO

Información sobre derechos de autor

Copyright © 2026 Stürmer Maschinen GmbH, Hallstadt, Alemania.

Las especificaciones técnicas están sujetas a cambios sin previo aviso. Salvo error u omisión.

Contenido

1 Introducción 3
1.1 Derechos de autor..... 3
1.2 Servicio al cliente..... 3
1.3 Limitación de responsabilidad..... 3 2
Seguridad.....3 2.1 Explicación de los
símbolos..... 3 2.2 Responsabilidad del
operador..... 4 2.3 Cualificaciones del
personal..... 5 2.4 Equipo de protección
personal..... 5 2.5 Instrucciones generales de
seguridad..... 6 2.6 Marcas de seguridad en la limpiadora de
alta presión..... 7 2.7 Hojas de
datos de seguridad..... 7

3 Uso previsto .....7 3.1 Uso indebido razonablemente
previsible....7 3.2 Riesgos residuales.....
8

4 Dispositivos de seguridad.....8 5 Datos
técnicos.....8 5.1
Tabla..... 8 5.2 Placa de
características..... 9 5.3 Contenido del
envío..... 9 5.4
Accesorios..... 9

6 Transporte, embalaje y almacenamiento 10 6.1
Entrega..... 10 6.2
Transporte 10 6.3
Embalaje..... 10 6.4
Almacenamiento..... 10 7

Descripción 11 8
Instalación .....12 8.1 Conexión
eléctrica..... 13

9 Funcionamiento 13 9.1
Funcionamiento estándar (alta presión)..... 13 9.2
Funcionamiento con agente de limpieza..... 13 9.3 Parada
del funcionamiento..... 14 9.4
Apagado 14
9.5 Desmantelamiento 14

10 Cuidado, mantenimiento y
reparación.....15 10.1
Cuidado mediante la limpieza.....15 10.2
Mantenimiento y reparación.....15 11 Mal funcionamiento,
posibles causas y
medidas.....16 12

Eliminación y reciclaje de equipos antiguos...17
12.1 Retirada del servicio..... 17
12.2 Eliminación de equipos eléctricos 17 12.3
Eliminación a través de puntos de recogida municipales...17
12.4 Eliminación de lubricantes..... 17 13 Piezas
de repuesto 17 13.1
Pedido de piezas de repuesto..... 17
13.2 Planos de piezas de repuesto.....

18 14 Diagramas de circuitos
eléctricos .....28 15 Declaración de conformidad UE .....

Machine Translated by Google

1 Introducción

Ha hecho una buena elección al comprar la limpiadora de alta presión CLEANCRAFT.

Lea atentamente las instrucciones de funcionamiento antes de poner en marcha el dispositivo.

Este es un componente importante y debe mantenerse cerca de la hidrolimpiadora y accesible para todos los usuarios.

Las instrucciones de funcionamiento le informan sobre la correcta puesta en marcha, el uso previsto y el funcionamiento y mantenimiento seguros y eficientes de la hidrolimpiadora. Asimismo, le rogamos que respete la normativa local de prevención de accidentes y las normas generales de seguridad aplicables al producto.

Área de aplicación de la limpiadora de alta presión.

1.1 Derechos de autor

El contenido de estas instrucciones está protegido por derechos de autor y es propiedad exclusiva de Stürmer Maschinen GmbH. Su uso está permitido en relación con el uso de la hidrolimpiadora.

Cualquier uso que exceda lo aquí estipulado no está permitido sin el consentimiento por escrito del fabricante.
Distribución y reproducción de este documento,
El uso y la divulgación de su contenido están prohibidos a menos que se autoricen expresamente.
Las infracciones conllevarán responsabilidad por daños y perjuicios.
Para proteger nuestros productos, registramos marcas comerciales, patentes y derechos de diseño siempre que sea posible. Nos oponemos firmemente a cualquier infracción de nuestra propiedad intelectual.

1.2 Servicio al cliente

Si tiene alguna pregunta sobre su hidrolimpiadora o necesita información técnica, póngase en contacto con su distribuidor especializado. Estarán encantados de ofrecerle asesoramiento e información experta.

Alemania:
Stürmer Maschinen GmbH Dr.-
Robert-Pfleger-Str. 26 D-96103
Hallstadt

Servicio de reparación:
Fax: 0049 (0)951 96555-111
Correo electrónico: service@stuermer-maschinen.de

Pedido de repuestos:
Fax: 0049 (0)951 96555-119
Correo electrónico: ersatzteile@stuermer-maschinen.de

Siempre nos interesa la información y las experiencias que resultan de la aplicación práctica y que pueden ser valiosas para mejorar nuestros productos.

1.3 Limitación de responsabilidad

Toda la información e instrucciones del manual de funcionamiento se han recopilado teniendo en cuenta las normas y reglamentos aplicables, el estado de la técnica y nuestros muchos años de conocimiento y experiencia.

El fabricante no acepta ninguna responsabilidad por daños en los siguientes casos:

- Incumplimiento de las instrucciones de funcionamiento,
- Uso indebido,
- Uso de personal no cualificado y no profesional,
- Alteraciones no autorizadas,
- Cambios técnicos,
- Uso de repuestos no autorizados.

El contenido real del envío puede diferir de las explicaciones e ilustraciones aquí descritas en el caso de diseños especiales, al utilizar opciones de pedido adicionales o debido a los últimos cambios técnicos.

Las obligaciones acordadas en el contrato de entrega, los términos y condiciones generales y el
Las condiciones de entrega del fabricante y la normativa legal vigente en el momento de la celebración del contrato.
Reglamentos.

2 Seguridad

Esta sección ofrece una visión general de todos los paquetes de seguridad importantes para la protección de las personas, así como Para un funcionamiento seguro y sin problemas. En los capítulos correspondientes se incluyen instrucciones de seguridad adicionales específicas para cada tarea.

2.1 Explicación de los símbolos

Instrucciones de seguridad

Las instrucciones de seguridad en este manual de instrucciones están marcadas con símbolos. Las instrucciones de seguridad se introducen mediante palabras de advertencia que indican las Exprese la magnitud del peligro.

Machine Translated by Google



¡PELIGRO!

Esta combinación de símbolo y palabra de advertencia indica una situación inmediatamente peligrosa que
Si no se evita, puede provocar la muerte o lesiones graves.

¡ADVERTENCIA!

Esta combinación de símbolo y palabra de advertencia indica una situación potencialmente peligrosa que, de no evitarse, provocará la muerte o lesiones graves.

¡PRECAUCIÓN!

Esta combinación de símbolo y palabra de advertencia indica una situación potencialmente peligrosa que podría provocar lesiones leves o menores si no se evita.

¡PELIGRO!

Esta combinación de símbolo y palabra de advertencia indica una situación potencialmente peligrosa que podría provocar daños materiales y medioambientales si no se evita.



¡AVISO!

Esta combinación de símbolo y palabra de advertencia indica una situación potencialmente peligrosa que podría provocar daños materiales y medioambientales si no se evita.



Consejos y recomendaciones

Este símbolo resalta consejos y recomendaciones útiles, así como información para un funcionamiento eficiente y sin problemas.

Para reducir los riesgos de lesiones personales y daños materiales, y para evitar situaciones peligrosas, deben observarse las instrucciones de seguridad que figuran en este manual de instrucciones.

2.2 Responsabilidad del operador

El operador es la persona que maneja la limpiadora de alta presión con fines comerciales o la pone a disposición de un tercero para su uso o aplicación, y que asume la responsabilidad legal del producto para la protección del usuario, el personal o terceros durante su funcionamiento.

Obligaciones del operador:

¿Se utiliza la limpiadora de alta presión en un entorno comercial?
Cuando se utiliza la limpiadora de alta presión, el operador está sujeto a las obligaciones legales en materia de seguridad laboral.
Por lo tanto, deben observarse las instrucciones de seguridad de este manual de instrucciones, así como la normativa aplicable en materia de seguridad, prevención de accidentes y protección del medio ambiente en la zona de uso del dispositivo. En particular, se aplica lo siguiente:

- El operador debe conocer la normativa Ar- aplicable.
  El operador debe informar sobre la normativa de seguridad laboral pertinente y realizar una evaluación de riesgos para identificar peligros adicionales derivados de las condiciones de trabajo específicas del lugar de uso de la hidrolimpiadora. Estos peligros deben reflejarse en las instrucciones de uso del aparato.
- El operador debe estar presente durante toda la entrada.
  Durante el tiempo de funcionamiento de la limpiadora de alta presión, compruebe si las instrucciones de funcionamiento que ha elaborado cumplen con la normativa vigente y adáptelas si es necesario.
- El operador debe regular y definir claramente las responsabilidades de instalación, operación, resolución de problemas, mantenimiento y limpieza.
- El operador debe asegurarse de que todas las personas que manipulen la limpiadora de alta presión hayan leído y comprendido estas instrucciones.
  Además, debe capacitar al personal a intervalos regulares e informarles sobre los peligros.

Además, el operador es responsable de garantizar que la limpiadora de alta presión esté siempre en perfecto estado de funcionamiento técnico.
Esa es la situación actual. Por lo tanto, se aplica lo siguiente:

- El operador debe asegurarse de que se respeten los intervalos de mantenimiento descritos en estas instrucciones.

- El operador debe hacer revisar periódicamente todos los dispositivos de seguridad para comprobar su funcionamiento y que estén completos.

Machine Translated by Google

2.3 Cualificaciones del personal

Los diversos elementos descritos en esta guía
Las distintas tareas imponen diferentes exigencias a las personas a las que se les confían dichas tareas.

¡ADVERTENCIA!

¡El peligro surge de la falta de cualificación de las personas!

Las personas que no están debidamente cualificadas no pueden evaluar los riesgos que conlleva el manejo de la máquina y se exponen a sí mismas y a los demás a un mayor riesgo.

Lesiones.

- Todos los trabajos deben ser realizados únicamente por personal cualificado.
  Hazlo.
- Personas y niños insuficientemente cualificados de
  Manténgase alejado del área de trabajo.

Solo se permite la participación de personas que puedan realizar estas tareas de forma fiable. No se permite la participación de personas con un tiempo de reacción limitado, por ejemplo.
No se permite la entrada a quienes se encuentren bajo los efectos de drogas, alcohol o medicamentos.

Este manual de funcionamiento describe lo siguiente:
A continuación se detallan las cualificaciones requeridas para cada persona en las distintas tareas:

Operador:

El operador ha recibido instrucciones sobre las tareas que se le han asignado y los posibles peligros de una conducta indebida. El operador solo podrá realizar tareas que excedan el funcionamiento normal si así se especifica en estas instrucciones de operación y cuenta con su autorización expresa.

Especialista en electricidad:

El especialista en electricidad está cualificado debido a su formación profesional, conocimientos y experiencia, así como a sus conocimientos de Son capaces de realizar trabajos en instalaciones eléctricas de acuerdo con las normas y reglamentos pertinentes, así como de reconocer y evitar de forma independiente los posibles peligros.

Personal especializado:

Gracias a su formación profesional, conocimientos y experiencia, así como a su familiaridad con las normas y reglamentos pertinentes, el personal especializado es capaz de...
para llevar a cabo las tareas que se le asignen y para reconocer de forma independiente los peligros y riesgos potenciales.
evitar.

Fabricante:

Ciertas tareas solo pueden ser realizadas por personal autorizado por el fabricante. Otro personal no está autorizado para realizarlas. Comuníquese con nuestro departamento de atención al cliente para realizar el trabajo necesario.
contacto.

2.4 Equipos de protección individual

El equipo de protección individual (EPI) está diseñado para proteger a las personas de los riesgos para su seguridad y salud en el trabajo. El personal debe usar EPI durante las diversas tareas que se realizan con la hidrolimpiadora, tal como se detalla en las secciones correspondientes de estas instrucciones.

La siguiente sección explica el equipo de protección personal:



protección auditiva

Los protectores auditivos protegen los oídos de los daños auditivos. la causada por el ruido.



gafas de seguridad

Las gafas de seguridad están diseñadas para proteger los ojos de los escombros que puedan salir despedidos.



Guantes de protección adecuados

Los guantes protectores protegen las manos de objetos con bordes afilados, así como de la fricción, las abrasiones o las lesiones más profundas.



Zapatos de seguridad

El calzado de seguridad protege los pies de lesiones por aplastamiento, caída de objetos y resbalones en superficies resbaladizas.



Ropa de trabajo

La ropa de trabajo es ropa ajustada con baja resistencia al desgarro.



protector facial

El escudo protector protege el rostro y, en parte, el cuello de riesgos mecánicos, químicos, ópticos o térmicos.

Machine Translated by Google

2.5 Instrucciones generales de seguridad

Tenga en cuenta lo siguiente:

- La hidrolimpiadora solo podrá utilizarse en su configuración original y con sus accesorios originales.

- La limpiadora de alta presión solo debe instalarse y utilizarse sobre una superficie nivelada y firme.

- Nunca trabajes bajo los efectos de la concentración.
Enfermedades debilitantes, fatiga, drogas, alcohol o medicamentos.

- Asegúrese antes de cada uso del
Compruebe que la hidrolimpiadora no tenga ninguna pieza dañada. Las piezas dañadas deben sustituirse inmediatamente para evitar posibles riesgos.
- Mantenga a los niños y a las personas que no estén familiarizadas con la hidrolavadora alejados de su área de trabajo.
d lejos.

Las interrupciones que puedan comprometer la seguridad deben corregirse de inmediato.

- La limpiadora de alta presión solo debe utilizarse dentro de los límites de rendimiento especificados (datos técnicos).

- ¡No sobrecargue la hidrolimpiadora!
Funcionan mejor y de forma más segura dentro del rango de rendimiento especificado.
- No manipule la válvula de control ni los dispositivos de seguridad.

- Antes de desconectar la manguera de la limpiadora de alta presión, se debe liberar la presión residual que haya en la manguera.

Asegúrese de que la manguera de alta presión esté suficientemente floja y en buen estado. No doble la manguera.

- Utilice la hidrolimpiadora únicamente al aire libre.
En tiempo seco, mantenga los componentes eléctricos activos del aparato alejados del chorro de agua directo.

- Nunca deje la hidrolimpiadora sin supervisión.
Nota: Desenchufe siempre el dispositivo cuando no esté en uso.

- Puede ser peligroso si el chorro de alta presión
en neumáticos, válvulas de neumáticos u otros artículos presurizados
Al limpiar componentes fijos, utilice únicamente boquillas con un chorro de agua suave y rocíe el objeto desde una distancia de al menos 30 cm con baja presión de pulverización.

- Utilice la hidrolimpiadora exclusivamente con agua limpia y un producto de limpieza diseñado específicamente para el aparato. Respete la proporción de mezcla correcta indicada en el producto correspondiente.

- La palanca de pulverización de la pistola debe poder accionarse libremente.
No debe quedar bloqueado en la posición de funcionamiento.

- Sujete la pistola pulverizadora mientras activa el
Apriete bien la palanca y asegúrese de mantener una postura estable, ya que puede producirse un retroceso debido a la acumulación de presión.

- Al usar un cable de extensión, asegúrese de que tenga las mismas dimensiones que el cable de alimentación de la hidrolavadora y evite el contacto del cable de alimentación con líquidos o superficies conductoras.

- Utilice siempre el equipo de seguridad necesario (gafas de seguridad, ropa de protección, calzado de seguridad, protección auditiva, etc.).
Se recomienda el uso de calzado antideslizante al utilizar la limpiadora de alta presión.

- Los dispositivos de seguridad no deben contaminarse, dañarse, alterarse ni retirarse.

- Utilice únicamente repuestos originales.

- La hidrolimpiadora no debe utilizarse para fines para los que no está diseñada.

- Asegúrese de que la información en la placa de identificación sea correcta.
Los datos eléctricos especificados deben coincidir con los datos de la red eléctrica.

- OBSERVE las regulaciones del proveedor de agua local. Según la norma IEC 60335-2-79, la limpiadora de alta presión solo puede conectarse directamente a la red pública de agua potable si

Se puede conectar si se instala en el suministro de agua un separador de sistema que cumpla con la norma EN 12729 tipo BA. El separador de sistema se puede adquirir directamente del fabricante.

Machine Translated by Google

2.6 Marcas de seguridad en la limpiadora de alta presión

La hidrolimpiadora cuenta con marcas de seguridad e instrucciones adjuntas (Fig. 1) que deben observarse y seguirse.



1 2

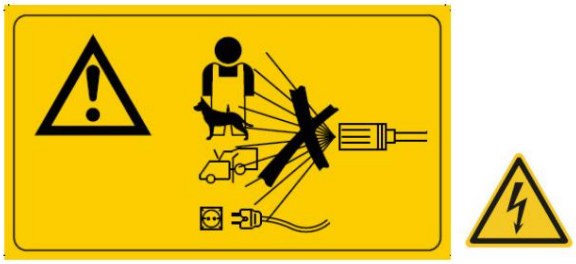

3 4 5

Fig. 1: 1 señal obligatoria: Siga las instrucciones, utilice protección para los pies, Utilice protección auditiva, desconecte el cable de alimentación, utilice protección facial, utilice protección para las manos, utilice ropa protectora | 2 señales de prohibición: no se permite beber agua | señales de advertencia: 3 Señal de advertencia general | 4 Nunca dirija el chorro de agua hacia personas, animales o equipos eléctricos | 5. Señal de advertencia general

Los símbolos de seguridad dañados o faltantes en la hidrolavadora pueden provocar errores que resulten en lesiones personales y daños materiales. Los símbolos de seguridad adheridos a la hidrolavadora no deben retirarse. Los símbolos de seguridad dañados deben reemplazarse de inmediato.

En el momento en que las señales no sean inmediatamente reconocibles y comprensibles a primera vista, la hidrolimpiadora deberá ser retirada de servicio hasta que se instalen las nuevas señales.

2.7 Fichas de datos de seguridad

Las fichas de datos de seguridad para mercancías peligrosas pueden obtenerse a través de su distribuidor especializado o llamando al +49 (0)951/96555-0. Los minoristas especializados pueden descargar las fichas de datos de seguridad. Encuentra el área de carga del portal del socio.

3. Uso previsto

La hidrolimpiadora está diseñada para uso exterior y elimina la suciedad incrustada con agua limpia y productos químicos de limpieza biodegradables. Puede utilizarse de diversas maneras, por ejemplo, para limpiar maquinaria, embarcaciones, mampostería, vehículos, etc.

etc..

Si durante la limpieza (por ejemplo, al limpiar motores de vehículos) se liberan sustancias peligrosas para el medio ambiente o sustancias persistentes, es necesario eliminarlas adecuadamente.
El tratamiento de las aguas residuales es absolutamente necesario.

El uso correcto también incluye el cumplimiento de todas las instrucciones de este manual.

3.1 Uso indebido razonablemente previsible

Cualquier uso que exceda el propósito previsto o cualquier otro uso se considera un uso indebido.

Entre los posibles usos indebidos se incluyen:

- Utilizar con productos de limpieza no autorizados- proporciones de mezcla incorrectas o erróneas.
- Instalación de piezas de repuesto y uso de accesorios y materiales de funcionamiento no aprobados por el fabricante.
- Modificaciones al dispositivo o a su uso a partir de accesorios modificados.
- Incumplimiento de las normas de mantenimiento.
- No observar el desgaste y los daños Rastros de ung.
- Manejo deliberado o imprudente de la Limpiadora de alta presión durante su funcionamiento.
- Trabajos de servicio realizados por personal no capacitado o no autónomo. Personal de Rized.
- Mal uso de la hidrolavadora.
- Aplicación sobre objetos propensos a la humedad.
- No utilice la limpiadora de alta presión sobre superficies que no puedan soportar la presión del chorro de agua o que puedan dañarse.
- Utilizar la limpiadora de alta presión con parámetros que no coinciden con las especificaciones de la placa de características.
- Operar la limpiadora de alta presión, aunque el Be- El manual de instrucciones no fue leído.
- Modificar o conectar los dispositivos de protección- gene.
- El uso de una limpiadora de alta presión ensamblada de forma incompleta.

Machine Translated by Google

El uso indebido de la hidrolimpiadora puede provocar situaciones peligrosas.

En el caso de cambios constructivos y técnicos en la
Stürmer Maschinen GmbH no asume ninguna responsabilidad por el dispositivo.

Se excluyen las reclamaciones de cualquier tipo por daños y perjuicios derivados de un uso indebido.
sénior

3.2 Riesgos residuales

Aunque se respeten todas las normas de seguridad y se utilice correctamente la limpiadora de alta presión, aún existen riesgos residuales, que se enumeran a continuación.

Pueden presentarse los siguientes riesgos si el producto se utiliza de forma incorrecta:

- Riesgo de lesiones en las extremidades superiores (p. ej. Manos, dedos) a través de las partes móviles.
- Lesiones causadas por un retroceso incontrolado de la pistola pulverizadora si no se sujeta con la suficiente firmeza al activarla.
- Irritación de la piel o de los ojos por contacto con el producto de limpieza.
- Daños en la piel y las vías respiratorias por exposición prolongada al agente de limpieza sin el equipo de protección adecuado.
- Riesgo eléctrico por contacto con las piezas y alto voltaje (contacto directo) o con partes que están bajo alto voltaje debido a un defecto en el dispositivo (contacto indirecto).
- Lesiones causadas por tropezar con cables o mangueras.
- Riesgo de lesiones por fragmentos sueltos o que salgan disparados del objeto en el que se está trabajando.
- Riesgo de lesiones debido a la acción cortante del chorro.
- Riesgo de lesiones debido a la presión residual.

4 dispositivos de seguridad

Interruptor de protección térmica con reinicio automático

La limpiadora de alta presión está equipada con un dispositivo de apagado que interrumpe automáticamente el suministro eléctrico si el motor se sobrecalienta.

En caso de parada del motor, proceda de la siguiente manera:

- Coloque el interruptor principal (Pos. C, Fig. 4) en la posición "0" y desconecte el cable de alimentación;
- Presione la palanca (15) de la limpiadora de alta presión- Gers, para liberar la presión residual;
- Espere de 10 a 15 minutos hasta que la alta presión- El limpiador se ha enfriado por completo;
- Compruebe si las instrucciones para el encendido- Se prestó especial atención a la conexión a la red eléctrica, en particular al cable de extensión utilizado;
- Vuelva a conectar el conector y repita el proceso.

Siga el procedimiento de puesta en marcha descrito en la sección "Funcionamiento". descrito.

Válvula de alivio/reguladora de presión

La válvula, instalada por el fabricante, permite regular la presión de trabajo mediante el mando giratorio (Pos. 10, Fig. 4), de manera que el líquido bombeado pueda regresar a la entrada de la bomba, evitando así presiones peligrosas cuando la pistola pulverizadora está cerrada o cuando se intenta ajustar valores de presión superiores a los máximos permitidos.

Mecanismo de bloqueo para la palanca de la pistola pulverizadora manual.

El mecanismo de bloqueo (Pos. 1, Fig. 2) bloquea la palanca (Pos. 2, Fig. 2) de la pistola pulverizadora manual y evita el arranque involuntario del limpiador de alta presión (Pos.S, Fig. 2).

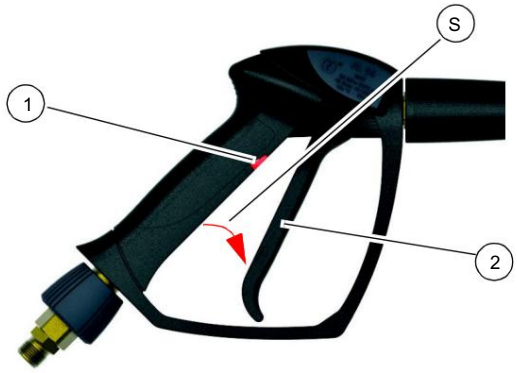

Figura 2: Mecanismo de bloqueo del cañón de alta presión

5 Datos técnicos

5.1 Tabla

Modelo	HDR-K 126-21
Presión máxima de trabajo.	200 bar
Presión de la bomba	200 bar
Presión máxima de la bomba.	210 bar
Caudal máximo.	1260 l/h
tasa de entrega de trabajo	1200 l/h
Cabezal de bomba de presión de trabajo	30-200 bar
presión laboral Salida de la bomba	30-200 bar

Machine Translated by Google

Modelo	HDR-K 126-21
Temperatura máxima de entrada: 60 °C	
Longitud del cable de conexión	5 metros
Voltaje de conexión, Fase(s)	400V, 3Ph
Tipo de corriente/Frecuencia de la red eléctrica	CA / 50 Hz
Consumo de energía	8,9 kW
Entrega	7,5 kW
Consumo total de energía	15 A
Velocidad del motor	1450 min-1
Clase de aislamiento del motor	F
Clase de protección del motor de accionamiento	IP X5
Material de bobinado del motor	cobre
Sistema mecánico del bomba	biela
bomba	Latón
Pistones	Cerámica
Control de la bomba	Parada total cronometrada + Alarma de microfugas
Aceite para bomba	0,495 l. SAE 15W30
depósito de agente de limpieza / Depósito antical	5 l. / No
Manguera de alta presión medio de impresión	refuerzo de acero
Manguera de alta presión, longitud 15 m	
Filtro de agua	Sí
Presión de trabajo ajustable	Sí
conexión de manguera Salida de la bomba / pistola pulverizadora manual	Conexión por tornillo M22x1.5
Dimensiones (largo x ancho x alto)	850 x 540 x 550-950 mm
Peso	65 kg
Diámetro de la rueda	260 mm
Valor de vibración	2,4 m/s²
Nivel de presión sonora*	86 dB(A)
Nivel de potencia sonora*	93 dB(A)
Posición operativa	acostado

*según DIN EN60704-1

5.2 Placa tipográfica

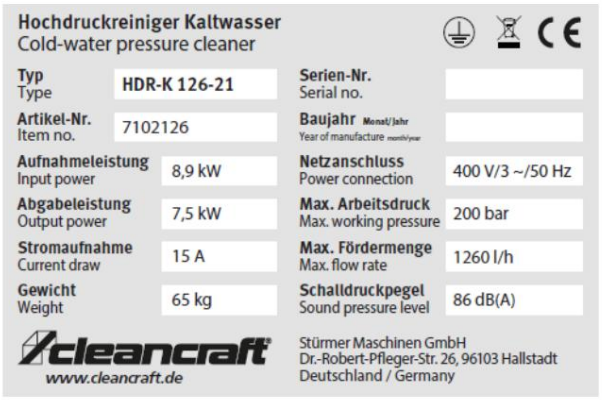

Figura 3: Placa tipográfica HDR-K 126-21

5.3 Alcance del suministro

1 soporte para cables y mangueras

1 manguera de alta presión de 15 m (N.º de artículo: 7117002)

1x Pistola pulverizadora manual 7161003

1x Lanza curva con cabezal pulverizador (N.º de artículo: 7117003)

1 boquilla de pulverización de 25°

1 manguera para el recipiente del agente de limpieza

1 lanza con boquilla giratoria

5.4 Accesorios

Designación	Número de artículo
Extensión de manguera de 15 m	7117000
Extensión de manguera de 30 m	7117001
Lanza curva con cabezal pulverizador	7117003
boquilla de chorro de 25°	7117004
Kit de admisión	7117005
Lanza con boquilla giratoria	7117006
Accesorio de espuma ajustable	7117007
Lanza de doble chorro de 700 mm	7117008
Boquilla de chorro de 25° para lanza de doble chorro	7117009
pistola pulverizadora manual	7161003
Filtro de agua	7117011
separador del sistema de agua	7161004
Manguera de alta presión de 15 m	7117002
Agente de limpieza neutro HDR-N 1 l	7321201
Agente de limpieza neutro HDR-N 10 l	7321210
Agente limpiador alcalino HDR-A 1 l	7321101
Agente de limpieza alcalino HDR-A 10 l	7321110
Agente limpiador ácido HDR-S 1 l	7321301
Agente limpiador ácido HDR-S 10 l	7321310
Limpiador universal HD-Special 1 l	7321901
Limpiador universal HD-Special 10 l	7321910
Pistola pulverizadora manual con mecanismo giratorio	
Lanza de 1100 mm	7117010

Machine Translated by Google

6. Transporte, embalaje y almacenamiento

6.1 Entrega

Al recibir la hidrolimpiadora, inspecciónela para detectar posibles daños causados durante el transporte. Si encuentra algún daño, infórmenos.
Estos documentos deberán remitirse inmediatamente a la empresa de transporte o al distribuidor.

6.2 Transporte



¡PRECAUCIÓN!

Riesgo de lesiones por vuelco y caída.
desde equipos como carretillas elevadoras, transpaletas o vehículos de transporte.
Utilice únicamente equipos de transporte y dispositivos de elevación que puedan soportar el peso total.

Transporte inadecuado de dispositivos individuales, dispositivos no asegurados, embalados o sin embalar,
Apilar objetos uno encima del otro o uno al lado del otro es propenso a accidentes y puede causar daños o fallos de funcionamiento, por lo que no asumimos ninguna responsabilidad ni ofrecemos ninguna garantía.

Trasladar la mercancía, asegurada para evitar que se mueva o vuelque, hasta el lugar de instalación utilizando una carretilla elevadora de tamaño adecuado.

Riesgos generales durante el transporte interno



PRECAUCIÓN: RIESGO DE VUELCO

El dispositivo se puede levantar un máximo de 2 cm sin necesidad de asegurarlo.
Los empleados deben mantenerse fuera de la zona de peligro, fuera del alcance de la carga.
Advierta a los empleados y hágales saber el peligro al que se enfrentan.

El transporte solo podrá ser realizado por personal autorizado y cualificado. Actúe con responsabilidad durante el transporte y tenga siempre en cuenta las consecuencias. Evite acciones temerarias y arriesgadas.
sénior

Las pendientes y los descensos (por ejemplo, entradas de vehículos, rampas y tramos similares) son especialmente peligrosos. Si es inevitable circular por dichos tramos, se requiere extrema precaución.

Antes de iniciar el transporte, compruebe que la ruta no presente posibles peligros, irregularidades ni obstáculos, así como que tenga la resistencia y la capacidad de carga suficientes.

Las zonas peligrosas, las superficies irregulares y los defectos deben inspeccionarse antes del transporte. Cualquier intento por parte de otros empleados de eliminar peligros, superficies irregulares o defectos durante el transporte conlleva riesgos significativos.

Por lo tanto, es fundamental planificar cuidadosamente el transporte interno.

6.3 Embalaje

Todos los materiales de embalaje y accesorios utilizados para la hidrolimpiadora son reciclables y deben reciclarse. Los componentes de cartón triturado del embalaje deben depositarse en el contenedor de papel usado.

Las películas están hechas de polietileno (PE) y el relleno de poliestireno (PS). Estos materiales se pueden desechar en un centro de reciclaje o contactando con la empresa de gestión de residuos de su localidad.

6.4 Almacenamiento

Guarde la hidrolavadora en un lugar seco, limpio y libre de heladas.
Antes de guardarla
El agua y la presión residual de la hidrolimpiadora deben vaciarse por completo.

Cerrar

Paso 1: Pistola pulverizadora manual (elemento 13, Fig. 4) desde la parte superior-
Desconecte la manguera de presión (Pos. 16, Fig. 4) y colóquela en los soportes (Pos. 1, Fig. 4).

Paso 2: Desconecte la manguera de alta presión del racor de salida de agua (elemento 11, Fig. 4), enróllela con cuidado y colóquela en el soporte (elemento 4, Fig. 4).

La hidrolimpiadora debe guardarse en un lugar seco y limpio, teniendo cuidado de que la manguera de alta presión y el cable de alimentación no se dañen.

Machine Translated by Google

7 Descripción



Figura 4: Descripción

1 Soporte 2

Tapón de drenaje de aceite con ventilación y varilla medidora

3 asas

4 soportes para cables y mangueras

5 ruedas

6 pies

7 Tanque para solución de limpieza química

8 Panel de control

9 manómetros

10. Perilla giratoria para ajuste de presión.

11 Conexión de salida de agua

12 Conexión de entrada de agua

13 Pistola pulverizadora manual con mecanismo de bloqueo

14 Boquilla de chorro 25°

15 Lanza curva con cabezal rociador

Manguera de alta presión de 16,5 m

17 Manguera para el contenedor del agente de limpieza

Panel de control

Una luz indicadora de tensión de red

B Luz indicadora de mantenimiento

Interruptor principal C de encendido/apagado

Machine Translated by Google

8 Instalación

¡PELIGRO!

Apague y desconecte la limpiadora de alta presión de la fuente de alimentación antes de realizar cualquier trabajo relacionado con el montaje, la limpieza, el ajuste, el mantenimiento, el almacenamiento y el transporte.

Paso 1: Después de desenrollar, el extremo (lado sin) Enrosque el acoplamiento rápido de la manguera de alta presión (elemento 16, fig. 4) en la rosca de la pistola pulverizadora manual (elemento 13, fig. 4) y apriételo firmemente con dos llaves de 22 mm (no incluidas) (fig. 5).



Figura 5: Ensamblaje

Paso 2: Conecte el conector de acoplamiento rápido de la manguera de alta presión (elemento 16, Fig. 4) al conector de salida de agua (elemento 11, Fig. 4), enrosque la tuerca anular a mano y apriétela firmemente (Fig. 6).

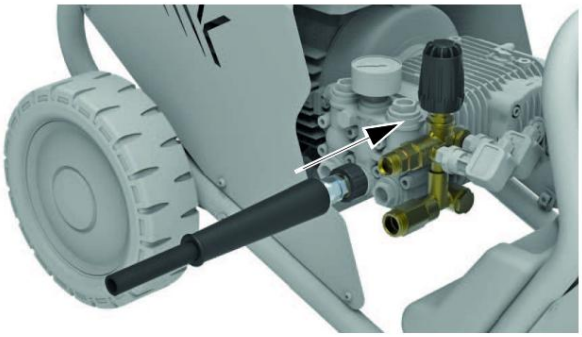

Figura 6: Conexión de salida de agua

Paso 3: Inserte la junta (Pos. 3, Fig. 7) y el cartucho de filtro de entrada de agua (Pos. 4, Fig. 7) en la conexión de agua (Pos. 5, Fig. 7) y enrosque la conexión de la manguera de entrada de agua (Pos. 2, Fig. 7).

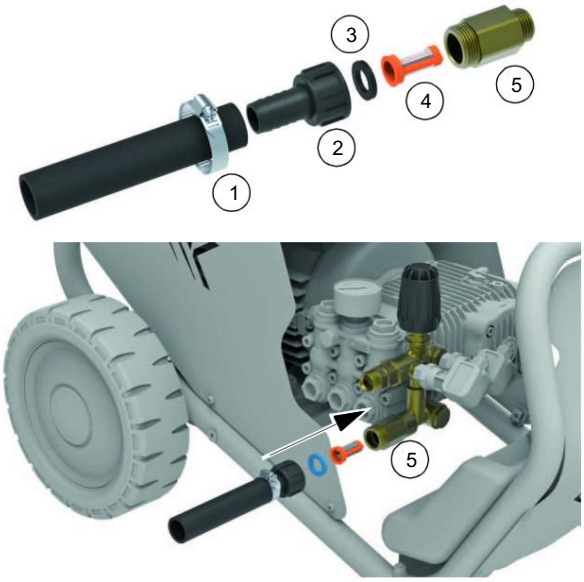

Figura 7: Ensamblaje

Paso 4: Lleve la hidrolavadora al lugar de trabajo usando el mango (Pos. 3, Fig. 4).
Conecte una manguera de suministro con un diámetro interior de 19 mm a la conexión de agua (Pos. 2, Fig. 7) utilizando la abrazadera suministrada (Pos. 1, Fig. 7).

Paso 5: Desenrolle completamente la manguera de alta presión.
Abra el grifo (cuando esté conectado a la red de agua potable, es obligatorio el uso de un separador de sistema (Pos.1, Fig. 8; no incluido en el suministro)).

ATENCIÓN: La información sobre el uso del separador del sistema de agua se encuentra en el manual de instrucciones correspondiente.
El separador del sistema de agua se puede adquirir directamente en Stürmer Maschinen GmbH o en un distribuidor especializado (número de artículo: 7161004).

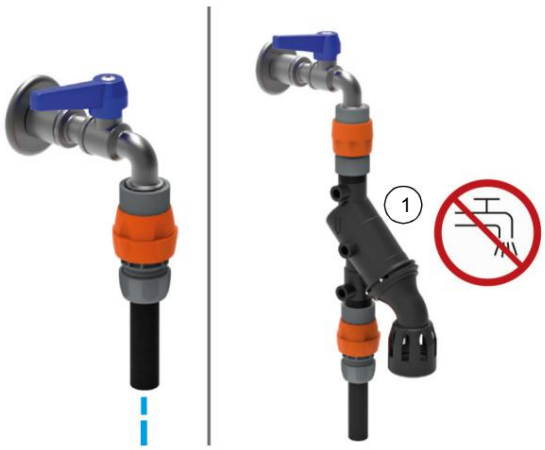

Figura 8: Conexión de agua

Machine Translated by Google

Paso 6: Asegúrese de que el interruptor principal (Pos. C, Fig. 4) esté en la posición “0” y conecte el conector.

Paso 7: Gire el interruptor principal (Pos. C, Fig. 4) a la posición- Al activar el pulmón “1”, se enciende el indicador luminoso (Pos. A, Fig. 4) en el panel de control.

Paso 8: Presione la palanca de la pistola rociadora manual (Pos. 13, Fig. 4) y espere hasta que salga un chorro continuo de agua.

Utilizando la lanza con cabezal pulverizador (Pos. 15, Fig. 4)

Paso 9: Coloque el interruptor principal (Pos. C, Fig. 4) en la posición “0” y cierre el grifo.
Presione la palanca de la pistola pulverizadora manual (Pos. 13, Fig. 4) para liberar la presión residual.

Paso 10: Sujete la lanza (Pos. 15, Fig. 4) a la mano.
Conecte la pistola pulverizadora (elemento 13, Fig. 4) y apriétela firmemente hasta que se detenga.

8.1 Conexión eléctrica

La sección transversal del cable de extensión debe ser proporcional a su longitud. Cuanto más largo sea, mayor deberá ser su sección transversal.
Utilice cables y conectores con protección IPX5.

- Al utilizar un cable de extensión, asegúrese de que tenga las mismas dimensiones que el cable de alimentación de la limpiadora de alta presión y evite el contacto entre los cables y líquidos o superficies conductoras.

- Siempre extraiga el cable del enchufe sujetándolo únicamente por el enchufe.
Enchúfelo a la toma de corriente de la pared, nunca al cable.
Proteja el cable de los daños causados por el calor, el aceite y los bordes afilados.

Antes de cada uso, se debe revisar el cable de alimentación para detectar daños como grietas o signos de desgaste. Cualquier daño debe repararse de inmediato.

- No toque el enchufe ni la toma de corriente. con las manos mojadas.

9 Operación

9.1 Funcionamiento estándar (alta presión)

Paso 1: Asegúrese de que la boquilla-
El cabezal (Fig. 9) no está en la posición de agente de limpieza/baja presión como se muestra en la Fig. 9a (véase también la sección “Funcionamiento con agente de limpieza”).

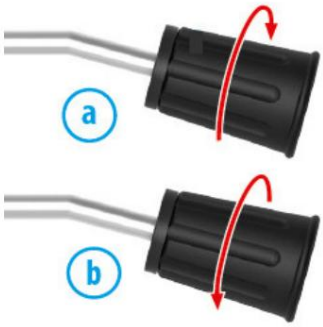

Figura 9: Funcionamiento estándar

Paso 2: Abra el grifo de entrada de agua.

Paso 3: Ponga en marcha la hidrolimpiadora...
El interruptor principal (Pos. C, Fig. 4) está configurado en la posición “1”.

Paso 4: Presione la palanca de la pistola pulverizadora manual (Pos. 13, Fig. 4) y asegúrese de que el chorro de la boquilla sea uniforme y no gotee.
Espera hasta que salga un chorro continuo de agua.

Paso 5: Si es necesario, reduzca la presión utilizando la presión- Ajuste utilizando el mando de ajuste (Pos. 10, Fig. 4). Girar en el sentido de las agujas del reloj aumenta la presión, y girar en sentido contrario la disminuye. La presión se puede leer en el manómetro (elemento 9, figura 4).

9.2 Funcionamiento con agentes de limpieza

¡PELIGRO!

¡Utilice únicamente productos de limpieza suministrados o recomendados por el fabricante que sean altamente biodegradables!

Para manipular el producto de limpieza, siga las instrucciones que aparecen en la etiqueta del envase.

Paso 1: Gire el interruptor principal (Pos. C, Fig. 4) a la posición “0”.

Paso 2: El extremo libre de la succión del agente de limpieza manguera (elemento 5, fig. 10, o elemento 17, fig. 4) con la abrazadera suministrada (elemento 2, fig. 10) en la boquilla de succión del agente de limpieza (elemento 17, fig. 4). Fije (elemento 4, Fig. 10) el conjunto de boquillas de chorro (Pos. 1, Fig. 11).

Machine Translated by Google

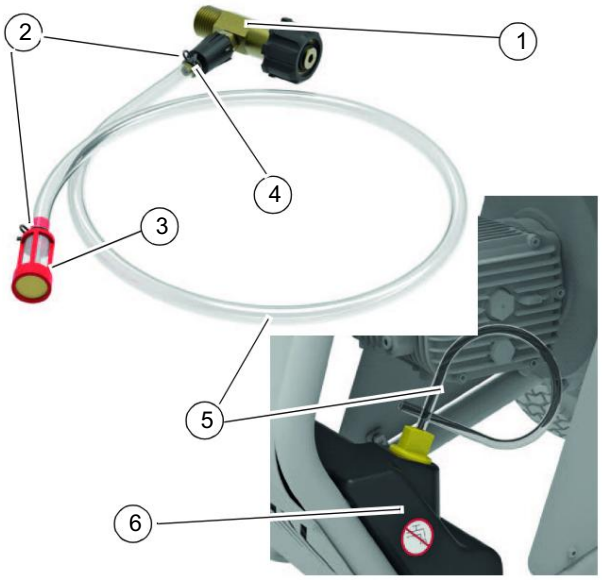

Figura 10: Funcionamiento con agente de limpieza

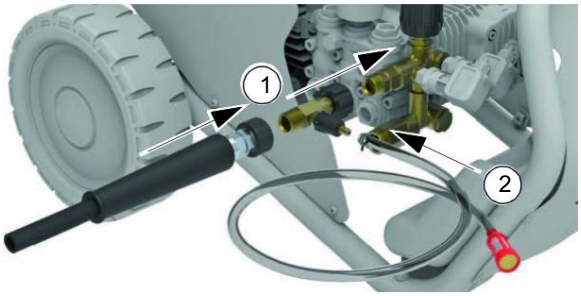

Figura 11: Conexión

Paso 3: Conecte el acoplamiento de liberación rápida del juego de boquillas (elemento 1, Fig. 10) a la conexión de salida de agua (elemento 11, Fig. 4) y apriételo. A continuación, apriete la tuerca anular a mano (elemento 2, Fig. 11).

Paso 4: Introduzca la manguera (elemento 5; Fig. 11) en el depósito (elemento 5; Fig. 11) que ya está lleno con el agente de limpieza. 6, Fig. 10 o Pos. 7, Fig. 4).

ATENCIÓN: ¡ Siga las recomendaciones de dosificación que aparecen en la etiqueta del producto de limpieza!

Paso 5: Coloque el cabezal de la boquilla como se muestra esquemáticamente en la Fig. 9a.

Gire como se muestra y luego accione la palanca de la pistola pulverizadora manual (Pos. 13, Fig. 4): comenzará la dispensación del agente de limpieza.

Paso 6: Ponga en marcha la hidrolimpiadora...

El interruptor principal (Pos. C, Fig. 4) se gira a la posición “1” y se acciona la palanca de la pistola pulverizadora manual (Pos. 13, Fig. 4); la succión y la mezcla se producen automáticamente mientras el agua fluye a través de ella.

Paso 7: Para detener el suministro de agente de limpieza-

Para que la hidrolavadora vuelva a funcionar a presión normal (alta presión), suelte la palanca de la pistola pulverizadora manual (Pos. 13, Fig. 4), gire el interruptor principal (Pos. C, Fig. 4) a la posición “0” y accione el cabezal de la boquilla como se muestra en la Fig. 9b.

9.3 Parada operativa

Si es necesario interrumpir el chorro de alta presión y apagar la pistola pulverizadora sin desconectar la limpiadora de alta presión, se debe activar el mecanismo de bloqueo (Pos. 1, Fig. 2).

Al soltar el gatillo de la pistola pulverizadora (elemento 13, figura 4), la hidrolimpiadora pasa al modo de derivación. Si permanece en este estado, se detendrá automáticamente después de aproximadamente 13 segundos.

La hidrolimpiadora reanuda su funcionamiento al volver a pulsar la palanca de la pistola pulverizadora.

9.4 Apagado

Paso 1: Cierra el grifo.

Paso 2: Vacíe el agua de la hidrolavadora.

Para liberarlo, mantenga presionada la palanca de la pistola pulverizadora durante unos segundos.

Paso 3: Mueva el interruptor principal (Pos. C, Fig. 4) al ste-

Gire el selector a "0" y desconecte el cable de alimentación.

Paso 4: Libere la presión residual de la manguera de alta presión.

Libere la presión manteniendo presionada la palanca de la pistola pulverizadora durante unos segundos.

Paso 5: Espere hasta que la hidrolavadora se haya enfriado.

Machine Translated by Google

10 Cuidado, mantenimiento y reparación/ reparar



¡PELIGRO!

¡Peligro de electrocución!

El contacto con componentes eléctricos activos es potencialmente mortal. Los componentes eléctricos encendidos pueden moverse sin control y causar lesiones graves.

- Antes de comenzar los trabajos de limpieza y mantenimiento -
Por favor, desconecte el cable de alimentación.

10.1 Mantenimiento mediante limpieza

La hidrolimpiadora debe mantenerse siempre limpia.

Compruebe que los tornillos y las tuercas estén bien apretados antes de cada uso y a intervalos regulares.

ren y los componentes de la limpiadora de alta presión en

Compruebe si hay roturas o desgaste.



Guantes de protección adecuados

¡Utilice guantes de protección adecuados para la limpieza!

10.2 Mantenimiento y reparación

Los trabajos de mantenimiento y reparación solo podrán ser realizados por personal cualificado.

Si la hidrolimpiadora no funciona correctamente, póngase en contacto con un distribuidor especializado.

Todos los dispositivos de protección y seguridad deben reinstalarse inmediatamente después de que se hayan completado los trabajos de reparación y mantenimiento.

La limpieza regular permite mantener la eficiencia operativa y el rendimiento de la limpiadora de alta presión.

Actividad de intervalos	
Cada usar	1. Compruebe el cable de alimentación, la manguera de alta presión, las conexiones, la pistola pulverizadora manual y la boquilla. 2. Compruebe el nivel de aceite de la bomba. Esto solo debe hacerse con el motor apagado y la hidrolimpiadora fría.
Semanalmente	Limpieza del filtro de entrada de agua (Pos. 4, Fig. 7) Desenrosque la manguera de entrada de agua y retire el filtro. Sostenga el filtro bajo el grifo de agua corriente o límpielo con aire comprimido. Si es necesario, utilice un producto antical para la limpieza. Utilice una herramienta de limpieza o reemplace el filtro.
Mensual	1. Limpieza del filtro de succión del agente de limpieza (Pos. 3, Fig. 10). Sostenga el filtro bajo el grifo de agua corriente. diez o soplar con aire comprimido Si es necesario, utilice un producto antical para la limpieza. Utilice una solución de limpieza o reemplace el filtro. 2. Limpieza de la boquilla. Para limpiar, inserte la aguja suministrada en la abertura de la boquilla. Si la limpieza no es suficiente, reemplace la boquilla. La boquilla puede estar equipada con un Se puede sustituir por una llave de tubo de 14 mm (no incluida). 3. Circuito de entrada y salida de agua Compruebe el correcto funcionamiento. 4. Compruebe la presión de los neumáticos. 5. Compruebe la fijación de la bomba al motor y del motor al bastidor. Si los sujetadores no están bien apretados, no se debe utilizar la limpiadora de alta presión.
Mantenimiento a cargo del servicio de atención al cliente:	
cada 200 Horas	1. Compruebe el circuito hidráulico de la bomba. 2. Compruebe el montaje de la bomba.
cada 400 Horas	1. Cambiar el aceite (bomba). 2. Compruebe las válvulas de entrada y salida de la bomba. 3. Compruebe que los tornillos de la bomba estén bien apretados. 4. Compruebe la válvula de control de la bomba. 5. Compruebe los dispositivos de seguridad.



¡PELIGRO!

Los valores que aparecen en la tabla son aproximados. En aplicaciones especialmente exigentes, puede ser necesario un mantenimiento más frecuente.

10.3 Aceites adecuados para bombas

Los siguientes aceites pueden utilizarse para rellenar:
Mobil Mobilfluid 424

Mobil Mobilfluid 426

Petronas Arbor MTF Especial 10W-30

Shell Spirax S4 TXM

Total Dynatrans MPV

Elfo Tractelf BF16

Castrol Agri Trans Plus 80W

Chevron Textran THD Premium

Q8 Roloil Multivariax 35 HP

Machine Translated by Google

11 trastornos, posibles causas y Medidas

¡PELIGRO!

Si se produce alguno de los siguientes errores, deje de usar la hidrolimpiadora inmediatamente.
Antes de solucionar cualquier problema, apague la hidrolavadora y desenchúfela. Todas las reparaciones y reemplazos deben ser realizados únicamente por personal calificado y capacitado.

¡AVISO!

Si no experimenta problemas con su máquina

Si no puede retirarlo usted mismo, póngase en contacto con su distribuidor Cleancraft más cercano.

Por favor, obtenga la siguiente información de la máquina o de las instrucciones de funcionamiento con antelación, para que podamos ayudarle a resolver su problema de la mejor manera posible.

- Modelo de dispositivo
- Número de serie del dispositivo
- Año de fabricación - Descripción detallada del fallo

Perturbación	posible causa	recurso
El interruptor principal (Pos. C, Fig. 4) está en la posición “1”, pero el LED (Pos. A, Fig. 4) no se enciende.	1. Falta la fuente de alimentación. 2. Activación del dispositivo de apagado. El disyuntor al que está conectada la hidrolimpiadora (fusible, dispositivo de corriente residual, etc.).	1. Compruebe que hay tensión en la red eléctrica y que el enchufe está correctamente insertado en la toma de corriente. 2. Reinicie el dispositivo apagado. Si este problema vuelve a ocurrir, póngase en contacto con el servicio de atención al cliente.
La hidrolavadora vibra fuertemente y es muy alto.	1. El filtro de agua está sucio. 2. Se aspira aire. 3. Suministro de agua insuficiente arma. 4. Interrupciones en el circuito de succión (Lazos, arrugas, etc.).	1. Limpie el filtro de agua. 2. Compruebe si hay fugas en el sistema de admisión. 3. Compruebe que el grifo esté completamente abierto y que el caudal de la red de agua coincida con los datos introducidos en el capítulo "Datos técnicos". 4. Utilice una manguera de succión sin dobleces ni torceduras.
La hidrolavadora alcanza su máximo Presión	1. La válvula de control está ajustada a una presión inferior a la presión máxima. 2. El cabezal del soporte de la boquilla está en la posición de baja presión. 3. La boquilla está desgastada (Fig. 9). 4. El separador del sistema está defectuoso.	1. Aumentar los valores de presión - aumentar la presión usando La presión se puede ajustar mediante el mando de ajuste de presión (elemento 10, figura 4). Al girarlo en el sentido de las agujas del reloj, aumenta la presión. 2. Gire el cabezal de la boquilla como se muestra esquemáticamente en la figura 9a o 9b. 3. Reemplace la boquilla. 4. Instrucciones de funcionamiento del separador del sistema observar.
Baja extracción del agente limpiador.	1. El agente de limpieza utilizado Es demasiado viscoso. 2. El cabezal del soporte de la boquilla está en la posición de baja presión. 3. Filtro de entrada del agente de limpieza atascado.	1. Utilice un producto de limpieza recomendado por el fabricante y siga las instrucciones de dilución que figuran en el envase. 2. Gire el cabezal de la boquilla como se muestra esquemáticamente en la figura 9a o 9b. 3. Limpie el filtro de admisión.

Machine Translated by Google

12. Eliminación, reciclaje de

dispositivos antiguos

Por su propio bien y en aras del medio ambiente, asegúrese de desechar todos los componentes de la máquina únicamente a través de los canales designados y aprobados.

12.1 Retirada del servicio

Los equipos en desuso deben ser retirados de servicio de forma inmediata y profesional para evitar un uso indebido posterior y que pongan en peligro el medio ambiente o a las personas.

- Eliminar todos los fluidos operativos que sean peligrosos para el medio ambiente. del dispositivo antiguo.
- Si es necesario, desmonte la máquina en conjuntos y componentes manejables y reutilizables.
- Deseche los componentes de la máquina y los materiales de funcionamiento a través de las vías de eliminación designadas.

12.2 Eliminación de aparatos eléctricos

Tenga en cuenta que los aparatos eléctricos contienen diversos materiales reciclables, así como sustancias perjudiciales para el medio ambiente. Componentes incluidos.

Por favor, ayude a garantizar que estos componentes se separen y se eliminen correctamente. En caso de duda, póngase en contacto con la autoridad local de gestión de residuos.

Para su procesamiento, puede ser necesario solicitar la ayuda de una empresa especializada en la eliminación de residuos.

12.3 Eliminación a través de puntos de recogida municipales

Eliminación de equipos eléctricos y electrónicos usados (Aplicable en los países de la Unión Europea y otros países europeos con un sistema de recolección separado para estos dispositivos).



El símbolo en el producto o su embalaje indica que este producto no debe desecharse como basura doméstica normal, sino que debe llevarse a un punto de recogida para el reciclaje de aparatos eléctricos y electrónicos. Al contribuir a la correcta eliminación de este producto, usted protege el medio ambiente y la salud de sus conciudadanos.

Una eliminación inadecuada puede poner en peligro la salud y la seguridad. El reciclaje de materiales ayuda a reducir el consumo de materias primas. Para obtener más información sobre el reciclaje de este producto, póngase en contacto con su ayuntamiento, la empresa municipal de gestión de residuos o la tienda donde lo adquirió.

12.4 Eliminación de lubricantes

Asegúrese de desechar los refrigerantes y lubricantes usados de forma respetuosa con el medio ambiente. Consulte las instrucciones de eliminación de residuos de su municipio.
Instalaciones para la eliminación de residuos. El fabricante del lubricante proporciona instrucciones para su eliminación. Si es necesario, solicite las fichas técnicas específicas del producto.

13 piezas de repuesto



¡PELIGRO!

¡Riesgo de lesiones por usar repuestos incorrectos!

El uso de piezas de repuesto incorrectas o defectuosas puede crear riesgos para el operario y provocar daños y averías.

- Solo se utilizan repuestos originales del fabricante.
  Utilice únicamente piezas de repuesto aprobadas por el fabricante o por el proveedor.
- En caso de duda, contacte siempre con el fabricante.
  animales.



¡AVISO!

La garantía del fabricante quedará anulada si se utilizan piezas de repuesto no autorizadas.

13.1 Pedido de piezas de repuesto

Las piezas de repuesto se pueden obtener a través del distribuidor autorizado.

Por favor, proporcione la siguiente información clave al realizar consultas o pedidos de repuestos:

- Tipo de dispositivo
- Número de artículo
- Número de posición
- Año de construcción
- Multitud
- método de envío deseado (correo postal, flete, marítimo, Aire, Expreso)
- Dirección de envío

Pedidos de repuestos sin la información anterior
Estos factores no se pueden tener en cuenta. Si no se especifica ningún método de envío, este quedará a discreción del proveedor. La información sobre el tipo de dispositivo, el número de artículo y el año de fabricación se encuentra en la placa de características de la hidrolimpiadora.

Ejemplo

La rueda para la hidrolimpiadora HDR-K 126-21 debe solicitarse por separado. La rueda figura en el catálogo de repuestos.

dibujo 1, número 5.

Al solicitar piezas de repuesto, envíe una copia del plano de las piezas de repuesto (1) con el componente (rueda) y el número de posición (5) marcados al distribuidor autorizado y proporcione la siguiente información:

- Tipo de dispositivo: HDR-K 126-21
- Número de artículo: 7102126
- Número de sorteo: 1
- Número de posición: 5

Machine Translated by Google

13.2 Planos de piezas de repuesto

Los siguientes dibujos tienen como objetivo ayudar a identificar las piezas de repuesto necesarias en caso de una llamada de servicio.

Dibujo de piezas de repuesto 1: Marco

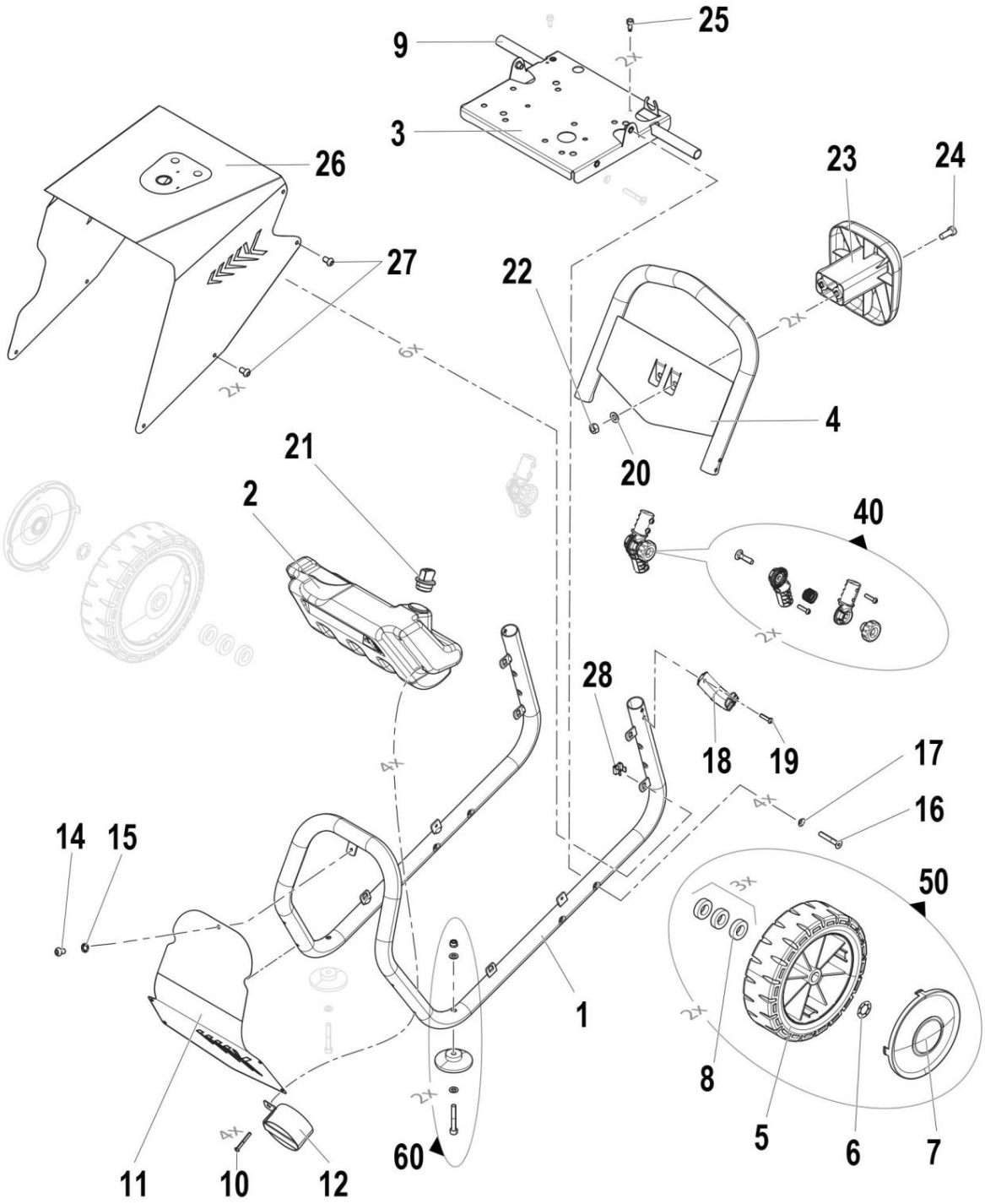

Figura 12: Dibujo de piezas de repuesto 1

Machine Translated by Google

Lista parcial 1

Posición	Descripción	Tamaño	Cantidad		Posición	Descripción	Tamaño	Multitud
1	marco		1		17.	Arandela cónica	M8	4
2	depósitos de agente de limpieza		1		18	anzuelos		1
3	Soporte del motor		1		19	tornillos	M6x25	1
4	manillares		1		20	arandelas	10,5x20x2	2
5	ruedas		2		21	Tapa		1
6	anillos de retención		2		22	Madre	M10	2
7	Cubierta de rueda		2		23	Soporte para manguera		1
8	arandela de plástico		6		24	tornillos	M10x25	2
9	eje de rueda		1		25	tornillos	4.2x13	2
10	tornillos	M5x40	4		26	Cubierta superior		1
11	Portada		1		27	tornillos	M6x10	8
12	soporte		1		28	Madre	M6	6
14	tornillos	M10x60	1		Kit de	40 bisagras		1
disco de	15 dientes	M6	1		Kit de	ruedas 50		1
16	tornillos	M8x50	4		kit de	60 pies		1

Machine Translated by Google

Dibujo de piezas de repuesto 2: Bomba

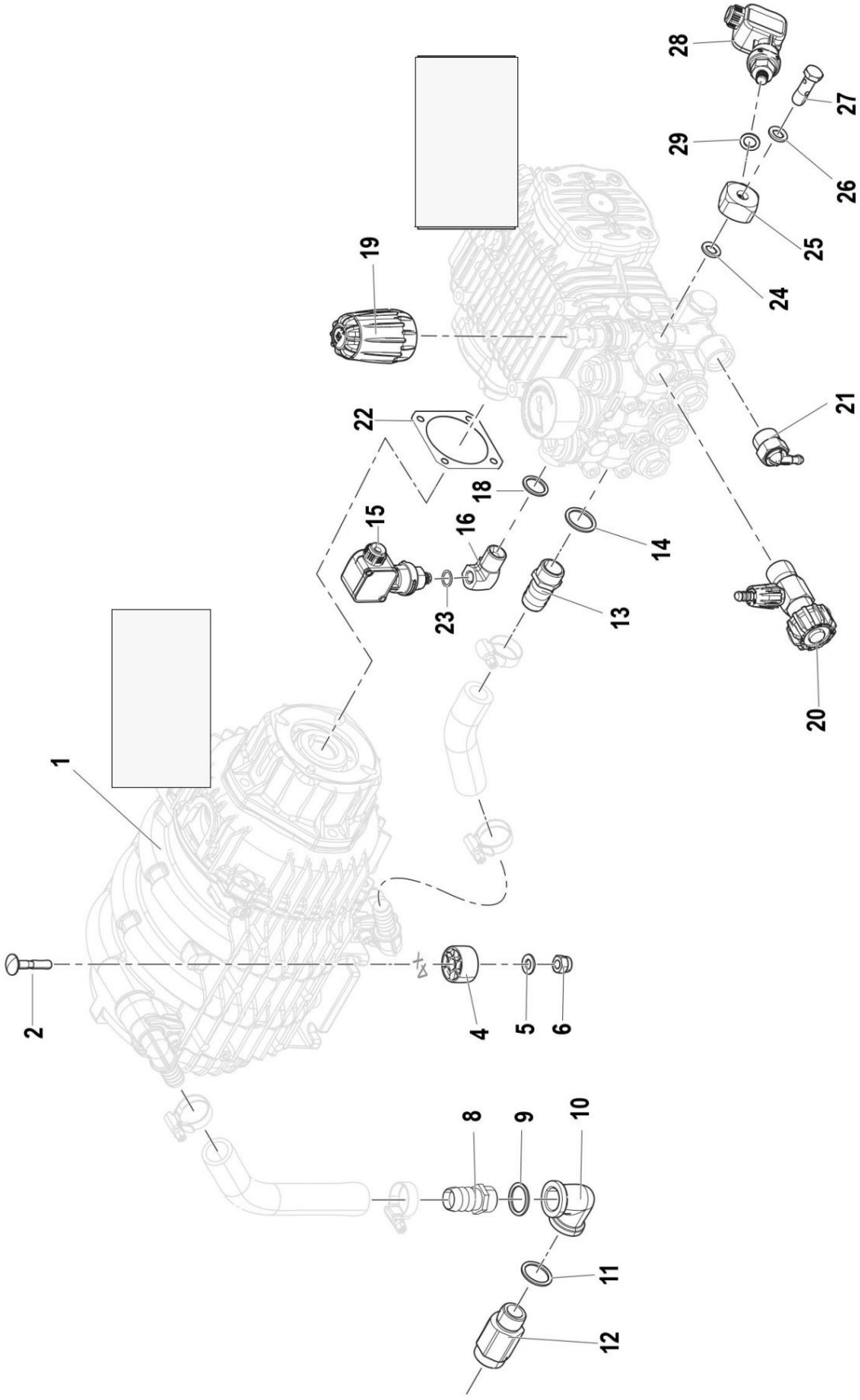

Figura 13: Dibujo de piezas de repuesto 2

Machine Translated by Google

Lista parcial 2

Descripción del artículo		Tamaño	Cantidad	Artículo	Descripción	Tamaño	Multitud
1	Motor	400 V, 50/60 Hz	1	16	piezas de codo	M/F G3/8”-G1/8”	1
2	tornillo	M8x45	4	18	arandela	17,0x22x1,5 AL	1
4	espaciador	30x8,5x20	4	19	Perilla de ajuste de presión		1
5	Arandela 8,4x16x1,6		4	20	Eyector		1
6	Madre M8		4	21	Válvula de protección térmica	G1/2" M	1
8	Conexión de manguera	G1/2” Ø19	1	22	sello		1
9	sello	1/2"	1	23	sello	1/8"	1
10	codos	F/F G1/2”	1	24	sello	1/8"	1
11	sello	1/2"	1	25	Soporte para interruptor de presión	G1/8" M	1
12	niples de tubería	G3/4” - G1/2”	1	26	sello	1/8"	1
13	Conexión de manguera	G1/2” Ø19	1	27	tornillo especial	G1/8" Mx30	1
14	Sello	1/2"	1	28	Interruptor de presión	G1/8” 15 bar	1
15	interruptores de presión	G1/8” 15 bar	1	29	sello	1/8"	1

Dibujo de piezas de repuesto 3: Equipo estándar

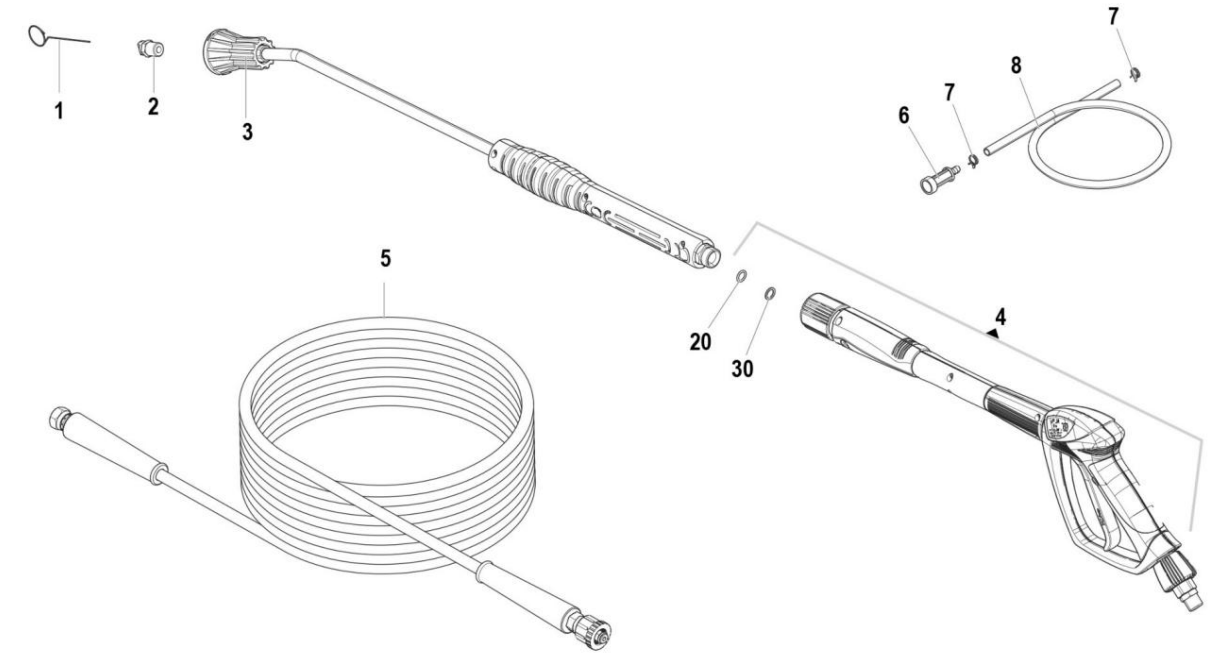

Figura 14: Dibujo de piezas de repuesto 3

Lista parcial 3

Descripción del artículo		Tamaño	Cantidad	Descripción del artículo		Tamaño	Multitud
1	aguja de limpieza de boquilla		1	6	Filtro de agente de limpieza		1
2	cabezales de boquilla	Ø1,52 a 1/4” 350 IX	1	7	abrazaderas para mangueras		2
kit de	3 lanzas	L700	1	8	Manguera de agente de limpieza	7x10 L=700	1
4	Pistol		1	20	juntas tóricas	2,62 x 9,13	1
5	Alta presión Manguera	R2 3/8” L=10MT+CNF	1	30	Anti- Anillo de extrusión	10,20x13,90x1,2	1

Machine Translated by Google

Dibujo de piezas de repuesto 4: Bomba

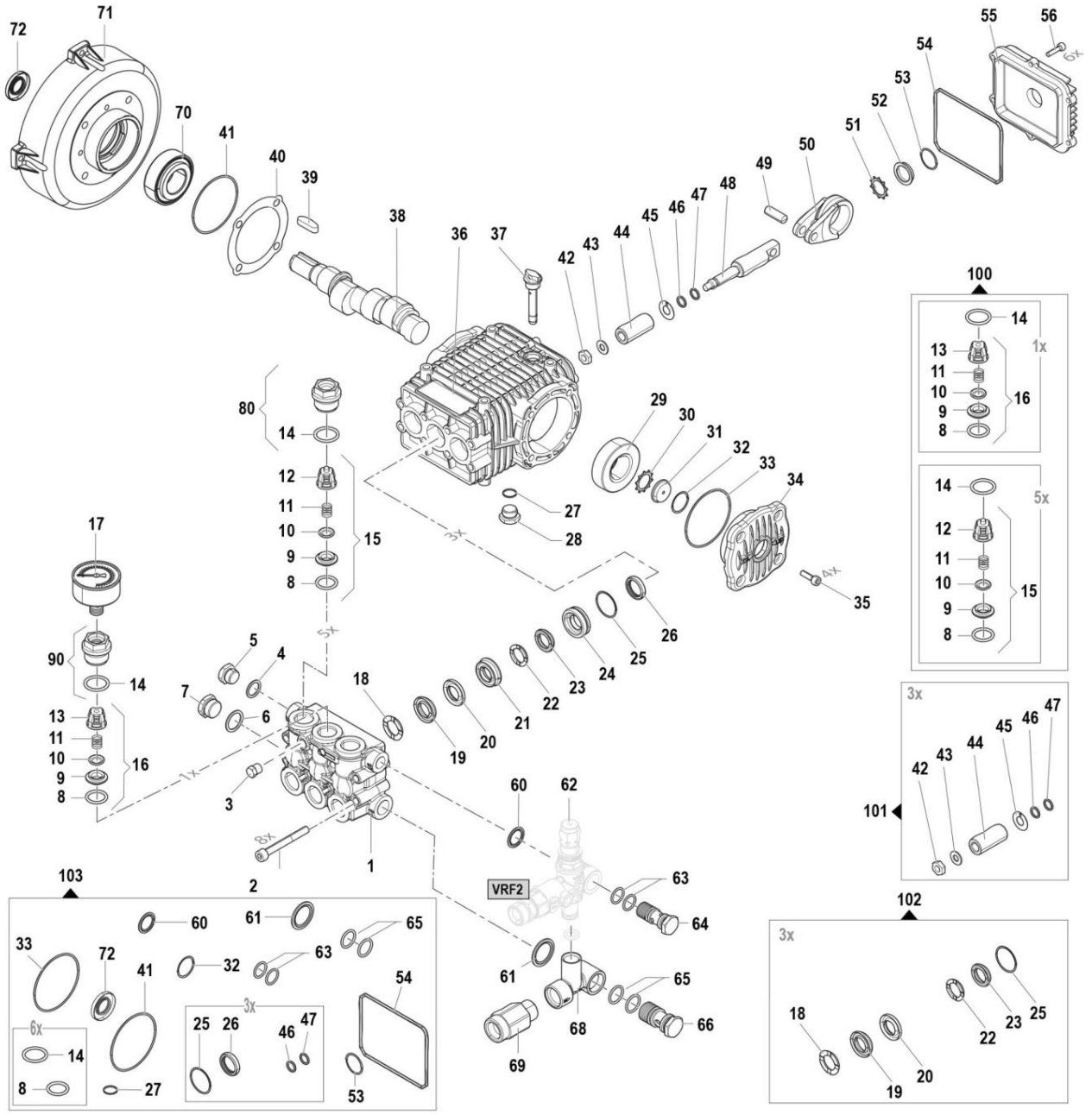

Figura 15: Dibujo de piezas de repuesto 4

Lista parcial 4

Posición	Descripción	Tamaño	Cantidad	Artículo	Descripción	Tamaño	Multitud
1	Distribución	Ø18 Ø20	1 1	39	Ranura para llave	8x7x30	1
2	tornillos	M8x70	8	espaciador de 40 espaciador espaciador espaciador		0,05 mm 0,1 mm 0,19 mm 0,25 mm	1 1 1 1
3	Tapa protectora	G1/4"	1	41	Junta tórica	Ø2x70	1
4	arandelas	Ø16,7x22x 1.5	1	42	pernos especiales		3
5	Tapa protectora	G3/8"	1	43	Arandela	8,2 x 17 x 1,5	3

Machine Translated by Google

Descripción del artículo	Tamaño	Cantidad	Artículo	Descripción	Tamaño	Multitud
6 arandelas	Ø21,2x27x1,5	1	Casquillo cerámico de 44	enchufe de cerámica	Ø18 Ø20	3 3
7 Tapa protectora	G1/2"	1	45 Arandela			3
8 juntas tóricas	Ø2,62x17,13	6	46 juntas tóricas		Ø1,78x7,66	3
9 asientos de válvula		6	47 Anti-	Anillo de extrusión		3
10 válvula		6	Guía del pistón 48			3
11 muelle de válvula		6	49 bolígrafos		Ø10x29	3
12 Caja de válvulas		6	50 bielas			3
13 Caja de válvulas		1	51 Anillo exterior		Ø28	1
14 juntas tóricas	Ø2,62x20,24	6	52	Indicador de aceite		1
15 Kit de válvulas		5	53 Junta tórica		Ø2x24	1
16 Kit de válvulas		1	54 Junta tórica		Ø3x108	1
17 Interruptor de presión	0-250 bar G1/ 4"	1	55 Cárter-	cubrir		1
18 anillo de sellado	Ø18 Ø20	3 3	Tornillo 56		M5x20	6
19 sello	18-32 HT 20-32 HT	3 3	Sello compuesto 60		3/8"	1
Anillo trasero 20	Ø18 Ø20	3 3	61 Sello compuesto		1/2"	1
21 Porta-sellos	Ø18 Ø20	3 3	62 Válvula de control		VRF2	1
22 anillos de sellado	Ø18 Ø20	3 3	63 Junta tórica		Ø2,62x12,32	2
23 Sello	18-32 HT 20-32	3 3	64 Embrague		G3/8"	1
24 soportes para sellos	Ø18 Ø20	3 3	65 juntas tóricas		Ø2,62x15,88	2
25 juntas tóricas	Ø1,78x31,47	3	66 Embrague		1/2"	1
26 anillos de sellado	20x28x5 VT	3	Conector 68			
27 Junta tórica	Ø2x14	1	69 pezones		G3/4"-G1/2" L=54	1
28 Tapa protectora	G3/8"	1	70 rodamientos de rodillos		Ø30x62x21,25	1
29 rodamientos de rodillos	Ø30x62x21,25	1	71	brida		1
30 anillos exteriores	Ø28	1	72 anillos de sellado		25x52x7	1
31 Indicador de aceite		1	Juego de 80 tapas/sellados			5
32 juntas tóricas	Ø2x24	1	Juego de 90 tapas/sellados			1
33 Junta tórica	Ø2x70	1	Kit de 100 piezas de repuesto			1
Brida de 34		1	101	Kit de pistón	Ø18	1
35 tornillos	M8x20	4	101		Ø20	1
36 carcasas de bomba		1	102 Kit de sellado para agua		Ø18	1
37 Varilla medidora de aceite		1	102	caliente	Ø20	1
38 A través de la onda	Ø24	1	103 Kit de juntas para bomba			1

Machine Translated by Google

Dibujo de piezas de repuesto 5: Panel de control

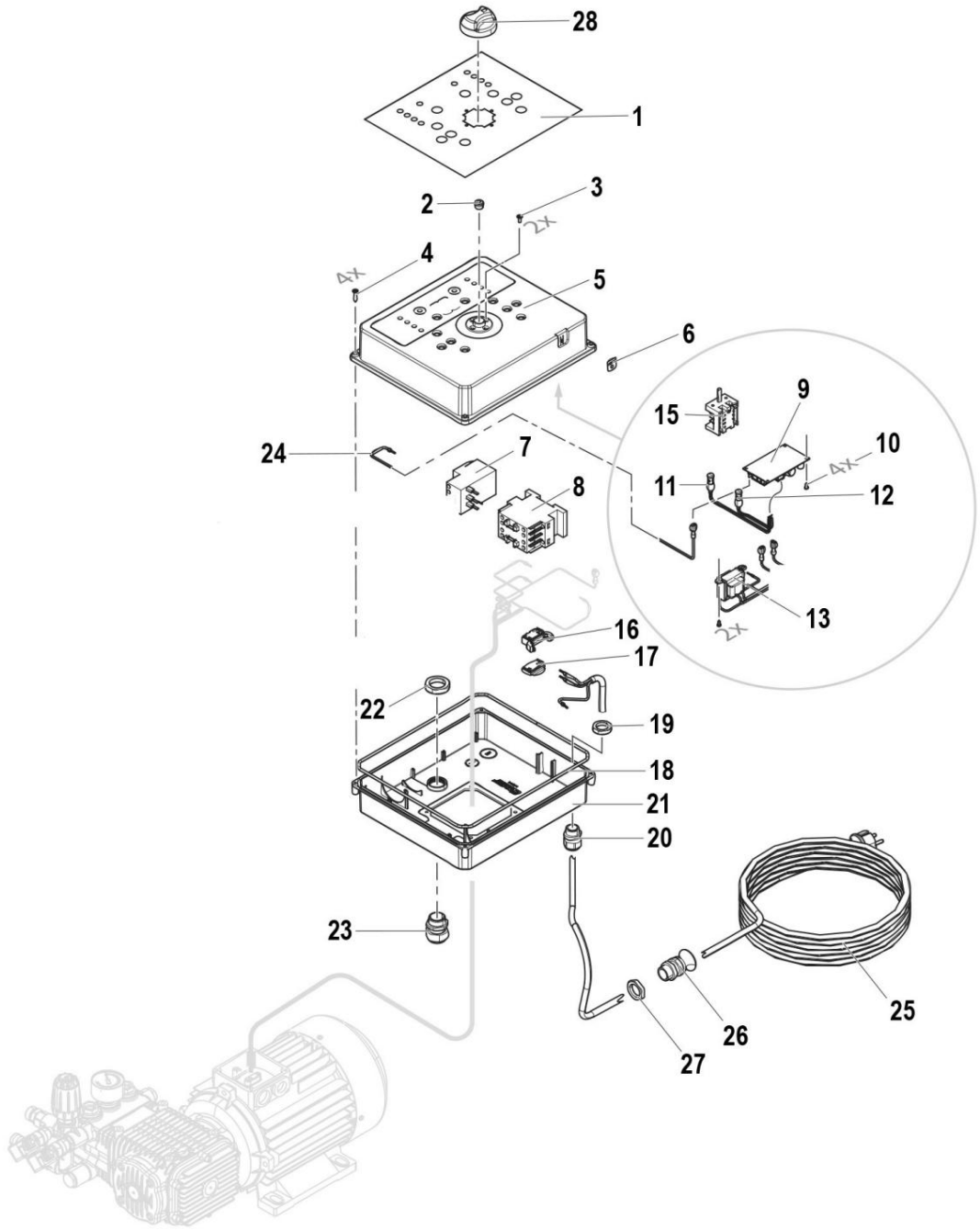

Figura 16: Dibujo de piezas de repuesto 5

Machine Translated by Google

Lista parcial 5

Posición	Descripción	Tamaño	Multitud	Descripción del artículo	Tamaño	Meng mi
1 portada			1	15 interruptores rotativos	0/1 - 3 polos	1
2	Casquillo de sellado		1	16 terminales	4 polos 2,5 mm² DIN35	1
3	tornillo	M4x10	2	Terminal 17	2,5 mm² DIN35	1
4 tornillos		3.5x8	4	18 juntas tóricas	Ø4, L=996	1
5	Tapa de la caja de interruptores		1	19 Tuerca de la Unión	M20x1.5	1
6	Tapa del botón de reinicio		1	Tornillo para cable de 20	M20x1.5	1
7	Relé térmico	12-18 A	1	21 Caja eléctrica		1
8	Schütz	NC1-1810/ 230 V 50/60 Hz	1	22 Tuerca de unión	M25x1.5	1
9	tarjeta de circuitos		1	23 Tornillo para cable	M25x1.5	1
10 tornillos		3.5x8	4	24 cables	1,5 mm²	1
11 LED rojos		2V 75°C	1	25 cables de alimentación + Schuko		1
12 LEDs naranjas		2V 75°C	1	26 Tornillo para cable	PG16	1
13	transformador	40 VA 230/400 V	1	27 Tuerca de unión	PG16	1
14 Condensador		60 McF	1	28 perillas giratorias		1

Machine Translated by Google

Dibujo de piezas de repuesto 6: Kit de reparación de válvulas

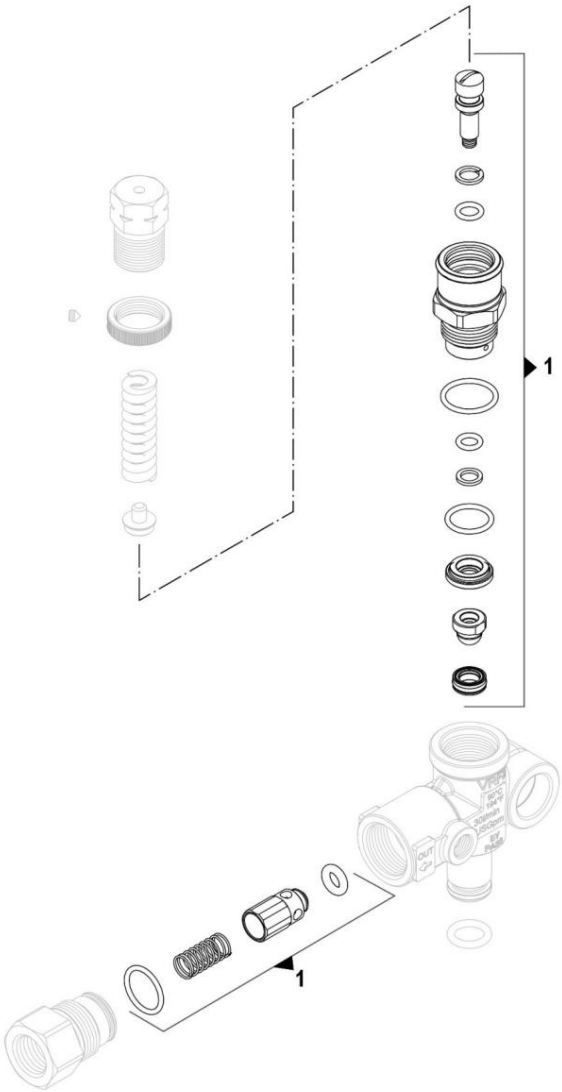

Figura 17: Dibujo de piezas de repuesto 6

Machine Translated by Google

Dibujo de piezas de repuesto 7

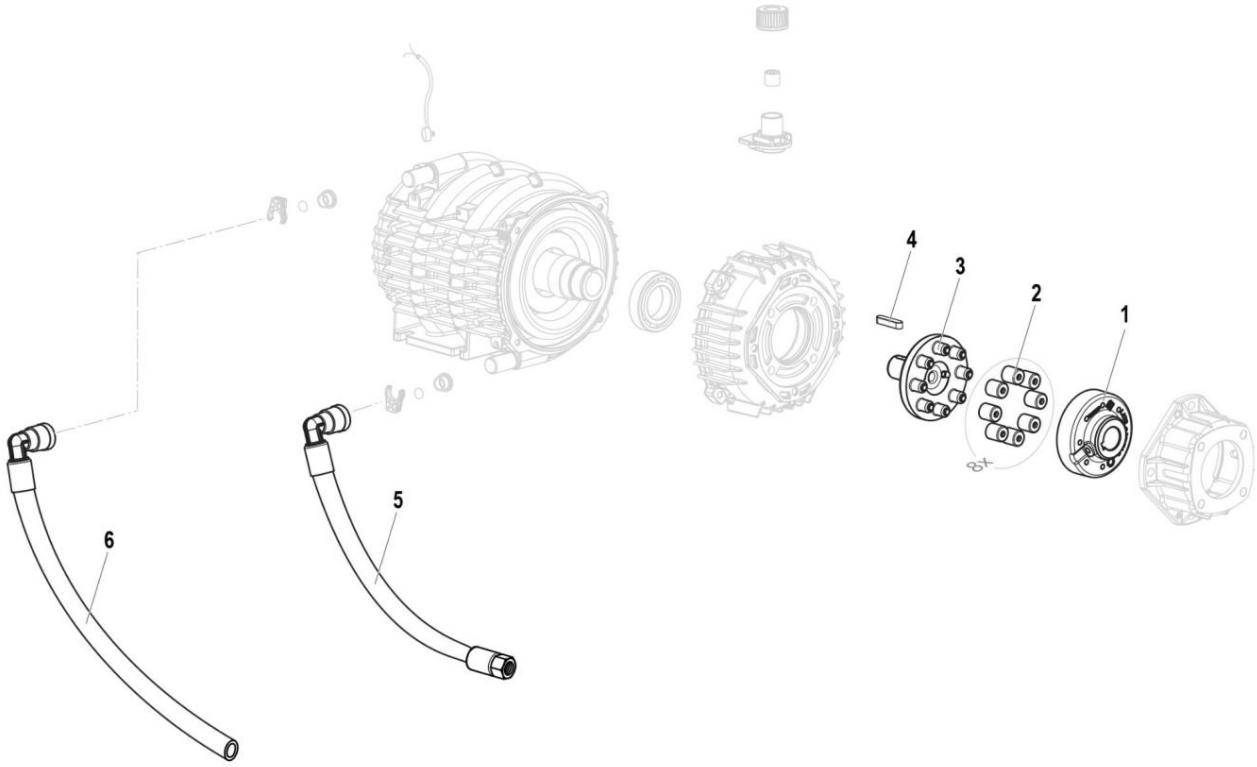

Figura 18: Dibujo de piezas de repuesto 7

Lista parcial 7

Posición	Descripción	Tamaño	Cantidad	Descripción del artículo		Tamaño	Multitud
1	Agarre de media caña Lado de la bomba	Ø24	1	4	Ranura para llave	8x7x32 UNI6604 A	1
2	elementos de acoplamiento de goma		1	5	Manguera de baja presión	L=300	1
3	Agarre de media caña Lado del motor	Ø24	2	6	Manguera de baja presión	L=315	1

Machine Translated by Google

Dibujo de piezas de repuesto 8: Pistola

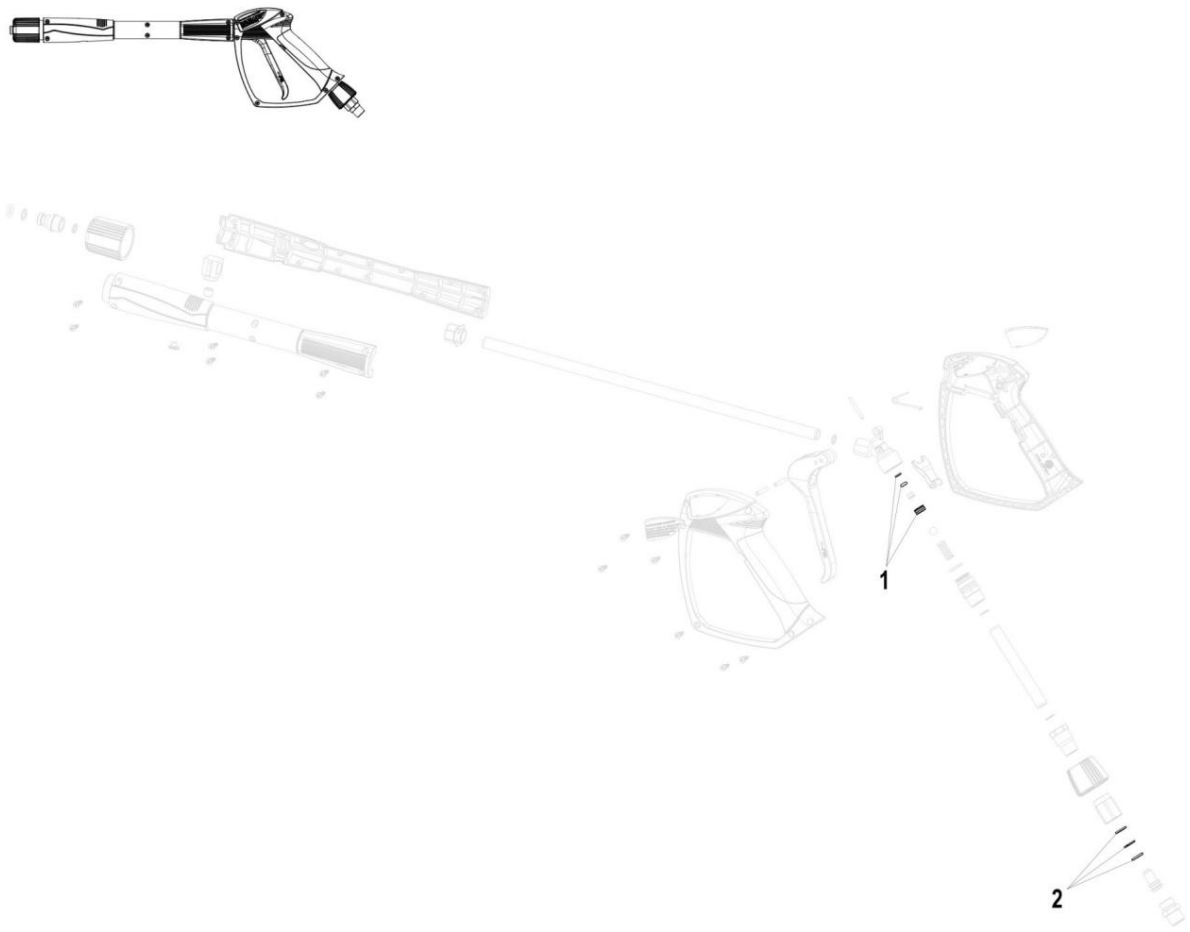

Figura 19: Dibujo de piezas de repuesto 8

Posición	Descripción	Tamaño	Cantidad	Artículo	Descripción	Tamaño	Cantidad
1	Juego de repuestos para pistola		1	2	Juego de piezas de repuesto para la palanca		1

Machine Translated by Google

14 diagramas de circuitos eléctricos

Diagrama de circuito eléctrico 1

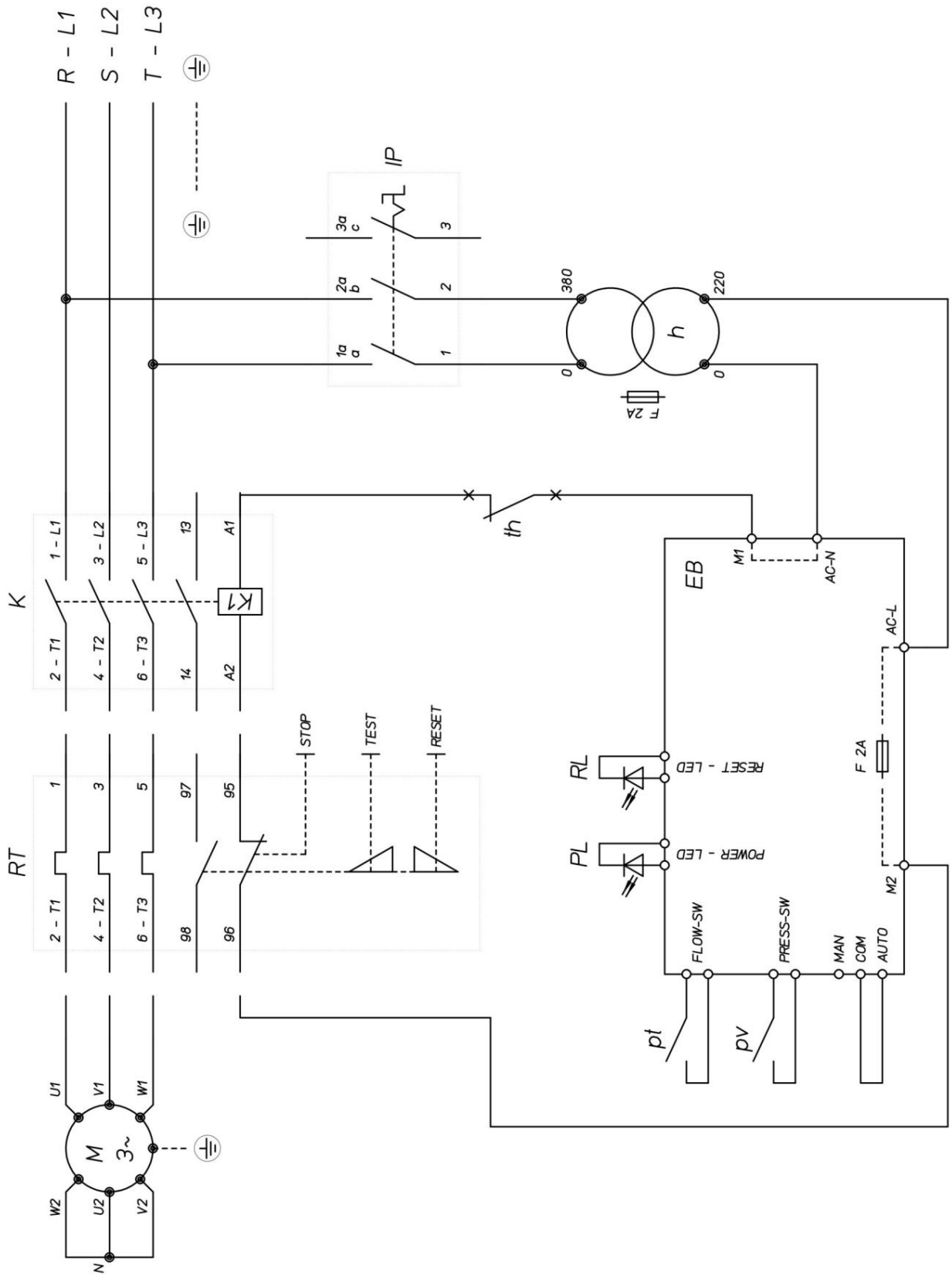

Figura 20: Diagrama del circuito eléctrico 1

Machine Translated by Google

Diagrama de circuito eléctrico 2

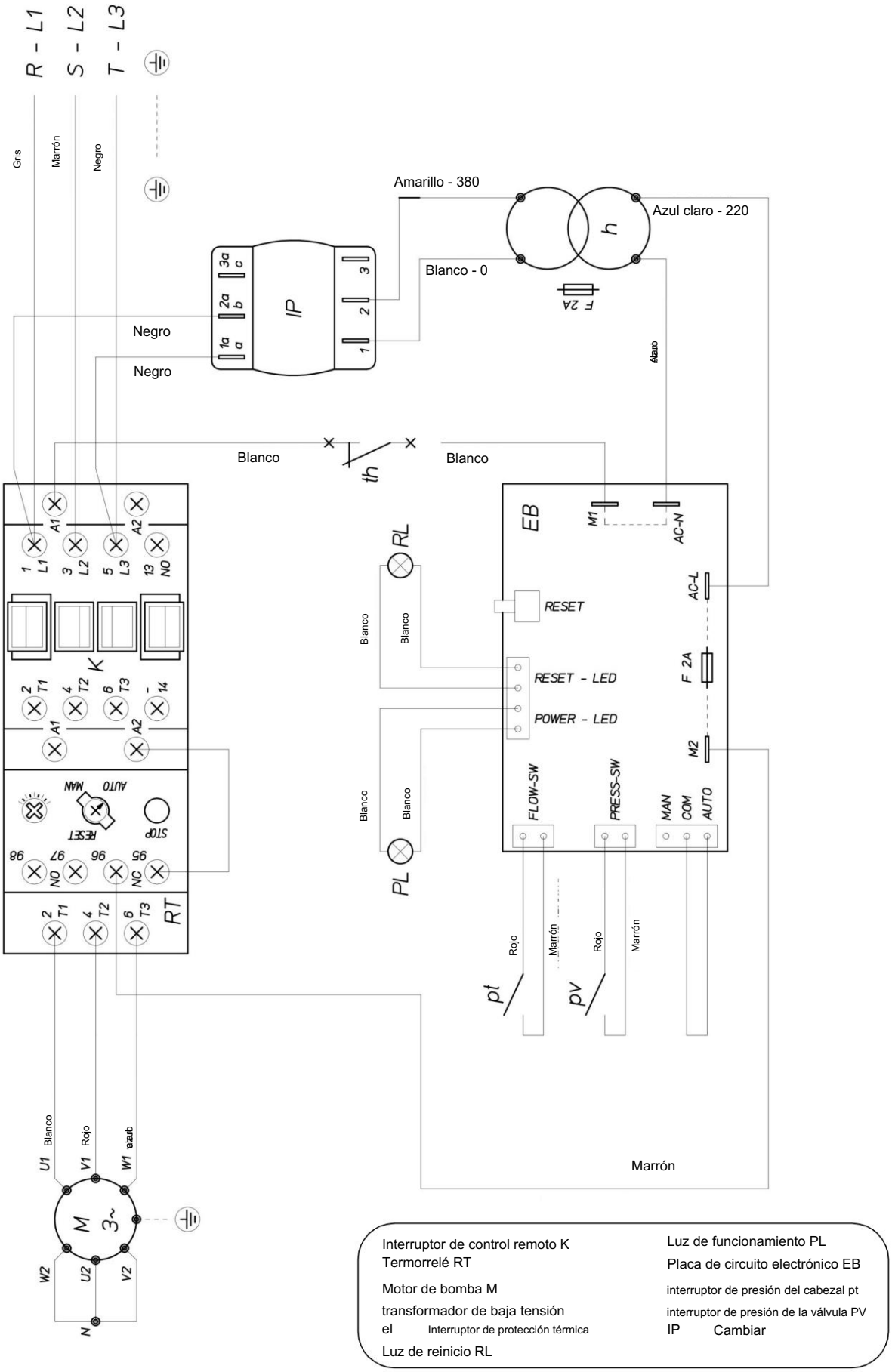

Figura 21: Diagrama del circuito eléctrico 2

Machine Translated by Google

15 Declaración de conformidad de la UE

De acuerdo con la Directiva de Máquinas 2006/42/CE, Anexo II 1.A

Fabricante/Distribuidor:	Stürmer Maschinen GmbH Calle Dr. Robert Pfleger 26 D-96103 Hallstadt

Por la presente se declara que el siguiente producto

Grupo de productos:	Limpiador de alta presión Cleancraft®
Tipo de máquina:	Limpiadora de alta presión de agua fría
Designación de la máquina:	HDR-K 126-21
Número de artículo:	7102126
Número de serie*:	_____
Año de fabricación*:	20_____

* Rellene estos campos utilizando la información que aparece en la placa de identificación.

Cumple con todas las disposiciones pertinentes de la directiva antes mencionada, así como con las demás directivas aplicables (a continuación), incluidas las modificaciones que sean aplicables en el momento de la declaración.

Directivas de la UE aplicables:	2011/65/UE	Directiva RoHS
	2012/19/UE	Directiva RAEE
	2014/30/UE	Directiva EMC
	2000/14/CE	Política de actividades al aire libre

Se aplicaron las siguientes normas armonizadas:

EN IEC 55014-1:2021	Compatibilidad electromagnética: requisitos para electrodomésticos, Herramientas eléctricas y equipos eléctricos similares - Parte 1: Emisión de interferencias
EN IEC 55014-2:2021	Compatibilidad electromagnética - Requisitos para electrodomésticos, herramientas eléctricas y equipos eléctricos similares - Parte 2: Inmunidad - Norma para familias de productos
EN IEC 61000-3-2:2019 + A1:2021	Compatibilidad electromagnética - Parte 3-2: Valores límite - Valores límite para corrientes armónicas (corriente de entrada del dispositivo ≤ 16 A por conductor)
EN 61000-3-3:2013 + A1:2019 + A2:2021 + A2:2021/AC:2022	Compatibilidad electromagnética - Parte 3-3: Límites - Limitación de Cambios de voltaje, fluctuaciones de voltaje y parpadeo en espacios públicos Redes de alimentación de baja tensión para dispositivos con una corriente nominal ≤ 16 A por conductor que no estén sujetos a condiciones de conexión especiales.
EN IEC 61000-3-11:2019	Compatibilidad electromagnética (CEM) - Parte 3-11: Límites - Limitación de cambios de voltaje, fluctuaciones de voltaje y parpadeo en redes de suministro público de baja tensión para dispositivos con una corriente nominal ≤ 75 A por conductor que están sujetos a una condición de conexión especial
EN 60335-1:2012 + AC:2014 + A11:2014 + A13:2017 + A1:2019 + A2:2019 + A14:2019 + A15:2021 + A16:2023	Seguridad de los aparatos eléctricos para uso doméstico y similares - Parte 1: Requisitos generales
EN 60335-2-79:2012	Seguridad de los aparatos eléctricos para uso doméstico y similares - Parte 2-79: Requisitos especiales para limpiadoras de alta presión y limpiadoras de vapor
EN 62233:2008	Métodos para medir los campos electromagnéticos de electrodomésticos y equipos eléctricos similares con respecto a la seguridad de las personas en campos electromagnéticos
EN IEC 63000:2018	Documentación técnica para la evaluación de equipos eléctricos y electrónicos en relación con la restricción de sustancias peligrosas
EN 61000-4-2:2009	EMC - Parte 4-2: Procedimientos de prueba y medición - Pruebas de inmunidad contra la descarga de electricidad estática
EN 61000-4-4:2012	EMC - Parte 4-4: Métodos de prueba y medición - Pruebas de inmunidad contra perturbaciones/ráfagas eléctricas transitorias rápidas
EN 61000-4-5:2014 + A1:2017	Compatibilidad electromagnética (CEM) - Parte 4-5: Procedimientos de prueba y medición - Pruebas de inmunidad frente a sobretensiones
EN 61000-4-6:2014	Compatibilidad electromagnética (CEM) - Parte 4-6: Métodos de prueba y medición - Inmunidad a interferencias conducidas Perturbaciones inducidas por campos de alta frecuencia
EN IEC 61000-4-11:2020 + AC:2020	EMC - Parte 4-11: Métodos de prueba y medición - Pruebas de inmunidad contra Caídas de tensión, interrupciones a corto plazo y fluctuaciones de tensión

Responsable de la documentación: Kilian Stürmer, Stürmer Maschinen GmbH, Dr.-Robert-Pfleger-Str. 26, 96103 Hallstadt

Hallstadt, 6 de marzo de 2026

Kilian Stürmer
Director general

CE

Machine Translated by Google

