Machine Translated by Google

Instrucciones de funcionamiento

Máquina de doble rodillo

DWM-K 340, DWM-H 340, DWM-K 420
DWM-H 420, DWM-K 620, DWM-H 620



DWM-K 340

DWM-K 420



DWM-H 340



DWM-H 420



DWM-H 620



DWM-K 620

Machine Translated by Google

imprimir

Identificación del producto

Máquina de doble rodillo	Número de artículo
DWM-K 340	7220340
DWM-H 340	7220345
DWM-K 420	7220420
DWM-H 420	7220425
DWM-K 620	7220620
DWM-H 620	7220625

Fabricante

Stuermer Maschinen GmbH Dr.-
Robert-Pfleger-Str. 26 D-96103
Hallstadt

Fax: 0951 96555 - 55
Correo electrónico: info@cleancraft.de
Internet: www.cleancraft.de

Información sobre las instrucciones de funcionamiento.

Instrucciones de funcionamiento originales

Edición: 9 de enero de 2020
Versión: 1.04 Idioma:
Alemán
Autor: SN/KP

derechos de autor

Copyright © 2020 Sturmer Maschinen GmbH, Hallstadt, Alemania.

El contenido de estas instrucciones de funcionamiento es propiedad exclusiva de la empresa Sturmer.
La distribución y reproducción de este documento, el uso y comunicación de su contenido están prohibidas salvo que se permita expresamente. Las infracciones obligan a pagar una indemnización.

Sujeto a cambios técnicos y errores.

Contenido

1 Introducción 3
1.1 Derechos de autor..... ..... 3 1.2 Servicio al cliente..... . ..... 3 1.3 Limitación de responsabilidad..... . ... 3 2
Seguridad ....3 2.1 Explicación de los símbolos..... ... . 3 2.2 Responsabilidad del operador .... 4 2.3 Cualificaciones del personal ..... 4 2.4 Equipo de protección personal ..... 5 2.5 Instrucciones generales de seguridad ....5 2.6 Marcas de seguridad en el doble máquina de rodillos 6
3 Uso previsto.....6 3.1 Uso indebido..... ..... 7 3.2 Riesgos residuales..... 7
4 Datos técnicos..... 7
4.1 Tabla..... ..... 7 4.2 Volumen de suministro..... .... 8 5 Placa de identificación ....8 6 Transporte, embalaje, almacenamiento..... .....8 6.1 Transporte .... 8 7 Protección automática del motor.... ....9 7.1 Embalaje..... ... . 9 7.2 Almacenamiento..... ..... 9 7.3 Conexión eléctrica 9
8 Descripción del dispositivo .....10 8.1 Tipo de limpieza agente..... 12
9 Montaje.... ....13 10 Funcionamiento 16
10.1 Puesta en servicio..... 17 10.2 Instrucciones de uso para todos los modelos.....17 10.3 Instrucciones para la limpieza de pisos.....19 11 Limpieza de pisos muy sucios.....19 12 Uso. el Modelo DWM-H .....20 12.1 Uso de los contenedores de ABS para la limpieza soluciones..... ..... 20 13
Recomendaciones para la limpieza del suelo....21 14 Parada del dispositivo ....23 15 Cuidado, mantenimiento y servicio/reparación...23 15.1 Cuidado mediante limpieza .... 24 15.2 Cintas transportadoras..... .... 27 15.3 Precauciones al utilizar el Kits DWM-H..... .. .. 27 15.4 Mantenimiento y reparación/reparaciones..... 28 16 Averías y medidas..... .....29 17 Eliminación, reciclaje de aparatos viejos...30
17.1 Puesta fuera de servicio..... 30 17.2 Eliminación de aparatos eléctricos.... .. .. 30 17.3 Eliminación de lubricantes..... 31 17.4 Eliminación en puntos de recogida municipales.... 31 18 Repuestos 31
18.1 Pedido de repuestos..... .. 31 18.2 Planos de repuestos..... 32 19 Esquemas de circuitos eléctricos .....46 20 Declaración de conformidad UE 50 21
Notas 51

Machine Translated by Google

1 Introducción

Al adquirir la máquina de doble rodillo de CLEAN-CRAFT ha hecho una buena elección.

Antes de la puesta en servicio, lea atentamente las instrucciones de funcionamiento.

Esto proporciona información sobre la correcta puesta en marcha, el uso previsto, así como el funcionamiento y mantenimiento seguro y eficiente de la máquina de doble rodillo.

Las instrucciones de funcionamiento forman parte de la máquina de doble rodillo. Debe conservarse siempre donde se utiliza la máquina de doble rodillo. Además, en el ámbito de aplicación de la máquina de doble rodillo se aplican las normas locales de prevención de accidentes y las normas generales de seguridad.

Las ilustraciones de estas instrucciones de funcionamiento sirven para una comprensión básica y pueden diferir de la versión real.

1.1 Derechos de autor

El contenido de estas instrucciones está protegido por derechos de autor. Su uso está permitido dentro del ámbito de uso de la máquina de doble rodillo. No se permite ningún uso más allá de esto sin el permiso por escrito del fabricante.

Para proteger nuestros productos, registramos derechos de marcas, patentes y diseños, siempre que esto sea posible en casos individuales. Nos oponemos firmemente a cualquier infracción de nuestros derechos de propiedad intelectual.

1.2 Servicio al Cliente

Nuestro servicio de atención al cliente está disponible para información técnica.

Alemania:
Stuermer Maschinen GmbH Dr.-
Robert-Pfleger-Str. 26 D-96103
Hallstadt

Servicio de reparación:
Fax: 0951 96555-111 Correo
electrónico: service@stuermer-maschinen.de
Internet: www.cleancraft.de

Orden de repuestos:
Fax: 0951 96555-119 Correo
electrónico: satzteile@stuermer-maschinen.de

Siempre estamos interesados en información y experiencias que surgen de la aplicación y que pueden ser valiosas para mejorar nuestros productos.

1.3 Limitación de responsabilidad

Toda la información y notas de las instrucciones de funcionamiento se han elaborado teniendo en cuenta las normas y reglamentos aplicables, los últimos avances técnicos y nuestros muchos años de conocimiento y experiencia.

El fabricante no asume ninguna responsabilidad por daños en los siguientes casos:

- No seguir las instrucciones de funcionamiento,
- uso inadecuado,
- uso de personal no capacitado,
- Modificaciones no autorizadas,
- Cambios técnicos,
- Uso de repuestos no autorizados.

El volumen de suministro real puede diferir de las explicaciones e ilustraciones aquí descritas en el caso de diseños especiales, si se utilizan opciones de pedido adicionales o debido a los últimos cambios técnicos.

Las obligaciones pactadas en el contrato de entrega, los términos y condiciones generales y el
Las condiciones de entrega del fabricante y las legales vigentes en el momento de la celebración del contrato.
Reglamentos.

2 seguridad

Esta sección también proporciona una descripción general de todos los paquetes de seguridad importantes para proteger a las personas. para un funcionamiento seguro y sin problemas. En los distintos capítulos se encuentran más indicaciones de seguridad relacionadas con el trabajo.

2.1 Explicación del símbolo

Instrucciones de seguridad

Las instrucciones de seguridad están marcadas con símbolos en estas instrucciones de funcionamiento. Las instrucciones de seguridad se introducen mediante palabras de advertencia que... Exprese el alcance del riesgo.



¡PELIGRO!

Esta combinación de símbolo y palabra de advertencia indica una situación de peligro inminente.
provocará la muerte o lesiones graves si no se evita.

Machine Translated by Google



¡ADVERTENCIA!

Esta combinación de símbolo y palabra de advertencia indica una situación potencialmente peligrosa que, si no se evita, provocará la muerte o lesiones graves.



¡PRECAUCIÓN!

Esta combinación de símbolo y palabra de advertencia indica una situación potencialmente peligrosa que, si no se evita, podría provocar lesiones leves o leves.



¡PELIGRO!

Esta combinación de símbolo y palabra de advertencia indica una situación potencialmente peligrosa que puede provocar daños a la propiedad y al medio ambiente si no se evita.



¡UN AVISO!

Esta combinación de símbolo y palabra de advertencia indica una situación potencialmente peligrosa que puede provocar daños a la propiedad y al medio ambiente si no se evita.

Consejos y recomendaciones



Consejos y recomendaciones

Este símbolo destaca consejos y recomendaciones útiles, así como información para un funcionamiento eficiente y sin problemas.

Para reducir los riesgos de lesiones personales y daños a la propiedad.

Para evitar situaciones peligrosas, se deben observar las instrucciones de seguridad enumeradas en estas instrucciones de funcionamiento.

2.2 Responsabilidad del operador

El operador es la persona que opera la máquina con fines comerciales o económicos.

o lo entrega a un tercero para su uso o aplicación y durante la operación el producto legal

asume la responsabilidad de la protección del usuario, del personal o de terceros.

Obligaciones del operador:

Si la máquina se utiliza en el sector comercial, el operador de la máquina está sujeto a obligaciones legales en materia de seguridad laboral. Por lo tanto, se deben respetar las indicaciones de seguridad contenidas en estas instrucciones de funcionamiento, así como las normas de seguridad, prevención de accidentes y protección del medio ambiente aplicables al área de aplicación de la máquina. En particular se aplica lo siguiente:

- El operador debe conocer la normativa aplicable. información sobre las normas de seguridad laboral y, en una evaluación de riesgos, identificar peligros adicionales que surgen de las condiciones especiales de trabajo en el lugar donde se utiliza la máquina. Debe implementarlas en forma de instrucciones de funcionamiento para el manejo de la máquina.
- Comprobar si la máquina está funcionando al mismo tiempo. Las instrucciones de funcionamiento elaboradas por él se corresponden con el estado actual de la normativa y las adaptan si es necesario.
- El operador debe regular y definir claramente las responsabilidades de instalación, operación, resolución de problemas, mantenimiento y limpieza.
- El operador debe asegurarse de que todas las personas que manipulan la máquina hayan leído y comprendido estas instrucciones. Además, debe formar periódicamente al personal e informarles sobre los peligros.

Además, el operador es responsable de garantizar que la máquina esté siempre en perfectas condiciones técnicas.

Por lo tanto se aplica lo siguiente:

- El operador debe asegurarse de que se respeten los intervalos de mantenimiento descritos en estas instrucciones.

- El operador debe hacer comprobar periódicamente el funcionamiento y la integridad de todos los dispositivos de seguridad.

2.3 Cualificaciones del personal

Los diversos descritos en esta guía.
Las tareas imponen diferentes exigencias a las cualificaciones de las personas a las que se les confían estas tareas.

Machine Translated by Google

¡ADVERTENCIA!

¡Peligro si el personal no está suficientemente cualificado!

Las personas insuficientemente cualificadas no pueden evaluar los riesgos al utilizar la máquina y se exponen a sí mismos y a otros a mayores peligros.
lesiones.

- Todos los trabajos deben ser realizados únicamente por personas cualificadas. han llevado a cabo.
- Personas y niños insuficientemente cualificados mantenerse alejado del área de trabajo.

Sólo podrán realizar cualquier trabajo las personas de las que se pueda esperar que realicen este trabajo de forma fiable. Personas cuya capacidad de reacción, p. b.
No se permiten entradas influenciadas por drogas, alcohol o medicamentos.

Este manual de operación describe lo siguiente:
Las cualificaciones enumeradas de las personas para las distintas tareas se denominan:

Operador:

El operador ha sido instruido por el operador sobre las tareas que se le han asignado y los posibles peligros de un comportamiento inadecuado. El operador sólo podrá realizar tareas que vayan más allá del funcionamiento normal si

si así se indica en estas instrucciones de funcionamiento y el operador se lo ha confiado expresamente.

Electricista:

El electricista está cualificado por su formación técnica, conocimientos y experiencia, así como por su conocimiento de la
Las normas y reglamentos pertinentes pueden realizar trabajos en sistemas eléctricos y reconocer y evitar posibles peligros de forma independiente.

Personal especializado:

Gracias a su formación profesional, conocimientos y experiencia, así como al conocimiento de las normas y reglamentos pertinentes, el personal especializado es capaz de:
realizar el trabajo que se le asigne y reconocer de forma independiente posibles peligros y peligros
para evitar.

Fabricante:

Ciertos trabajos sólo pueden ser realizados por personal cualificado del fabricante. Otro personal no está autorizado para realizar este trabajo. Para realizar los trabajos requeridos contacte con nuestro servicio de atención al cliente
contacto.

2.4 Equipo de protección personal

Los equipos de protección personal se utilizan para proteger a las personas de problemas de salud y seguridad en el trabajo. Durante los distintos trabajos en y con la máquina de doble rodillo, el personal debe utilizar equipo de protección personal, que se describe por separado en cada uno de los apartados de estas instrucciones.

La siguiente sección explica el equipo de protección personal:



guantes protectores

Los guantes protectores protegen tus manos.
componentes con bordes afilados, así como fricciones, abrasiones o lesiones más profundas.



Zapatos de seguridad

Los zapatos de seguridad protegen los pies contra aplastamientos, caídas de objetos y resbalones en superficies resbaladizas.



Ropa de trabajo protectora

La ropa de trabajo protectora es ropa ajustada con baja resistencia al desgarro.

2.5 Instrucciones generales de seguridad

Cabe señalar lo siguiente:

- Utilice los dispositivos de protección y fíjelos firmemente. Nunca trabaje sin dispositivos de protección y manténgalos en funcionamiento.
- Mantener siempre limpios la máquina de doble rodillo y su entorno de trabajo. Asegúrese de que haya suficiente iluminación.
- El diseño de la máquina de doble rodillo no podrá modificarse ni utilizarse para fines distintos a los previstos por el fabricante.
- Nunca trabajar bajo la influencia de enfermedades que perturben la concentración, cansancio, drogas, alcohol o medicamentos.
- Mantenga alejados de su zona de trabajo a niños y personas que no estén familiarizadas con la máquina de doble rodillo.
- No se permite el uso del dispositivo a personas con capacidades físicas, sensoriales o mentales limitadas.
- Utilice la máquina de doble rodillo únicamente de acuerdo con estas instrucciones. El dispositivo es
no está destinado para uso comercial.

Machine Translated by Google

- Nunca poner las manos o los pies encima o debajo piezas giratorias.
- Antes de cada uso, asegúrese de que ninguna pieza de la máquina de doble rodillo esté dañada. Las piezas dañadas deben reemplazarse inmediatamente para evitar riesgos potenciales.
- Sujete firmemente el dispositivo durante el funcionamiento.
- No exponga el dispositivo a la lluvia o la nieve.
fuera de.
- Asegúrese de que los cepillos no se bloqueen durante el funcionamiento. Bloquear los cepillos durante mucho tiempo puede dañar el dispositivo.
- Reemplace las piezas defectuosas inmediatamente. Usar
Además solo repuestos originales.
- No realizar cambios, añadidos o modificaciones a la máquina de doble rodillo.
- Si se produce algún daño en el dispositivo, úselo.
Deje de utilizar el dispositivo y llévelo a revisar por un especialista. repárelo o póngase en contacto con nuestro servicio de atención al cliente.
- No desmonte el dispositivo ni intente repararlo usted mismo.

¡PELIGRO!

No barra objetos calientes como cenizas o cigarrillos con la máquina de doble rodillo.
¡Existe riesgo de incendio!

¡PELIGRO!

¡No utilice la máquina de doble rodillo cuando esté mojada!

2.6 Marcas de seguridad en la máquina de doble rodillo

Hay instrucciones de seguridad adjuntas a la máquina de doble rodillo (Fig. 1), que deben observarse y seguirse.
sen.

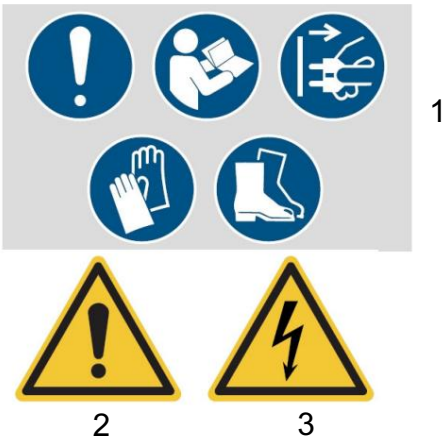

Fig. 1: Instrucciones de seguridad: 1 Señal de obligación: señal general de obligación, leer el manual de instrucciones, desconectar el enchufe, guantes, botas I 2 Señal de advertencia general I 3 Advertencia de tensión eléctrica

Símbolos de seguridad dañados o faltantes en el
La máquina puede provocar acciones incorrectas que involucren a personas y personas.
causar daños materiales. Los símbolos de seguridad adheridos a la máquina no se deben quitar.
Los símbolos de seguridad dañados deben sustituirse inmediatamente.

Desde el punto en el que las señales no son inmediatamente reconocibles y comprensibles a primera vista, la máquina queda fuera de servicio hasta que se coloquen las nuevas señales.
para comenzar a operar.

3 Uso previsto

Además del uso doméstico normal, este dispositivo es apto para su uso en edificios públicos (hoteles, escuelas, fábricas, hospitales, tiendas y oficinas). El uso previsto de este dispositivo es:

Limpieza y secado de suelos fabricados con los siguientes materiales:

Cerámica - caucho - terracota - alfombras - clinker - cemento - madera - plástico - PVC - resina epoxi - ladrillo - pórfido - mármol - granito - cerámica en relieve - pisos con montantes de caucho - arenisca gris - linóleo - porcelana -
Vidrio - mosaico artístico - alfombra - cuarzo - grava - gres.

Cualquier otro uso se considera impropio.

El uso adecuado también incluye el cumplimiento de toda la información contenida en estas instrucciones.

En caso de cambios constructivos y técnicos en el
La empresa Sturmer Maschinen GmbH no asume ninguna responsabilidad por la máquina de doble rodillo.

Quedan excluidas reclamaciones de cualquier tipo por daños debidos a un uso inadecuado.

¡PELIGRO!

Está prohibida cualquier modificación del dispositivo. Además de anular la garantía, el cambio puede provocar incendios y lesiones, así como peligros mortales para el usuario. El fabricante no asume ninguna responsabilidad por los daños causados a objetos o personas como resultado del incumplimiento de estas instrucciones o del mal uso del dispositivo.

Machine Translated by Google

3.1 Mal uso

¡PELIGRO!

¡Peligro si se usa incorrectamente!

El mal uso de la máquina de doble rodillo puede provocar situaciones peligrosas o daños en el dispositivo.

- Nunca utilice materiales incandescentes, inflamables, explosivos o venenosos.
  absorber sustancias nocivas.
- No barrer hojas mojadas ni nada similar.

3.2 Riesgos residuales

Incluso si se cumplen todas las normas de seguridad y se utiliza correctamente la máquina de doble rodillo, todavía existen riesgos residuales, que se enumeran a continuación:

- Existe riesgo de lesiones en las extremidades superiores (p. ej. manos, dedos).
- Existe riesgo de lesiones por piezas calientes.

Antes de realizar cualquier trabajo en el dispositivo, espere hasta que todos los dispositivos en movimiento se hayan detenido por completo y/o hasta que todas las piezas calentadas se hayan enfriado por completo.

4 Datos técnicos

4.1 Tabla

Modelo	DWM-K 340	DWM-H 340	DWM-K 420	DWM-H 420	DWM-K 620	DWM-H 620
Capacidad de trabajo [m²/h]	180	180	350	350	550	550
Dimensiones y pesos						
Longitud [mm]	430	430	430	430	430	430
Ancho/profundidad [mm]	340	340	420	420	620	620
Altura [mm]	1100	1100	1100	1100	1100	1100
Peso [kg]	27,5	30	27,5	30	37,5	
Cepillar						
Diámetro del cepillo [mm]	102	102	102	102	102	102
Ancho [mm]	280	280	350	350	550	550
Presión [g/cm²]	190	190	190	195	160	
Velocidad [min⁻¹]	650-750	650-750	650-750	650-750	650-750	650-750
Conexión eléctrica						
Tensión de conexión	230	230	230	230	230	
fase(es)	1	1	1	1	1	
Tipo de corriente	C.A.	C.A.	C.A.	C.A.	C.A.	
Frecuencia de red	50	50	50	50	50	
Información experta						
Bomba de vacío de potencia [W]	1000	1000	1000	1000	1000	
Ancho chorro de vapor [mm]		250		330		
tanque(s)						
agua dulce [litros]	4.2	2.1	5.4	2.7	9.5	
Agua sucia [l]	2.8	2.8	3.5	3.5	5.5	

Machine Translated by Google

Nivel de ruido

El dispositivo ha sido diseñado y construido de tal manera que el nivel de ruido producido durante el funcionamiento normal se reduce al mínimo.

El nivel de presión sonora generado y evaluado por los distintos componentes de la máquina es <64 db (A) y fue medido en el oído del operador en posición de trabajo durante el ciclo normal de trabajo, de acuerdo con los criterios establecidos por las normas aplicables.

hombres.

El nivel de presión sonora puede variar significativamente según el entorno de trabajo.



¡USE PROTECCIÓN AUDITIVA!

Si hay contaminación acústica constante debido al dispositivo en marcha, utilice protección auditiva adecuada.

Nivel de vibración

El dispositivo ha sido diseñado y construido de tal manera que el nivel de vibración producido durante el funcionamiento normal se reduce al mínimo.

Uno de los distintos componentes de la máquina.
El nivel de vibración generado, evaluado y transmitido a todo el cuerpo es de 0,95 m/s².

KIT DE VAPOR

Este original y exclusivo kit permite a la fregadora de suelos Cleancraft modelo K limpiar y esterilizar cualquier tipo de suelo gracias a un potente JET DE VAPOR.

El chorro de vapor se dirige directamente al suelo a alta temperatura y facilita la eliminación de la suciedad rebelde.

4.2 Alcance de la entrega

- Máquina de doble rodillo
- Dos cepillos universales, grises.
- Instrucciones de funcionamiento

5 placa de identificación

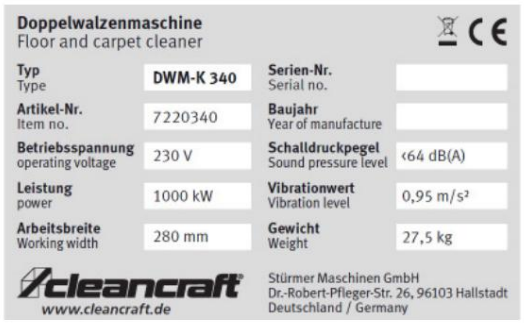

Fig. 2: Placa de características del DWM-K 340

6 Transporte, embalaje, almacenamiento

6.1 Transporte

Después de la entrega, compruebe que la máquina de doble rodillo no presente daños visibles durante el transporte. Si descubre algún daño o falta de accesorios en la máquina de doble rodillo, infórmelo inmediatamente a la empresa de transporte o al distribuidor.

Para un transporte sin problemas, la máquina está equipada con cuatro rodillos de fácil deslizamiento que la levantan automáticamente.

Para transportar la máquina, proceda de la siguiente manera:

Paso 1: coloque el mango en posición vertical (posición de reposo).

Paso 2: Coloque el control (Fig. 3) en la posición RT (TRASLACIÓN DE DESCANSO).

Paso 3: El mango de uno de los dos lados.
hacia abajo y empuje la máquina en la dirección deseada.

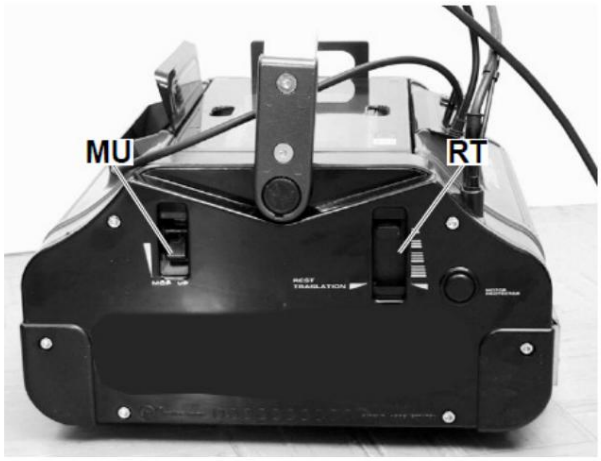

Fig. 3: Bastidor adicional para el transporte

Machine Translated by Google

Bastidor adicional para transporte

El bastidor de transporte adicional (Fig. 4) es una opción para subir y bajar escaleras y para transportar rápidamente la máquina de doble rodillo Cleancraft de una habitación a otra o en suelos irregulares.



Fig. 4: Bastidor adicional para el transporte

7 Protección automática del motor

El “Motor Protector” (interruptor de protección del motor) es un dispositivo de seguridad que detiene el dispositivo en cuanto se producen condiciones que podrían provocar una sobrecarga del motor (p. ej. cuerpos extraños atrapados en las escobillas que podrían... , suministro eléctrico insuficiente, sobrecalentamiento, etc.).

¡PELIGRO!

Antes de retirar cualquier cuerpo extraño de los cepillos, desenchufe el aparato de la toma de corriente.

Después de comprobar y posiblemente arreglar el
Espere 60 segundos para determinar la causa que provocó la sobrecarga del motor y presione el botón “Motor Protec-tor” (MP) para restablecer el funcionamiento del dispositivo.

7.1 Embalaje

Todos los materiales de embalaje y auxiliares de embalaje utilizados en la máquina de doble rodillo son reciclables y siempre deben reciclarse.

Los componentes del embalaje de cartón deben triturarse y eliminarse junto con el papel usado.

Las láminas están hechas de polietileno (PE) y las piezas acolchadas de poliestireno (PS). Puede entregar estos materiales en un punto de recogida de reciclaje o en la empresa de eliminación responsable de usted.

¡ADVERTENCIA!

¡Peligro de muerte!

Los elementos del embalaje pueden presentar posibles peligros (por ejemplo, bolsas de plástico):

- Mantenga los materiales de embalaje fuera del alcance de los niños, personas que no sean conscientes de lo que hacen o animales.

7.2 Almacenamiento

Guarde la máquina de doble rodillo en un ambiente seco, limpio y libre de heladas. Asegúrese de que el dispositivo no se apoye sobre los cepillos cuando esté en posición de reposo, sino que esté sostenido por los cuatro rodillos, que salen automáticamente cuando el controlador está encendido. RT”
(Figura 3). De lo contrario, el peso del aparato podría provocar la deformación de los cepillos.

7.3 Conexión eléctrica

¡PELIGRO!

¡Peligro de muerte por descarga eléctrica!

Existe peligro de muerte en caso de contacto con componentes bajo tensión. Los componentes eléctricos conectados pueden provocar movimientos incontrolados y provocar lesiones graves.

Cable de alimentación con enchufe

- Compruebe periódicamente el cable de alimentación para detectar posibles daños, como grietas o envejecimiento.
- Si el cable está dañado, se debe sustituir previamente. reemplazarse antes de volver a utilizar el dispositivo.
- Utilizar el mismo tipo de cable utilizado por el fabricante, homologado con la marca de calidad europea ENEC.
- La sustitución del cable debe ser realizada por personal cualificado.

Machine Translated by Google

- Evite tocar el cable de alimentación con los cepillos.

- Si el cable de alimentación queda atrapado entre los cepillos, nunca intente sacarlo mientras el dispositivo esté en funcionamiento. Mueva la manija a la posición vertical para apagar la máquina inmediatamente.

- No utilice el dispositivo si el cable de alimentación o el enchufe están dañados, o si el dispositivo se ha caído o dañado de alguna manera.

- No sumerja el dispositivo, el cable de alimentación o el enchufe en agua ni en ningún otro líquido.

- No tirar del cable para desconectar el enchufe de la toma.

8 Descripción del dispositivo

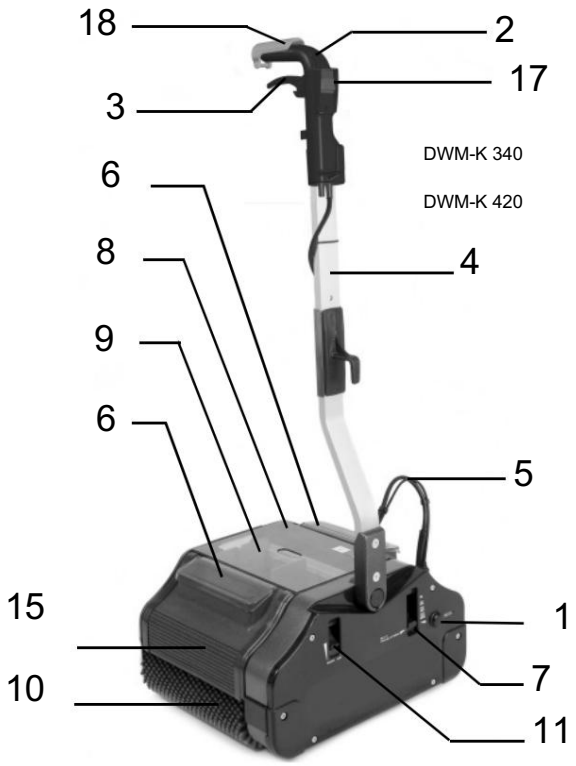

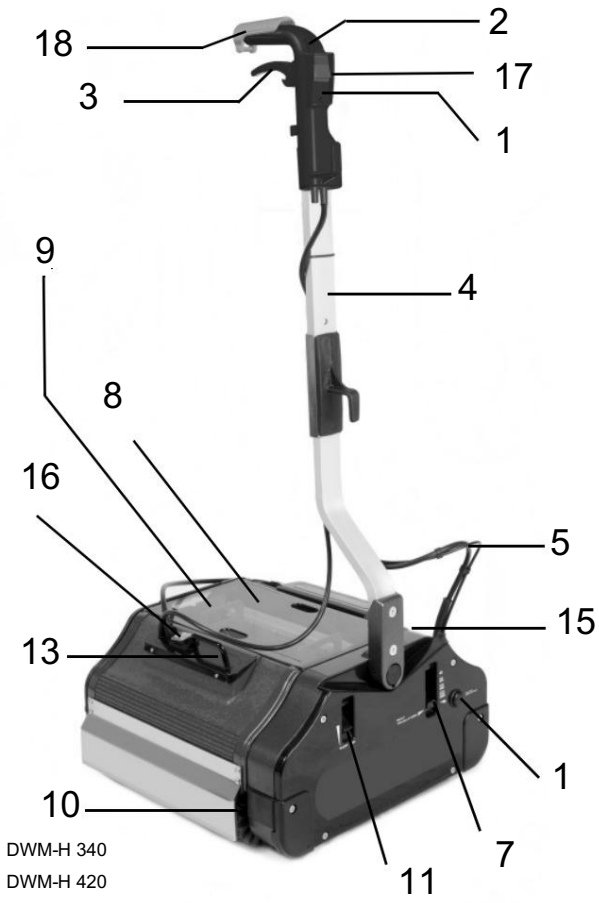

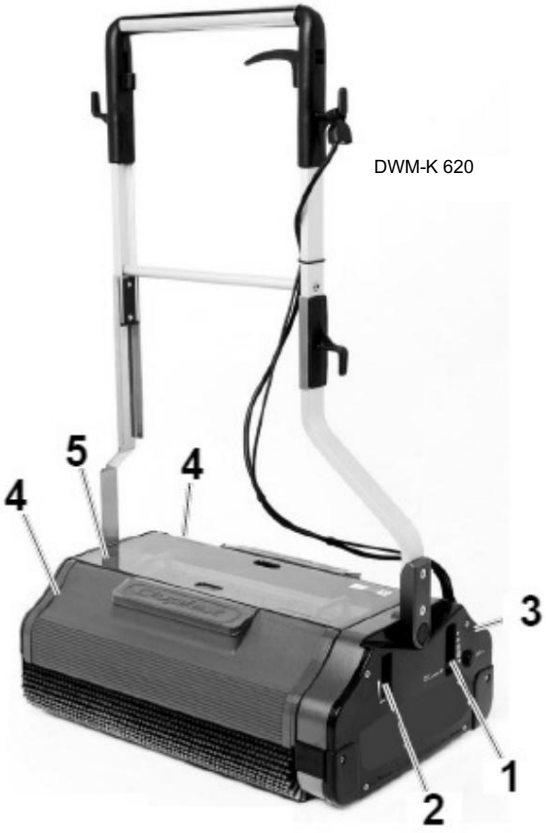

Machine Translated by Google

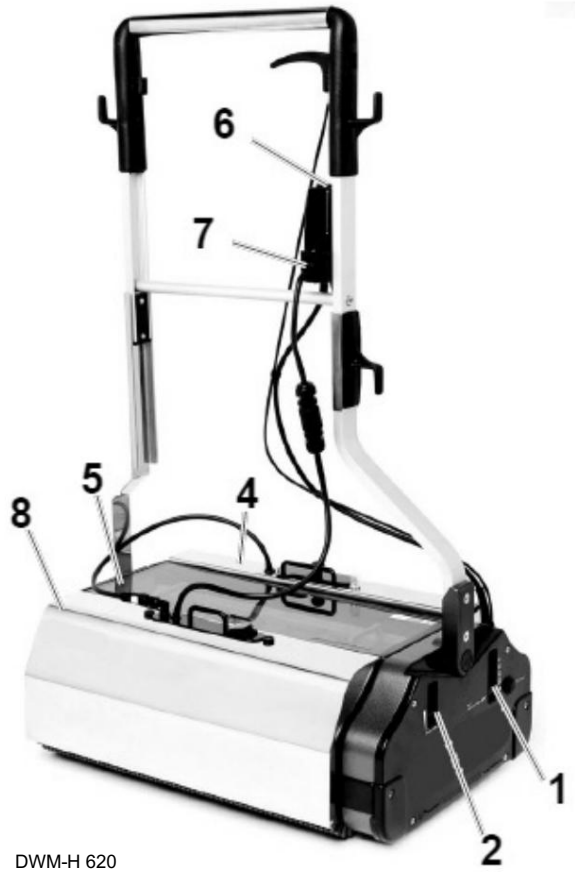

DWM-H 620

Fig. 5: Descripciones de dispositivos

1 interruptor de protección del motor

2 asas

3 palancas para la solución de limpieza.

4 manijas

5 cables de alimentación

6 contenedores de ABS para los productos de limpieza.

7 cepillos reguladores de presión

8 tapas

9 contenedores de almacenamiento

10 pinceles

11 trapear arriba/abajo

12 ruedas para transporte (internas)

13 generadores de vapor

14 interruptores de bomba

15 Motor (interno)

16 interruptores del generador de vapor

17 interruptor principal

18 Mango de seguridad (Arranque y Parada)

19 ABS - depósito de agua con filtro

20 recipientes de agua INOX con filtro

Modelo DWM-H

Limpia, aspira, seca y todo tipo de suelos gracias al uso de un potente chorro de vapor.

El chorro de vapor se dirige directamente al suelo a alta temperatura y facilita la eliminación de la suciedad rebelde.

En particular, la corta distancia entre el chorro de vapor y el suelo permite eliminar
de la suciedad grasa y resistente de suelos duros, lisos y estriados.

El efecto de limpieza con sistema de vapor es extremadamente eficaz en revestimientos de suelos textiles (alfombras, moquetas, etc.) ya que el tejido no se empapa y las fibras además quedan increíblemente frescas.

convertirse en.

La máquina también viene con DOS CONTENEDORES ESTÁNDAR TERN equipados para que puedan ser utilizados de manera convencional con AGUA Y DETERGENTE
puede ser. Los modelos DWM-H requieren un contenedor ter utilizado para almacenamiento y dispensación de agua y el otro para generación de vapor.

Gracias al mango bidireccional, el dispositivo permite al operador trabajar en ambas direcciones y realizar una limpieza completa de suelos y alfombras.

La serie Cleancraft DWM es una máquina para limpieza limpieza de suelos, que está equipada con un nuevo sistema automático de recogida de agua sucia.

Sus características de diseño consisten en el sistema descentralizado accesorio de tamaño reducido de los cepillos cilíndricos y en el Velocidad de rotación que permite:

Descentralización de los cepillos.

Esto significa que se puede llegar a las esquinas de cada pared.

Mango ajustable de dos lados

Para invertir la dirección de alimentación.

Sistema de distribución de líquido doble.

Humedece los dos cepillos al mismo tiempo.

Doble sistema de recogida de suciedad

Se consigue mediante la activación simultánea de dos cintas transportadoras de goma originales.

Consumo equilibrado y fácil

A través del equilibrio total de los componentes.

Machine Translated by Google

Doble sistema de limpieza

Gracias a la acción sinérgica de los dos potentes cepillos, que giran en direcciones opuestas a una velocidad de 5 metros por segundo.

Sistema de doble uso

Remojo con posterior absorción de suciedad o limpieza con absorción simultánea de suciedad.

Mayor diámetro del cepillo

Permite una alta eficiencia en el trabajo y la mejor limpieza en las juntas del piso.

Sistema de inserción de cepillo

Una solución original que elimina las vibraciones durante el funcionamiento. conducción impedida.

Reemplazo de las escobillas

Fácil de quitar con la llave incluida.
Sel.

Cepillos opcionales

Para todo tipo de suelos, para lavar, pulir, alfombrar y lijar.

Dos contenedores de líquido de limpieza.

Fácilmente extraíble y fácil de limpiar.

Contenedor receptáculo

Está situado en el centro del dispositivo y se puede quitar fácilmente. Está equipado con dos eficientes ruedas raspadoras.

Versatilidad de uso

Extremadamente ligero y fácil de usar; no cansa al usuario de ninguna manera.

Cuatro puestos de trabajo

Para la limpieza de suelos de madera, terracota, PVC, cerámica, mármol, piedra, etc.

Ventajas tecnológicas

1.No genera descargas electrostáticas.

2.Motor herméticamente sellado.

3.Mecanismos giratorios sobre rodamientos sellados de acero inoxidable, no requiere mantenimiento.

4. Salida de potencia 110% mayor que todos los demás dispositivos.

5.excelente eficiencia gracias a la suciedad original.
sistema de eliminación.

8.1 Tipo de agente limpiador

¡PELIGRO!

No utilice agentes de limpieza para los modelos DWM-H.

El uso de agentes de limpieza dañará irreparablemente la máquina.

El fabricante no se hace responsable de los daños al dispositivo causados por el uso de agentes de limpieza o productos inadecuados.

El dispositivo se puede utilizar con productos de limpieza adecuados para este tipo de máquina. Cuando utilice agentes de limpieza con respecto a la dilución, siga las instrucciones del fabricante.

Está prohibido utilizar agentes de limpieza inadecuados o productos químicos inadecuados, agresivos y muy ácidos, como:

- sosa cáustica
- ácidos
- Diluyente
- Solvente

¡PELIGRO!

Lea atentamente las etiquetas de las botellas de detergente. Los agentes de limpieza pueden tener efectos nocivos sobre el medio ambiente y, en caso de inhalación, consumo o contacto (piel o mucosas), también sobre el organismo humano. Si es necesario, utilice equipo de protección personal (EPP) mientras utiliza productos de limpieza.

¡UN AVISO!

Los productos de limpieza que disipan la estática pueden dañar los cepillos y las piezas de plástico del dispositivo.

El fabricante declina toda responsabilidad por daños al dispositivo y a los suelos, incluidas alfombras y moquetas, resultantes del uso de agentes o productos de limpieza inadecuados.

Machine Translated by Google

9 asamblea

¡UN AVISO!

Los cepillos de alimentación y el material de montaje se encuentran en el recipiente recogedor de suciedad.

Si algunos componentes faltan o están dañados, comuníquese con el servicio de atención al cliente.

Siga atentamente las instrucciones de este capítulo para montar el dispositivo.

Montaje de la máquina de doble rodillo.

La máquina se entrega en un embalaje de cartón (1).

Por motivos de embalaje y transporte, el dispositivo se entrega desmontado. Verifique el contenido del paquete y asegúrese de que todos los componentes del dispositivo estén presentes y en buenas condiciones.

El embalaje contiene:

- Máquina (2).
- Codo para mango (3).
- Mango (4).
- Tapón de conexión (5).
- Manual de instrucciones (6).
- Contenedor (7).

Para poner en funcionamiento la máquina de doble rodillo, proceda de la siguiente manera:

Paso 1: Retire el embalaje de la máquina de doble rodillo y verifique que la máquina de doble rodillo no tenga daños.

Paso 2: Verifique que el alcance de la entrega esté completo.





Fig. 6: Estado de entrega

Montaje del mango (DWM-K 340, DWM-H 340, DWM-K 420, DWM-H 420, DWM-K 620)

Paso 1: Inserte el codo de la varilla 1 en el asiento del soporte de articulación 2.

Paso 2: Atornille los dos tornillos 3 con la llave incluida en el equipo y apriételos firmemente;

Paso 3: Conecte el mango del mango 4 usando el conector. Instale la tapa del cable 5, asegurándose de apuntar los tornillos 6 hacia adentro y el brazo portacables 7 hacia abajo.

Paso 4: Apriete los tres tornillos 6 con la misma llave provista.

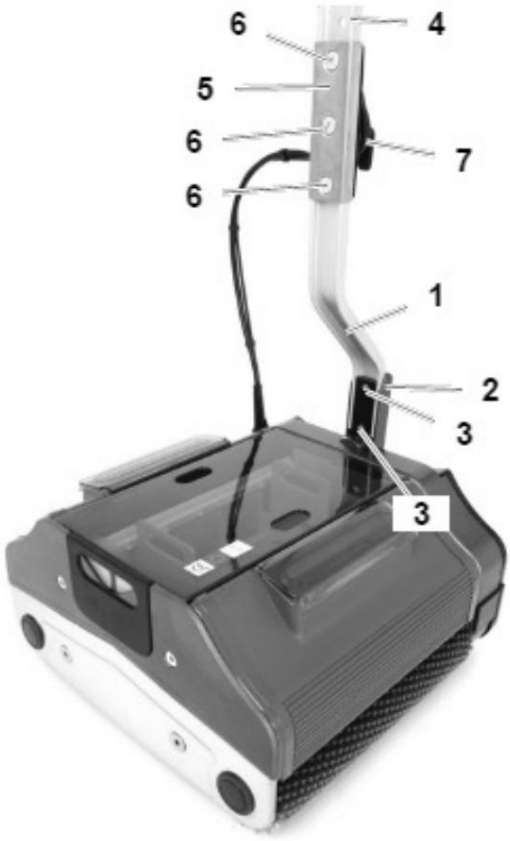

Machine Translated by Google

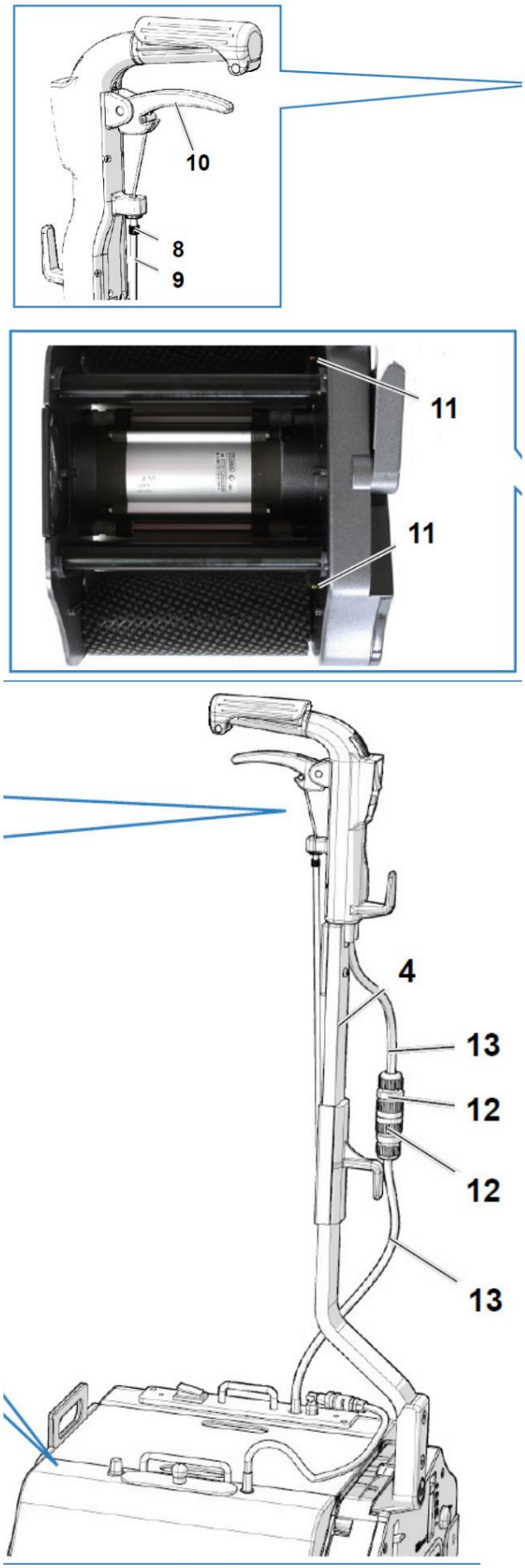

Fig. 7: Montar el mango

La máquina montada debe corresponder a la siguiente figura son equivalentes a.



DWM-K 340

DWM-H 340

DWM-K 420

DWM-H 420

DWM-K 620

DWM-H 620

Fig. 8: Máquina de doble rodillo montada

Paso 5: Ajustar el tornillo 8 del tensor de manguera 9 ubicado debajo de la palanca (10) del mango y al mismo tiempo prestar atención al movimiento de los botones 11, que permiten que el líquido salga de los recipientes.

Paso 6: Asegúrese de que los botones (11) estén perpendiculares a la pared lateral cuando la palanca (10) no esté apretada.

Consejos y recomendaciones

Si los botones se salen, los recipientes de líquido no se pueden insertar ni sacar de sus asientos. Actuando sobre los botones con la ayuda de un destornillador se puede ajustar su posición hacia dentro o hacia fuera.

Machine Translated by Google

Para los modelos DWM-H

Paso 7: Conecte los dos conectores (12) que están unidos al cable 13.
(sólo para los modelos Cleancraft DWM-H).

Montaje del mango (DWM-H 620)

Paso 1: Coloque la pieza del codo 1 en el asiento del soporte 2-
Zen.

Paso 2: Atornille los dos tornillos con la llave incluida y apriételos firmemente.

Paso 3: El segundo codo 7 con los elementos de fijación
Instale los tornillos 8 y 9.

Paso 4: Conecte el mango premontado 4 al conector
Monte el inserto 10 y los tornillos 11.

Paso 5: Conecte el mango premontado 4 usando el conector
Conecte la tapa de conexión 5 y el dispositivo de conexión 16
con los tres tornillos orientados hacia adentro 6 desde el lado
opuesto y apriete firmemente con la llave provista.

Paso 6: Ajuste el tornillo 12 del tensor de manguera 13 ubicado debajo de
la palanca 14 de la perilla.

Paso 7: Preste atención al movimiento de los botones 15, que permiten
que el líquido salga de los contenedores;

Paso 8: Asegúrese de que los botones 15 estén perpendiculares a la
pared lateral cuando la palanca 14 no esté apretada.

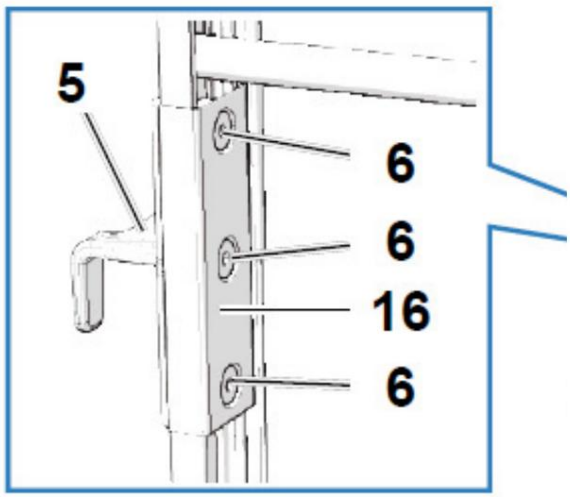

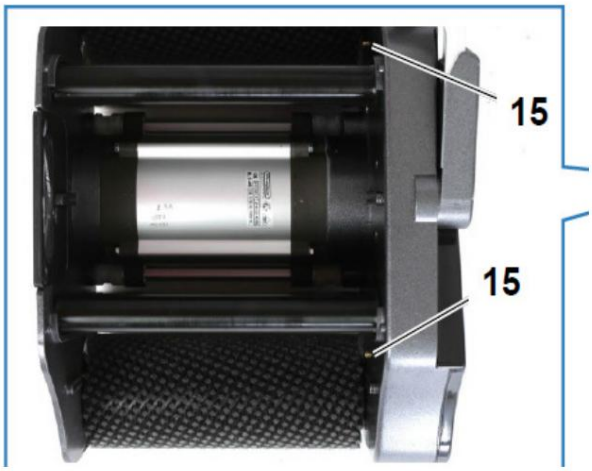

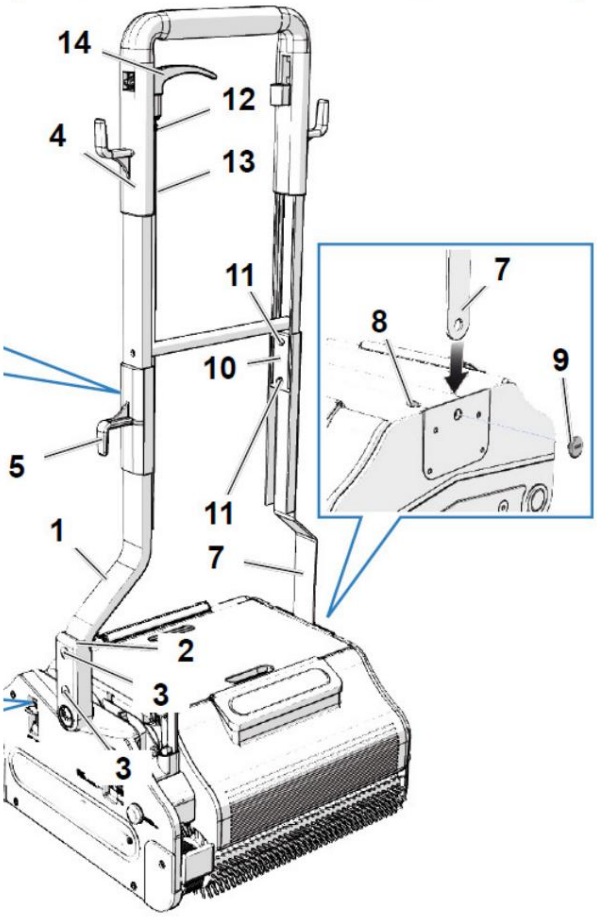

Fig. 9: Montaje del mango (DWM-H 620)

Operando el kit de vapor

Este kit (modelos DWM-H) está equipado con un dispositivo de autocontrol que bloquea la salida de vapor en cualquier momento y/o bajo cualquier condición de trabajo, evitando así posibles daños y accidentes a personas u objetos.

El sistema de generación de vapor funciona de forma continua, sin caldera a presión.

Un filtro con una resina especial en el recipiente suaviza el agua y reduce la calcificación.

Para generar vapor, llene el recipiente únicamente con agua pura.

Machine Translated by Google

Llenar el líquido de limpieza

En el modelo Cleancraft DWM-K la solución de lavado está contenida en dos recipientes que deben llenarse al mismo nivel para poder equilibrar la máquina. En los modelos Cleancraft DWM-H el agua de limpieza sólo está contenida en un recipiente, mientras que el otro recipiente contiene la caldera generadora de vapor.

El modelo DWM-H 620 también está equipado con un indicador de nivel de agua (1), que facilita comprobar el agua restante en el recipiente.

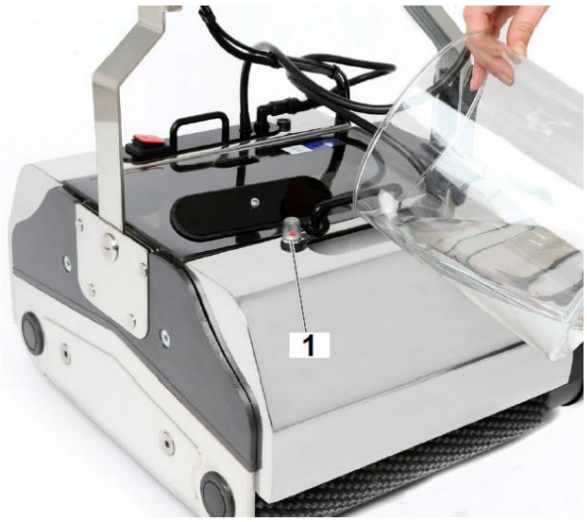

Fig. 10: Llenar el líquido de limpieza

Los contenedores se pueden quitar fácilmente y colocar bajo un grifo con agua corriente.

ser recargado. De lo contrario es posible verter la solución o agua directamente en el recipiente.

¡PELIGRO!

El fabricante declina toda responsabilidad por daños al dispositivo y al suelo de cualquier tipo, incluidas alfombras y moquetas, resultantes del uso de agentes o productos de limpieza inadecuados.

¡PELIGRO!

No se pueden utilizar agentes de limpieza en el modelo DWM-H.

El uso de agentes de limpieza dañará irreparablemente la máquina.

El fabricante no asume ninguna responsabilidad por los daños causados a la máquina por el uso de agentes o productos de limpieza no conformes.

¡PELIGRO!

Llene el recipiente A sólo con agua.

10 operación

¡PELIGRO!

Vacíe el recipiente de recogida de suciedad con regularidad para garantizar un funcionamiento seguro.

¡PRECAUCIÓN!

¡No utilice el dispositivo cuando esté mojado!

¡PRECAUCIÓN!

El dispositivo no está destinado a ser utilizado por personas (incluidos niños) con capacidades físicas, sensoriales o mentales reducidas o por personas que no tengan la experiencia y los conocimientos necesarios, a menos que estén bajo la supervisión de una persona responsable de su seguridad y reciban las instrucciones necesarias para utilizar el dispositivo.

Supervise a los niños y asegúrese de que no jueguen con el dispositivo.

¡PRECAUCIÓN!

- Asegúrese de que el dispositivo no esté apoyado sobre los cepillos cuando esté en posición de reposo, sino que esté sostenido por los cuatro rodillos que salen automáticamente cuando el controlador está en posición “RT”. De lo contrario, el peso del aparato podría provocar la deformación de los cepillos.
- No vierta agua o líquidos directamente sobre el dispositivo.
- El aparato ha sido desarrollado exclusivamente para la limpieza de suelos; Cualquier uso diferente se considerará inadecuado.

Machine Translated by Google

10.1 Puesta en servicio

Paso 1: Asegúrese de que la manija esté en la posición de reposo (perfectamente vertical) y el control esté en la posición "Transporte" (REST TRASLA-CIÓN).

Paso 2: Conecte el enchufe del cable de conexión a una toma que deba estar conectada a tierra.

Fuente 3: Mueva el controlador a una de las cuatro posiciones preseleccionadas, dependiendo de la limpieza que desee lograr.

(MU = M op - U p: entrada de recogida de suciedad)

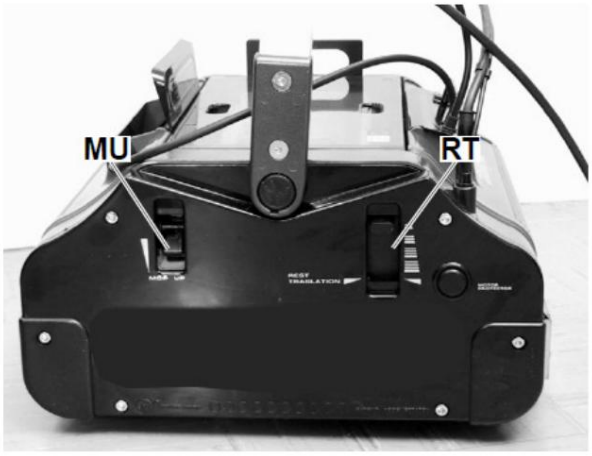

Fig. 11: Interruptor MU y pantalla RT

Significado de la indicación RT

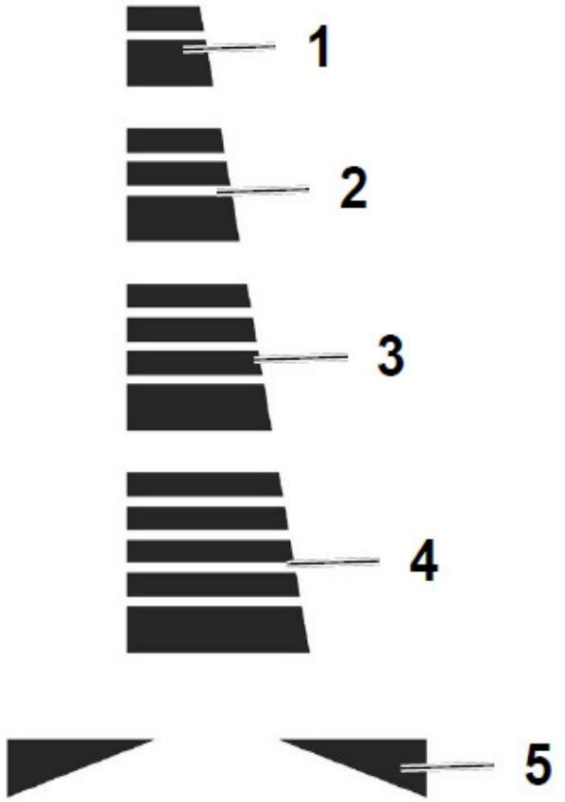

Fig. 12: Pantalla RT

1: Limpieza potente para suelos muy sucios.

2: Limpieza suave para todo tipo de suelos.

3: Limpieza normal y para suelos de madera.

4: Alfombra de pelo largo.

5: Posición de transporte/apaga la máquina (TRADUCCIÓN RESIDUAL)

¡PELIGRO!

Para limpiar la alfombra es recomendable utilizar los cepillos amarillos para limpieza específica de suelos y alfombras.

10.2 Instrucciones de uso para todos los modelos

Paso 1: presione el interruptor principal en el mango.

Paso 2: toma el mango en tu mano y presiona la palanca de seguridad. Baje lentamente la manija de uno de los lados. La máquina comienza a moverse y los cepillos giratorios comienzan a impactar contra el suelo.

Paso 3: Mueva lentamente el dispositivo hacia adelante y siga el camino de limpieza con el dispositivo de grabación MU (MOP UP) encendido.

Machine Translated by Google

Paso 4: Cuando el dispositivo se mueve hacia adelante, presione brevemente la palanca debajo del mango para dispensar el líquido de limpieza. Tenga cuidado de no inundar el suelo.

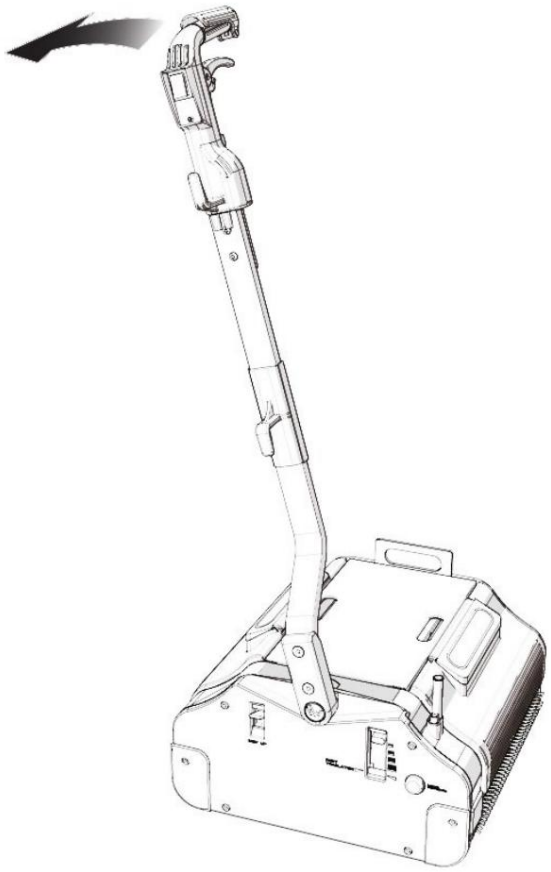

Fig. 13: Manejo del mango

El agua sucia fluye inmediatamente al recipiente colector, que debe retirarse para vaciarlo.



Fig. 14: Recipiente para el agua sucia

¡PELIGRO!

Las aguas residuales deben eliminarse de acuerdo con la normativa aplicable.

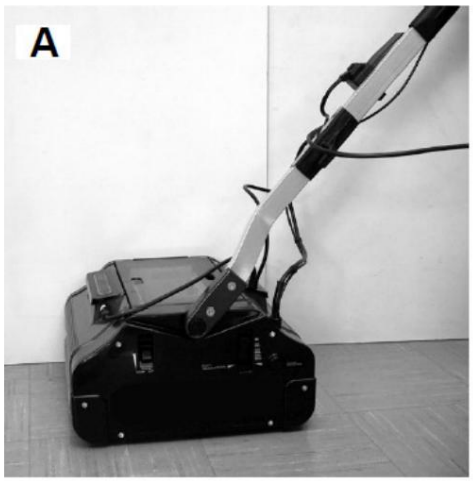

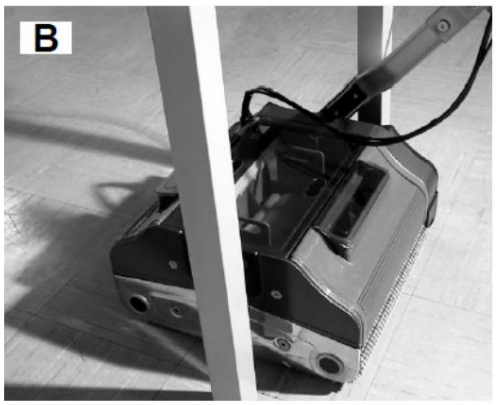

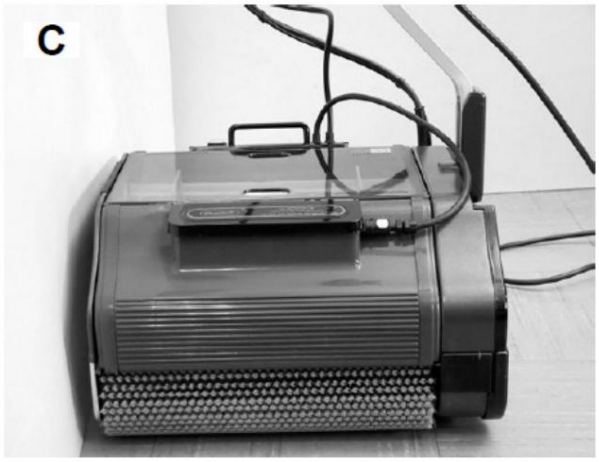

Fig. 15: Posiciones de limpieza

Las figuras A, B y C muestran cómo las máquinas limpiadoras de suelos Cleancraft DWM-H y DWM-K llegan hasta los extremos de paredes, bases o muebles y que también pueden llegar a habitaciones pequeñas. La conversión del mango de derecha a izquierda. o viceversa permite que los dispositivos funcionen en ambas direcciones y lleguen a los extremos de cualquier habitación.

Machine Translated by Google

10.3 Instrucciones para la limpieza del suelo

Fase 1

Paso 1: Desde la posición inicial, avance ligeramente hacia la esquina, como se muestra en la imagen.

Paso 2: después de llegar a la esquina, invierta el dispositivo. Déjalo correr y continúa limpiando la pista hasta la posición inicial.

Paso 3: Desde la posición inicial, coloque el dispositivo en el Mueva la segunda pista a limpiar, por lo que hay que transferir un poco más a la pista previamente limpiada.

Paso 4: Continúe este proceso hasta completar la limpieza. repetir la fase 1.

Paso 5: Limpie el borde exterior del lado opuesto invirtiendo el dispositivo.

Fase 2

Paso 6: Invierta la dirección de funcionamiento del dispositivo accionando el mango.

Paso 7: Repita el proceso descrito para la fase 1.

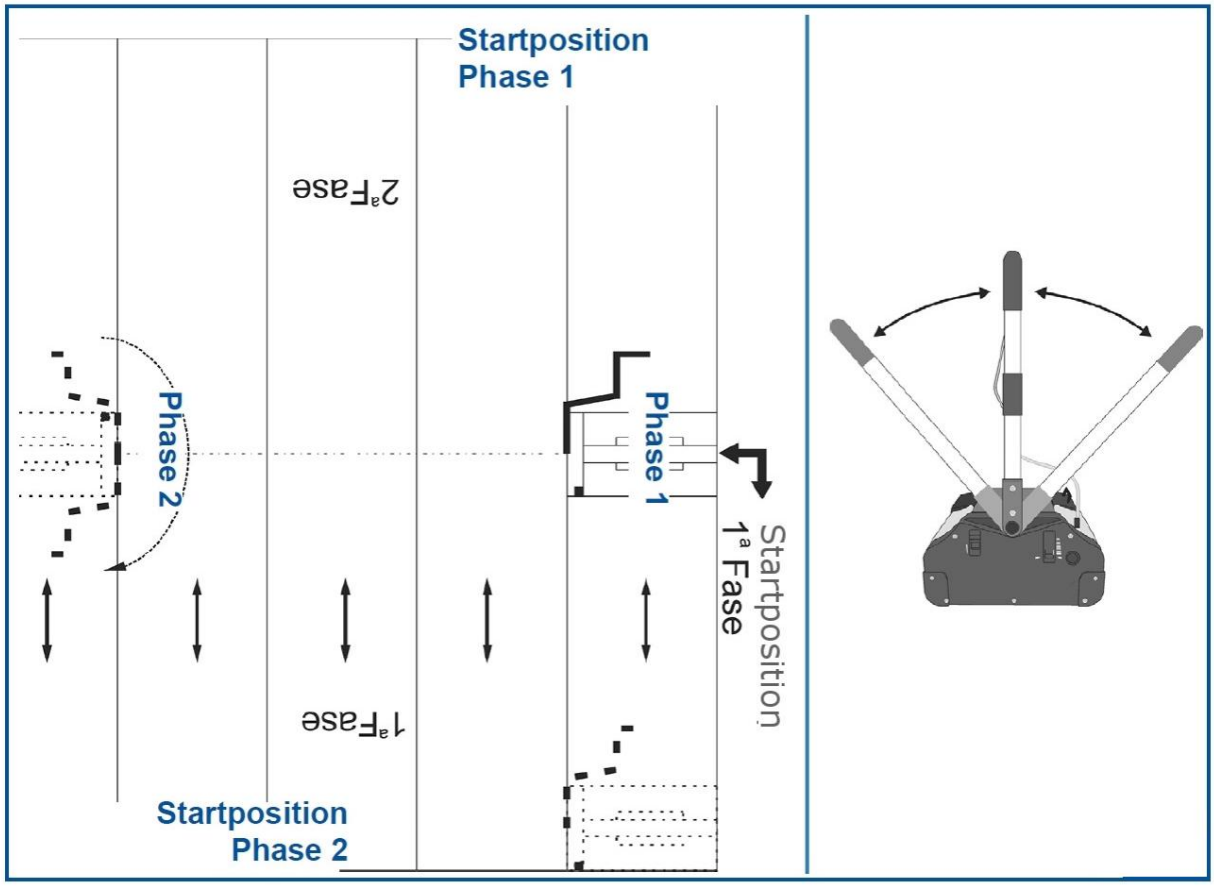

Fig. 16: Instrucciones para la limpieza del suelo

11 Limpiar los muy sucios pisos

Si es necesario limpiar a fondo suelos que han estado contaminados durante mucho tiempo, se recomienda evitar absorber el agua sucia. En estas condiciones, el líquido que queda en el suelo contribuye a un mayor ablandamiento y la suciedad no se elimina.

ter la acción enérgica de los cepillos y el vapor.

Paso 1: Detenga la máquina (si está en funcionamiento);

Paso 2: Mueva la palanca MOP-UP hacia arriba.

Luego mueva la palanca MOP-UP hacia abajo para volver a poner en funcionamiento el sistema automático de recolección de agua sucia.

¡UN AVISO!

No se recomienda utilizar este proceso en alfombras o tapetes.

Machine Translated by Google

12 Usando el modelo DWM-H

Paso 1: Presione uno por uno:

- Un interruptor principal 1.
- B interruptor del generador de vapor 2.
- C Después de algunos minutos, girar el interruptor 3 de la bomba; El dispositivo comienza a emitir vapor de forma continua.



Fig. 17: Interruptor principal de la caldera 2

Paso 2: Baje lentamente la manija mientras presiona simultáneamente la palanca de seguridad 4. El dispositivo avance mientras sigue el camino de limpieza.

Paso 3: Cuando el dispositivo se mueve hacia adelante, el Accione brevemente la palanca dispensadora de agua situada debajo del mango 5 cada vez que necesite una mayor cantidad de agua, teniendo cuidado de no tocar el suelo. para inundar.

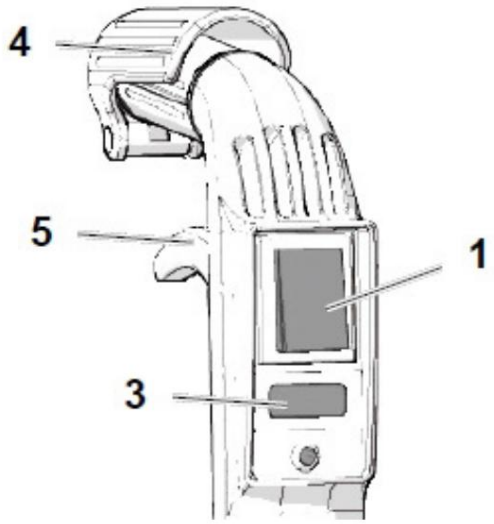

Fig. 18: Mango con interruptor de vapor

El agua sucia fluye inmediatamente al recipiente de recogida, que debe retirarse para vaciarlo (Fig. 14).

¡PELIGRO!

El recipiente con agua para la liberación de vapor nunca debe estar vacío. El modelo DWM-H 620 tiene Equipado con un indicador de nivel de agua.

¡PELIGRO!

Las aguas residuales deben eliminarse de acuerdo con la normativa aplicable.

¡UN AVISO!

Modelos DWM-H: No llenar el recipiente de agua con productos de limpieza. El uso de productos de limpieza dañará irreparablemente la máquina. El fabricante no se hace responsable de los daños al dispositivo causados por el uso de agentes de limpieza o productos inadecuados.

12.1 Uso de contenedores de ABS para limpieza solución

Modelos de la serie DWM-H

Estos modelos están equipados con un par de contenedores de solución limpiadora ABS 6 para limpiar pisos con agua y solución limpiadora.

¡PELIGRO ELÉCTRICO!

Desconecte el dispositivo de la fuente de alimentación antes de proceder con las operaciones.

Para instalar contenedores 6:

Paso 1: Desconecte la manguera de suministro de agua 7.

Paso 2: Desconectar los dos conectores 8 que están encendidos el cable 9 está conectado.

Paso 3: Retire el recipiente de agua con filtro 10 y el recipiente de generación de vapor 11.

Paso 4: Inserte el recipiente de ABS para la solución limpiadora 6 gene;

Paso 5: use la máquina como de costumbre.

Machine Translated by Google

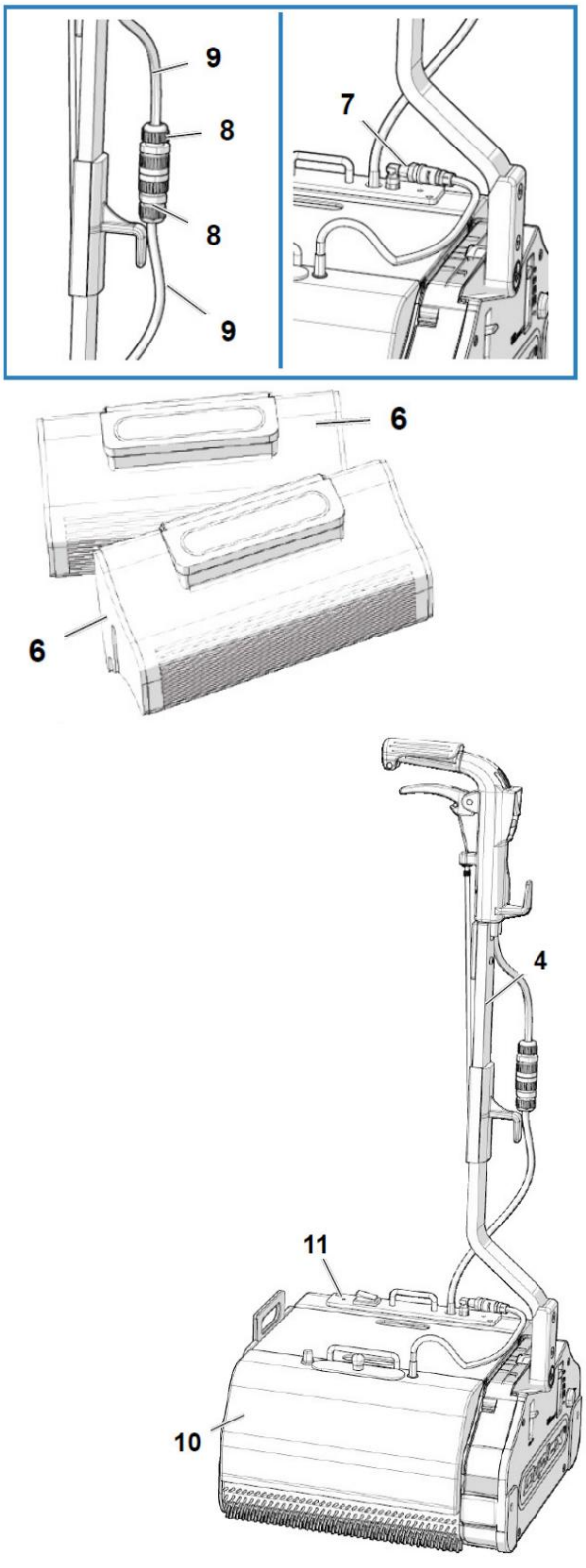

Fig. 19: Contenedor de ABS

13 recomendaciones para la limpieza de suelos

Los cepillos originales Cleancraft se controlan y equilibran individualmente con dispositivos electrónicos especiales y garantizan que no se produzcan vibraciones que puedan causar daños mecánicos nocivos a las máquinas y al suelo.

Las características técnicas de funcionamiento de los distintos

Los pinceles se identifican por su color:

Color	usar
Gris claro	Cepillos universales para luz. Suciedad para todo tipo de suelos (incluido)
Negro (dureza media)	Cepillos universales para fuertes. Suciedad y para suelos menos sensibles.
Negro (duro)	Para raspar suciedad pesada. Para este uso es suficiente tener un solo cepillo “duro” junto con otro negro “suave” Montar el cepillo en la máquina. ren.
Amarillo	Para la limpieza de alfombras, moquetas, parquet y suelos especialmente sensibles.
Marrón	Cepillos para pulir superficies lisas.
whisky escocés (compacto)	Sólo para pulir finamente y con brillo suelos encerados y bien lijados.

Machine Translated by Google

Color	usar
Gris oscuro (Tynex)	Muy abrasivo para eliminar barnices, cal, costras de cemento y productos diversos, incluso secos, en suelos industriales y resistentes: gres, pórfido, clinker, terracota, etc. (Estos cepillos se pueden utilizar normalmente con agua y detergentes). Para este uso se recomienda utilizar un solo pincel Tynex, combinado con otro pincel gris estándar más suave o un pincel negro medio. Se combina la dureza. Peligro: Debido a su fuerte efecto abrasivo, pueden dañar los suelos.

Suelos muy sucios:

Si es necesario limpiar enérgicamente suelos que han estado muy sucios durante mucho tiempo, tienen manchas de cualquier tipo y/o están contaminados con materiales solubles en productos de limpieza habituales, recomendamos desactivar el soporte del producto de limpieza.

El líquido añadido al suelo sirve para emulsionar mejor la solución y permite que el agente limpiador actúe de forma eficaz.

Paso 1: Detenga la máquina (si está en funcionamiento).

Paso 2: Mueva la palanca MOP-UP (Fig.11) hacia arriba.

Paso 3: Presione la palanca en el mango para cantidad suficiente de preferiblemente 35/ Dispense una solución de agua/limpieza líquida tibia a 40 °C.

Paso 4: Mueva el dispositivo sobre toda la superficie húmeda en todas las direcciones o en trayectorias precisas.

Paso 5: Cuando finaliza el trabajo, se detiene la máquina.

Paso 6: Mueva la palanca MOP-UP hacia abajo, lo que activa automáticamente el dispositivo de recolección de agua sucia.

Luego se utiliza el sistema de limpieza normal.

¡PELIGRO!

La palanca MOP-UP solo se puede utilizar cuando el vehículo está parado.

La máquina debe utilizarse después de limpiar suelos muy sucios y antes de cualquier otra operación en suelos sensibles; los cepillos y el dispositivo deben limpiarse cuidadosamente.

¡UN AVISO!

No se recomienda utilizar este proceso sobre alfombras, moquetas y suelos de madera.

Limpieza de alfombras y moquetas.

Ajuste el controlador con corredor y seleccione la posición de trabajo (alfombra normal/alfombra de pelo largo). Se recomienda cruzar los paneles para que queden correctamente limpias todas las fibras, teniendo cuidado de no mojar demasiado las superficies.

(Se deben realizar algunas pruebas antes de la limpieza general).

limpieza de parquet

No mojes demasiado el piso, especialmente el piso sin pintar, ya que absorberá la humedad.
Estos suelos deben tratarse con mucho cuidado.
Por lo tanto, se deben realizar algunas pruebas antes de la limpieza general.

Limpieza de suelos con cera limpiadora.

Con el sistema “limpieza con cera” se consigue una limpieza perfecta de todas las superficies, un “efecto brillo” satisfactorio y una eliminación inmediata de la suciedad de forma rápida y económica.

Es particularmente para los siguientes tipos de piso.
recomendado:

- Terracota
- Azulejos pulidos
- clinker
- Mármol
- Granito
- suelos industriales
- Suelos de goma

Machine Translated by Google

Proceda de la siguiente manera:

Paso 1: La máquina con los dos cepillos grises.
utilizar el equipo.

Paso 2: Los dos contenedores con el producto especial
Producto (que puede solicitarse al fabricante) que debe
mezclarse con agua según las instrucciones que figuran en
los frascos.

Paso 3: Entonces funcionará con el sistema normalmente.
La limpieza funcionó.

Puedes conseguir aún más brillo si los marrones
Pinceles de brillo o pinceles Scotch-brite
Ser utilizado al final de la limpieza.

Pulir los pisos con cera líquida

Después de aplicar una fina capa de cera líquida uniformemente
estaba esparcida en el suelo, la cera debe ser buena
seco. Luego cepille firmemente el suelo con los cepillos marrones
secos.

14 Detener el dispositivo

Para detener el dispositivo, haga lo siguiente:

Modelos de la serie DWM-K

Paso 1: Lleve el mango a la posición vertical (posición de reposo) y
suelte la palanca de seguridad 4.

Paso 2: Apague el interruptor principal en la manija 1.

Paso 3: Coloque el controlador en la posición RT (Traslación en
reposo).

Modelos serie DWM-H

Además de las instrucciones anteriores:

Paso 4: Apague el interruptor: bomba 3 y vaporizador
generador en el contenedor 2.

¡PELIGRO!

Cuando la máquina no esté en uso, el interruptor principal debe estar apagado.

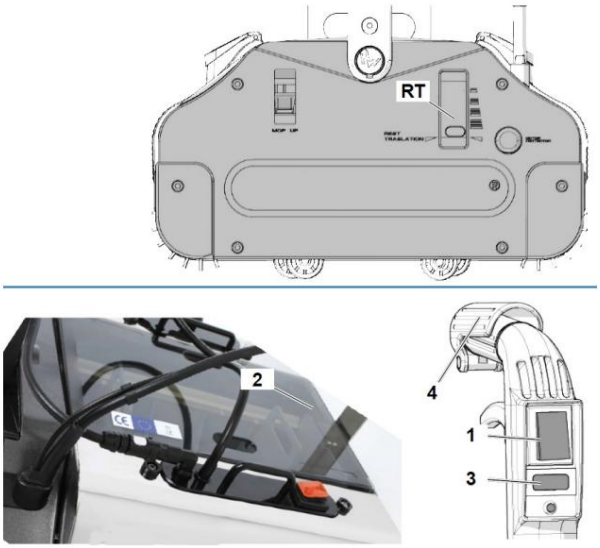

Fig. 20: Parar el dispositivo

15 Cuidado, mantenimiento y reparación/ reparar

Los cepillos de la máquina Cleancraft requieren un mantenimiento regular mínimo.

Para no perjudicar el perfecto funcionamiento del aparato, se deben realizar trabajos de mantenimiento periódicos.

La alta velocidad de rotación arroja la suciedad
y los cepillos siempre permanecen limpios y eficientes.

En cualquier caso, comprobar el estado de las escobillas y, si es necesario, limpiarlas.

¡UN AVISO!

Los procedimientos de limpieza sólo toman unos minutos, pero son esenciales para mantener siempre el dispositivo limpio y eficiente.

¡PELIGRO!

¡Peligro de muerte por descarga eléctrica!

Existe peligro de muerte en caso de contacto con componentes bajo tensión. Los componentes eléctricos conectados pueden provocar movimientos incontrolados y provocar lesiones graves.

- Antes de iniciar los trabajos de limpieza y mantenimiento.
  desenchufe el cable de alimentación.
- Antes de realizar cualquier trabajo de mantenimiento, sustitución
  o limpieza, es imprescindible desconectar previamente el
  dispositivo de la red eléctrica.

Machine Translated by Google

¡PELIGRO!

- No utilice un limpiador de alta presión para limpiar el dispositivo. utilizar limpiador.
- Sin chorros de vapor para limpiar el dispositivo utilizar tes.
- No utilizar chorros de agua a alta presión.
- No utilizar sustancias corrosivas.
- Sin materiales ásperos y abrasivos ni Utilice un raspador de metal afilado.

15.1 Cuidado mediante limpieza

La máquina de doble rodillo debe mantenerse siempre limpia.

guantes protectores

Durante la limpieza se deben utilizar guantes protectores adecuados para protegerse de lesiones.

- Limpiar la máquina de doble rodillo únicamente con un paño seco o húmedo. No utilice productos químicos agresivos ni limpiadores abrasivos para la limpieza.
- Retirar de los cepillos objetos extraños como hojas, ramitas, etc.
- Controlar periódicamente el correcto asiento y tensión de las correas de transmisión.
- Almacenar la máquina de doble rodillo en el interior, en un lugar seco y protegido del polvo, la suciedad y las temperaturas extremas.

Mantenimiento del cepillo

Los cepillos requieren un mantenimiento regular mínimo. La alta velocidad de rotación expulsa la suciedad y los cepillos permanecen siempre limpios y eficientes.

¡PELIGRO ELÉCTRICO!

Antes de realizar trabajos de mantenimiento, sustitución o limpieza, es imprescindible desconectar el dispositivo de la red eléctrica.

¡PELIGRO!

No utilice el dispositivo con piezas excesivamente desgastadas y/o o utilizar cepillos deformados. Estos pueden provocar movimientos de salto o vibraciones excesivas.

Para evitar daños al dispositivo, reemplace las escobillas.

Al final de cada uso, comprobar el estado de los cepillos 7 y limpiarlos o sustituirlos si es necesario.

Además de la limpieza, se deben realizar periódicamente los siguientes procesos:

Paso 1: Retire los cepillos del dispositivo (consulte la siguiente sección).

Paso 2: Sumerge las brochas en un recipiente con agua tibia y déjalas en remojo durante unas horas.

Paso 3: Agita bien las brochas y lávalas bien.

Paso 4: Los cepillos al revés, es decir, no en los suyos Instalar la posición anterior (punto 1).

Esta precaución es necesaria para evitar que los cepillos se muevan siempre en la misma dirección y así asegurar el equilibrio de las cerdas.

Desmontaje/sustitución de las escobillas

En caso de desgaste, deformación o simple sustitución de los cepillos por otros más adecuados para la limpieza, proceder de la siguiente manera:

Paso 1: Utilice la llave que viene con el equipo para desatornillar los dos tornillos de la pared lateral de acero inoxidable (1).

Paso 2: Los dos cepillos junto con el lateral. Retire la pared (2).

Paso 3: Separe los dos cepillos de la pared lateral.

Paso 4: Instale los cepillos nuevos u opcionales, invirtiendo el procedimiento descrito anteriormente.

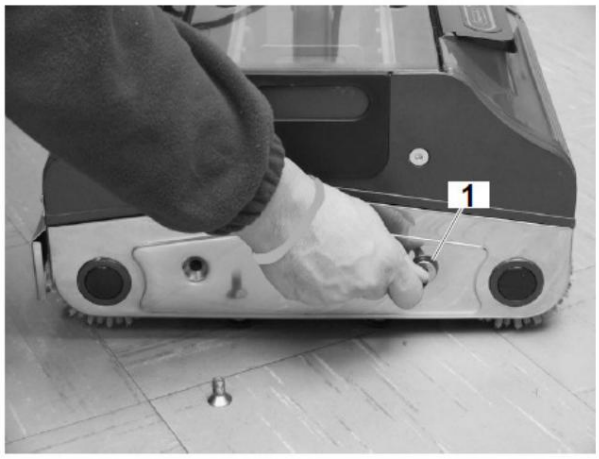

Machine Translated by Google

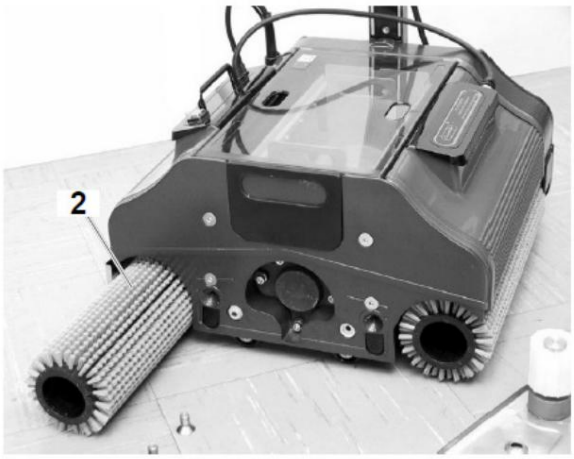

Fig. 21: Quitar los cepillos

¡PELIGRO!

Si los cepillos están excesivamente deformados o desgastados, pueden producirse movimientos de rebote o vibraciones.

En este caso tienes que ponerte en contacto con el servicio de atención al cliente.

Giro de vuelta.

Reemplazo de los labios de goma

Mantenga siempre limpios los dos labios de goma 10 del receptáculo 5. Reemplace aproximadamente cada 150 horas de trabajo o cuando haya desgaste visible. Para sustituir los labios de goma 11 proceder de la siguiente manera:

Paso 1: Retire la tapa 1.

Paso 2: saque el receptáculo 5.

Paso 3: Desatornille los tornillos 11 y el
quitar los labios de goma desgastados 10;

Paso 4: Reemplace los labios de goma 10 y el
Apretar los tornillos 11.

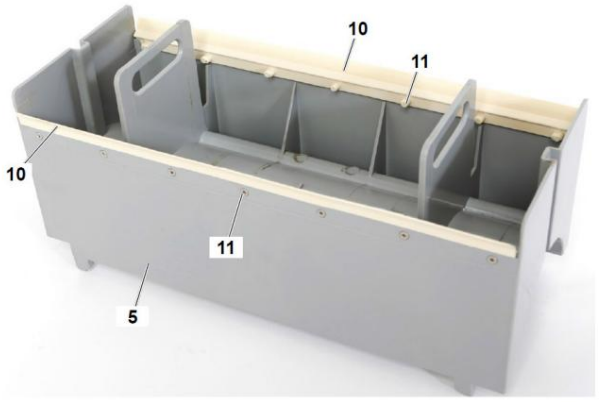

Fig. 22: Reemplazo de los labios de goma

Limpiar el dispositivo

Paso 1: Desenchufe el cable eléctrico
Saque el enchufe.

Paso 2: retira la tapa.

Paso 3: saque el receptáculo.

Paso 4: Retire los tanques (Fig.23).

Paso 5: Limpiar y secar los tanques y receptáculos.

Paso 6: Limpie cuidadosamente las cintas transportadoras de goma y
cada parte de la máquina con un paño húmedo.

Paso 7: Retire y limpie los cepillos (ver
Limpieza de la sección de cepillos).

Paso 8: Utilice un cepillo para eliminar los residuos de suciedad de
todas las piezas de la máquina.

Paso 9: Secar completamente y volver a colocar las piezas en su lugar.
construir.



Fig. 23: Piezas de la máquina a limpiar

¡PELIGRO!

- No utilice un limpiador de alta presión para limpiar el dispositivo.
- Sin chorros de vapor para limpiar el dispositivo utilizar tes.
- No utilizar chorros de agua a alta presión.
- No utilizar sustancias corrosivas.
- No utilizar materiales ásperos y abrasivos ni raspadores metálicos afilados.

Machine Translated by Google

Limpiar los contenedores

¡UN AVISO!

Los tanques pueden estar bajo agua corriente.

lavarse con un solo grifo, a excepción del depósito con el generador de vapor (modelos DWM-H).

Se debe prestar especial atención a la presencia de suciedad o cuerpos extraños que puedan obstruir las válvulas del interior del depósito.

En los modelos DWM-H, todos los recipientes, excepto el recipiente que contiene el hervidor, se pueden limpiar bajo el grifo con agua corriente.

Especialmente para suciedad y/o posibles cuerpos extraños.

Preste atención a los cuerpos que podrían impedir el bloqueo de las válvulas (A) ubicadas en el recipiente que permiten el flujo del agente limpiador.



Fig. 24: Válvulas del contenedor A

Limpieza de los canales colectores/placas de goteo

Para limpiar la placa de goteo, siga las siguientes instrucciones.

Paso 1: Desenrosque el tornillo (1).

Paso 2: Retire las placas de goteo (2) de los contenedores; Cógelo por el medio y levántalo.

Paso 3: retire las placas de goteo de los asientos laterales excluir.

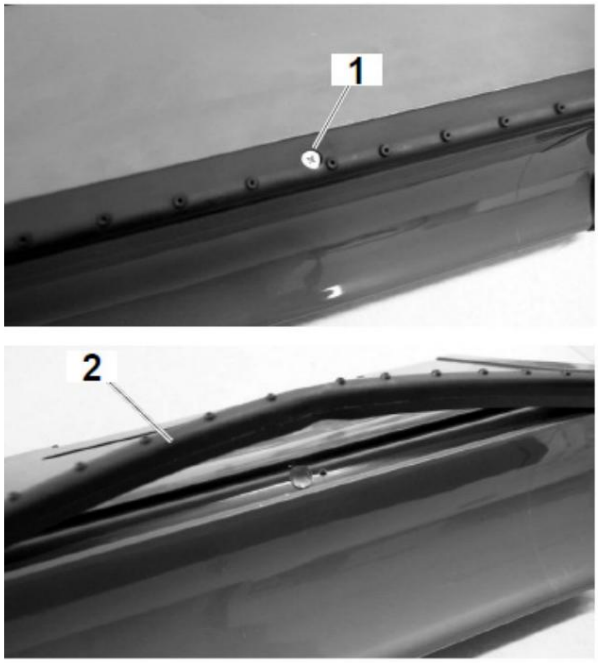

Fig. 25: Limpieza de las placas de goteo

Paso 4: Limpie los orificios de la placa de goteo con una aguja (3).

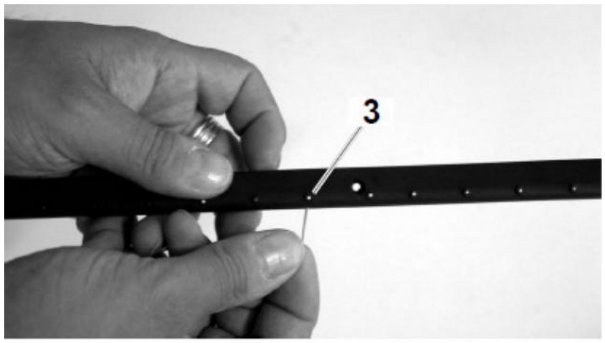

Fig. 26: Orificios de la placa de goteo

Paso 5: Las dos ruedas raspadoras (4) del área de grabación Mantenga siempre limpio el soporte.

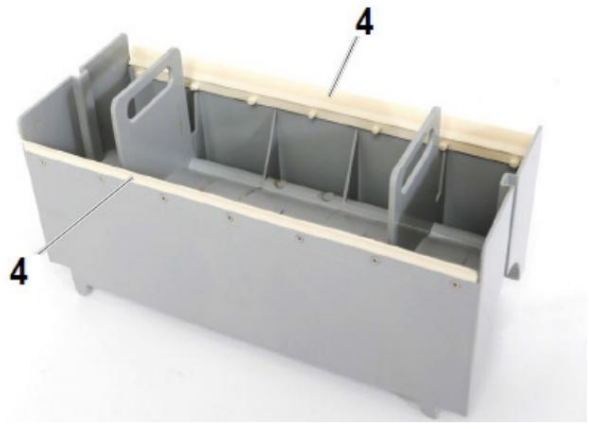

Fig. 27: Ruedas de afeitar

Machine Translated by Google

15.2 Cintas transportadoras

Las cintas transportadoras tienen una vida útil ilimitada.

¡PELIGRO!

No utilice el dispositivo para recoger esquejes.
los materiales, estos podrían dañar la goma.

Para mantener la eficiencia de las cintas transportadoras en todo momento, recomendamos limpiarlas y lubricarlas periódicamente con spray de silicona.

15.3 Precauciones al utilizar del kit DWM-H

Paso 1: Nunca dejes el generador de vapor encendido y funcionando cuando haya agua en el recipiente
desaparecido.

Paso 2: Al final de cada uso, apague el interruptor de luz del mango y el interruptor de luz principal del hervidor.

Paso 3: Limpia el exterior del generador de vapor con un paño húmedo.

Paso 4: No lave el generador de vapor para evitar daños internos. para evitar filtraciones en el interior de la caldera.

Paso 5: Limpie las boquillas dispensadoras con agua y un paño húmedo. Limpiar y secar el cepillo.

Paso 6: Limpia las aberturas con una aguja.

Paso 7: Mantenga limpio el recipiente de agua.

Paso 8: Reemplace el filtro descalcificador al menos una vez al año.

¡PELIGRO!

Durante el funcionamiento NO toque las boquillas de vapor y las paredes metálicas con las manos ya que las temperaturas que alcanzan podrían provocar quemaduras.

Descalcificación del modelo DWM-H

Recomendamos descalcificar el sistema cada vez que el chorro de vapor se debilite. Utilice un producto comercial general que normalmente se utiliza para descalcificar cafeteras, planchas, etc.

Paso 1: La descalcificación se realiza con la máquina parada ejecutado;

Paso 2: La máquina sobre un tejido impermeable. o en cualquier caso colocarlo sobre un recipiente (el desincrustante podría dañar el suelo).

Paso 3: El recipiente con la solución de agua y Rellenar con agente limpiador (el agente descalcificador debe disolverse en la proporción indicada en el paquete). Se recomienda preparar la solución de agua y agente limpiador en una botella, agitarla bien y luego verterla en el recipiente.

Paso 4: Encienda el interruptor de funcionamiento del vapor mediante los interruptores correspondientes sin activar la rotación del cepillo;

Paso 5: Deja salir el vapor hasta No hay solución de agua y agua en el recipiente. se encuentra el agente de limpieza;

Paso 6: Operación con vapor a través del apropiado apagar el interruptor;

Paso 7: Enjuague el recipiente y llénelo solo con agua;

Paso 8: active el modo vapor usando los interruptores.

Paso 9: Dejar salir el vapor durante aproximadamente 10 minutos (para limpiar y secar el circuito hidráulico y las boquillas).

Al final de este proceso se habrá eliminado toda la cal y todos los restos de desincrustante.

El distribuidor que proyecta el vapor al suelo está fabricado con un material inerte especial (teflón) sobre el que no se puede depositar cal, por lo que permanece limpio.

Limpieza y sustitución del filtro en el modelo DWM-H

Un filtro con resina en el recipiente suaviza el agua y reduce la calcificación.

¡UN AVISO!

Se recomienda cambiar el filtro al menos una vez al año.

Machine Translated by Google

Información sobre el funcionamiento del generador de vapor.
DWM-H

Al encender el interruptor principal del generador de vapor (Fig. 20), se inicia el calentamiento de la caldera (lámpara de señalización roja encendida).

La calefacción de la caldera está controlada por un termostato que detiene su funcionamiento en caso de mal funcionamiento.

En caso de avería del termostato, el funcionamiento de la caldera se interrumpe definitivamente mediante un fusible límite térmico. Al encender el interruptor (Fig. 20) en el mango de la máquina se pone en marcha la bomba, que deja pasar el agua a la caldera generadora de vapor.

Si no hay agua en el recipiente, la bomba funciona inactiva y puede sobrecalentarse. En caso de sobrecalentamiento crítico, el termostato integrado en la bomba bloquea inmediatamente el funcionamiento. Después de enfriarse, se puede restablecer el funcionamiento. Sin embargo, en este caso es aconsejable apagar el funcionamiento de la bomba mediante el interruptor principal si no hay agua en el recipiente.

¡PELIGRO!

Durante el funcionamiento NO toque las boquillas de vapor y las paredes metálicas con las manos ya que las temperaturas que alcanzan podrían provocar quemaduras.

15.4 Mantenimiento y revisión/reparaciones

¡PELIGRO!

El mantenimiento y las reparaciones siempre deben ser realizados por ser realizado por personal calificado; Cualquier pieza dañada sólo debe sustituirse con repuestos originales.
Zen.

Instrucciones generales de mantenimiento

- Comprobar periódicamente el buen estado de la correa. Asiento. Reemplace el cinturón si está desgastado.
- Controlar periódicamente el desgaste de las escobillas. y reemplácelos si es necesario.

Si la máquina de doble rodillo no funciona correctamente trabajo, contacte con un distribuidor especializado
o póngase en contacto con nuestro servicio de atención al cliente. Los datos de contacto se pueden encontrar que podrás encontrar en el capítulo 1.2 Atención al Cliente.

¡PELIGRO!

El mantenimiento y las reparaciones deben ser siempre realizados por personal cualificado. Cualquier pieza dañada sólo debe sustituirse con repuestos originales.
Zen.

Aparición	intervención	frecuencia
limpieza	Tanques	Después de cada uso.
	labios de goma	Después de cada uso.
	Contenedor receptáculo	Después de cada uso.
	Limpiar el dispositivo	Después de cada uso.
	Cepillar	Cada 50/100 horas.
Controles	Cable de alimentación	Antes y durante cada uso.
	Órganos mecánicos y de accionamiento.	cada 24 meses / aproximadamente cada 500 visitas horas de conducción.
Intercambio	labios de goma	cada 150 horas de funcionamiento
	Pinceles grises estándar	cada 250 horas de funcionamiento

Machine Translated by Google

16 faltas y medidas

Perturbaciones	Probable Causas	Remedios
Deja rayas húmedas en los lados.	Habrá demasiado líquido emitido.	Distribuir menos líquido.
	Habrá irregularidades, las instrucciones en la sección “INSTRUCCIONES PARA EL “LIMPIEZA DE PISOS” pistas no apropiadas tirado.	Siga las instrucciones del capítulo “Instrucciones para la limpieza de pisos”.
	Cambie Rest Traslation en la posición de transporte.	Ajuste el interruptor de traslación del resto a la posición operativa deseada.
	Los labios de goma del receptáculo están sucios o desgastados.	Limpie o reemplace los raspadores.
La suciedad no atrapado	El dispositivo MOP-UP está apagado.	Encienda el dispositivo de limpieza.
	Receptáculo con labios de goma sucios o desgastados.	Limpiar o reemplazar.
	Las escobillas están gastadas.	Reemplazar.
	Las ruedas raspadoras del contenedor de recogida están sucias o desgastadas.	Limpiar o reemplazar.
	No se dispensa líquido de lavado.	Verifique la válvula y ajuste el tornillo debajo de la palanca del mango.
	Receptáculo no insertado correctamente en su receptáculo.	Verifique e inserte el receptáculo correctamente.
El dispositivo no arranca	Enchufe de alimentación defectuoso o enchufe no conectado correctamente a la toma de corriente.	Reinicie y reemplace si es necesario.
	Cable de alimentación roto.	Reemplazar
	Se ha activado el dispositivo de protección del motor “Mo- tor Protector”.	Reinicie el dispositivo y vuelva a ponerlo en funcionamiento presionando el botón MP (Motor Protector). La reactivación ocurre aproximadamente 6 segundos después de que se activa.
	Cepillos reguladores de presión colocados en traslación de reposo.	Ajuste el regulador de presión a la posición de funcionamiento deseada.
	Motor defectuoso.	Póngase en contacto con el fabricante.
	Tensión de alimentación demasiado baja ción.	Póngase en contacto con el proveedor de energía.
	Condensador de arranque interrumpido o en cortocircuito.	Reemplazar

Machine Translated by Google

Perturbaciones	Probable Causas	Remedios
El dispositivo vibra	Cepillos deformados o distorsionados sucio.	Limpiar o reemplazar.
El líquido se dispensa continuamente.	Los botones no están retraídos. en este caso obstruyen los contenedores, los cuales no se pueden retirar, por lo que las válvulas permanecen abiertas.	Tire de la palanca del asa varias veces para facilitar el desbloqueo, o inserte un destornillador o un palo de madera en la abertura del recipiente y presione la válvula de goma para que empuje los botones hacia atrás.
El liquido fluye sigue saliendo incluso si los botones se han mudado	Las válvulas de uno de los contenedores quedaron bloqueadas.	Presiónelo varias veces para soltarlo.
	Hay uno en el asiento de la válvula. Cuerpo extraño insertado.	Enjuague bien alrededor de cada recipiente. mientras mantiene presionado el botón exterior que abre la válvula.
El generador de vapor no produce vapor.	Utilice un destornillador para llevar los dos botones al mismo nivel.	Llenar.
	Bomba defectuosa	Reemplazar.
	Boquillas de vapor sucias con cal.	Descalcificación.

¡PELIGRO!

Si ocurre un error, salga inmediatamente
Trabajando con la máquina de doble rodillo. Todos los trabajos de reparación o sustitución sólo pueden ser realizados por personal especializado cualificado y formado.

¡UN AVISO!

Si no puede resolver los problemas de su máquina de doble rodillo usted mismo, comuníquese con su distribuidor Cleancraft más cercano.
Anote de antemano la siguiente información de la máquina de doble rodillo o de las instrucciones de funcionamiento para que pueda recibir la mejor ayuda posible con su problema.

- Nombre del modelo del dispositivo -
Número de serie del dispositivo
- Año de
fabricación - descripción exacta del error

17 Eliminación, reciclaje de dispositivos viejos

Por su propio interés y el del medio ambiente, asegúrese de que todos los componentes de la máquina se eliminen únicamente de la manera designada y aprobada.

17.1 Desmantelamiento

Los aparatos usados deben retirarse de servicio de forma inmediata y profesional para evitar un uso indebido posterior y daños al medio ambiente o a las personas.

- Retire todos los materiales operativos que sean peligrosos para el medio ambiente. del dispositivo antiguo.
- Si es necesario, desmontar la máquina manualmente. Conjuntos y componentes accesibles y utilizables.
- Introducir los componentes de la máquina y su funcionamiento. materiales a las rutas de eliminación designadas.

17.2 Eliminación de aparatos eléctricos

Tenga en cuenta que los dispositivos eléctricos contienen una variedad de materiales reciclables, así como componentes dañinos para el medio ambiente. Ayude a garantizar que estos componentes se separen y eliminen correctamente. En caso de duda, póngase en contacto con el departamento municipal de eliminación de residuos.

Si es necesario, es posible que deba buscar la ayuda de una empresa especializada en eliminación de residuos para su procesamiento.

Machine Translated by Google

17.3 Eliminación de lubricantes

Asegúrese de que los refrigerantes y lubricantes utilizados se eliminen de forma respetuosa con el medio ambiente. Siga las instrucciones de eliminación de su autoridad local.
Empresas de eliminación de residuos. El fabricante del lubricante proporciona las instrucciones de eliminación de los lubricantes utilizados. proveedor disponible. Si es necesario, solicite las fichas técnicas específicas del producto.

17.4 Eliminación a través de puntos de recogida municipales

Eliminación de aparatos eléctricos y electrónicos usados (Aplicable en los países de la Unión Europea y otros países europeos

un sistema de recogida selectiva para estos dispositivos).



El símbolo en el producto o en su embalaje indica que este producto no debe tratarse como residuo doméstico normal, sino que debe entregarse a un punto de recogida para el reciclaje de aparatos eléctricos y electrónicos.

Contribuyendo a la correcta eliminación de este producto, proteges el medio ambiente y la salud.
de tus semejantes. medio ambiente y salud
en peligro por una eliminación incorrecta. El reciclaje de materiales ayuda a reducir el consumo de materias primas. Puede obtener más información sobre el reciclaje de este producto en su municipio, empresa municipal de eliminación de residuos o en la tienda donde lo haga.
producto adquirido.

18 repuestos

18.1 Pedido de repuestos



¡PELIGRO!

¡Peligro de lesiones por uso de repuestos incorrectos!

El uso de repuestos incorrectos o defectuosos puede representar riesgos para el operador y causar daños y mal funcionamiento.

- Sólo se utilizan repuestos originales del fabricante.
  fabricante o piezas de repuesto aprobadas por el fabricante.

- Si hay algo que no te queda claro, siempre debes contactar con el fabricante.



Pérdida de garantía

El uso de repuestos no aprobados anulará la garantía del fabricante.

Los repuestos se pueden obtener del distribuidor autorizado o directamente del fabricante. Los datos de contacto se pueden encontrar en el Capítulo 1.2 Servicio al Cliente.

Especifique los siguientes datos clave al realizar el pedido de repuestos:

- Tipo de dispositivo
- Número de serie
- Multitud
- Designación
- método de envío deseado (correo, flete, mar, aire, Expresar)
- Dirección de envío

Pedidos de repuestos sin la información proporcionada anteriormente no se puede tener en cuenta. Si no hay información sobre el método de envío, el envío se realizará a discreción del proveedor.

La información sobre el tipo de dispositivo, el número de artículo y el año de fabricación se puede encontrar en la placa de características adjunta al dispositivo.

Ejemplo

Es necesario pedir el rodillo para la máquina de doble rodillo DWM-H 340. El rodillo tiene el número 416 en el plano de repuestos 4.

Al realizar el pedido de repuestos, envíe una copia del plano de repuestos (2) con el componente marcado (rodillo) y el número de posición marcado (416) al distribuidor autorizado o al departamento de repuestos y proporcione la siguiente información:

- Tipo de dispositivo: Máquina de doble rodillo DWM-H 340
- Número de artículo: 7220345
- Número de dibujo: 4
- Número de posición: 416

Machine Translated by Google

18.2 Planos de repuestos

Los siguientes dibujos están destinados a ayudar a identificar las piezas de repuesto necesarias en caso de servicio. Para realizar el pedido, envíe una copia del plano de piezas con los componentes marcados al distribuidor autorizado.

Planos de repuestos para máquinas de doble rodillo agua fría (DWM-K 340, 420 y 620)

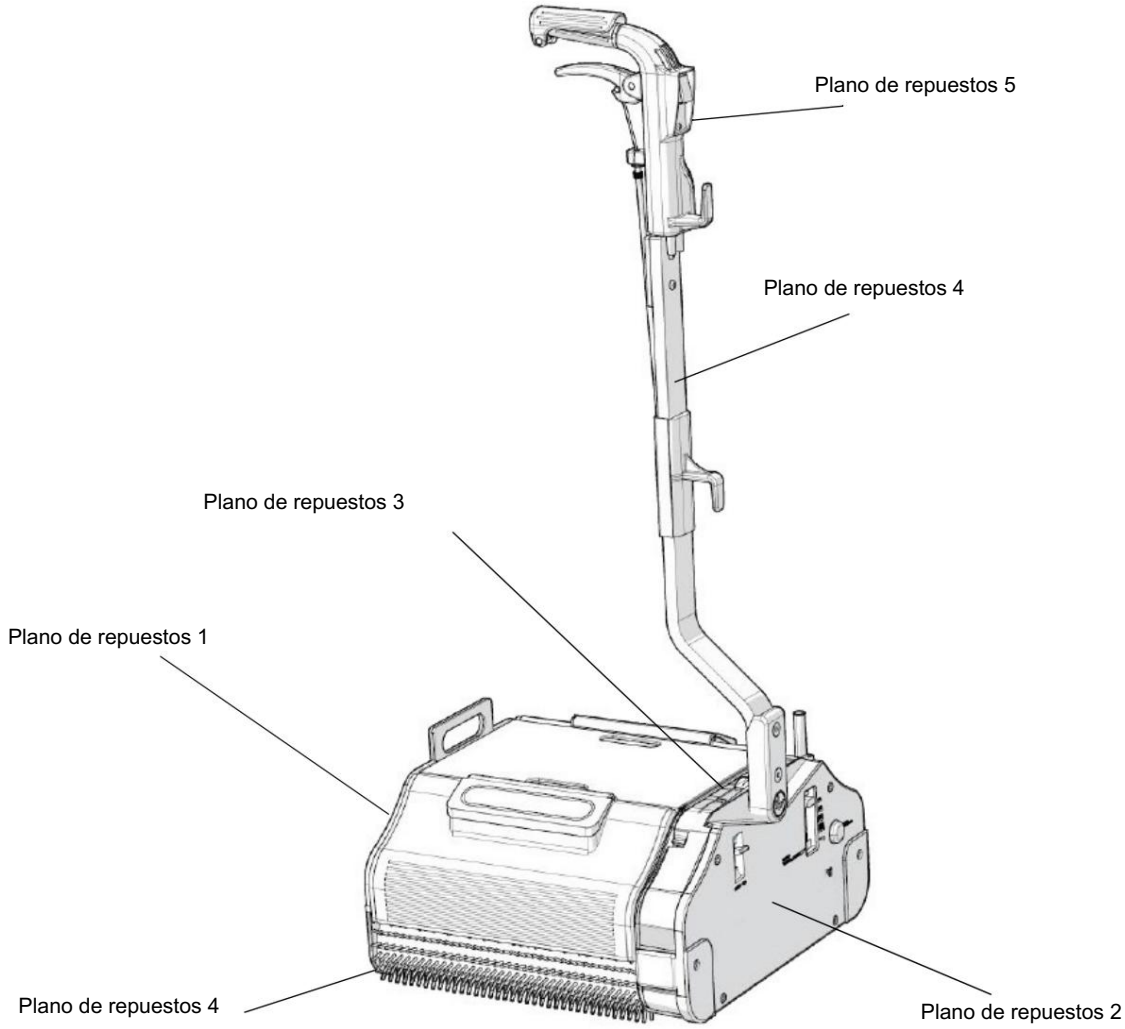

Machine Translated by Google

Planos de repuestos para máquinas de doble rodillo de agua caliente (DWM-H 340, 420)

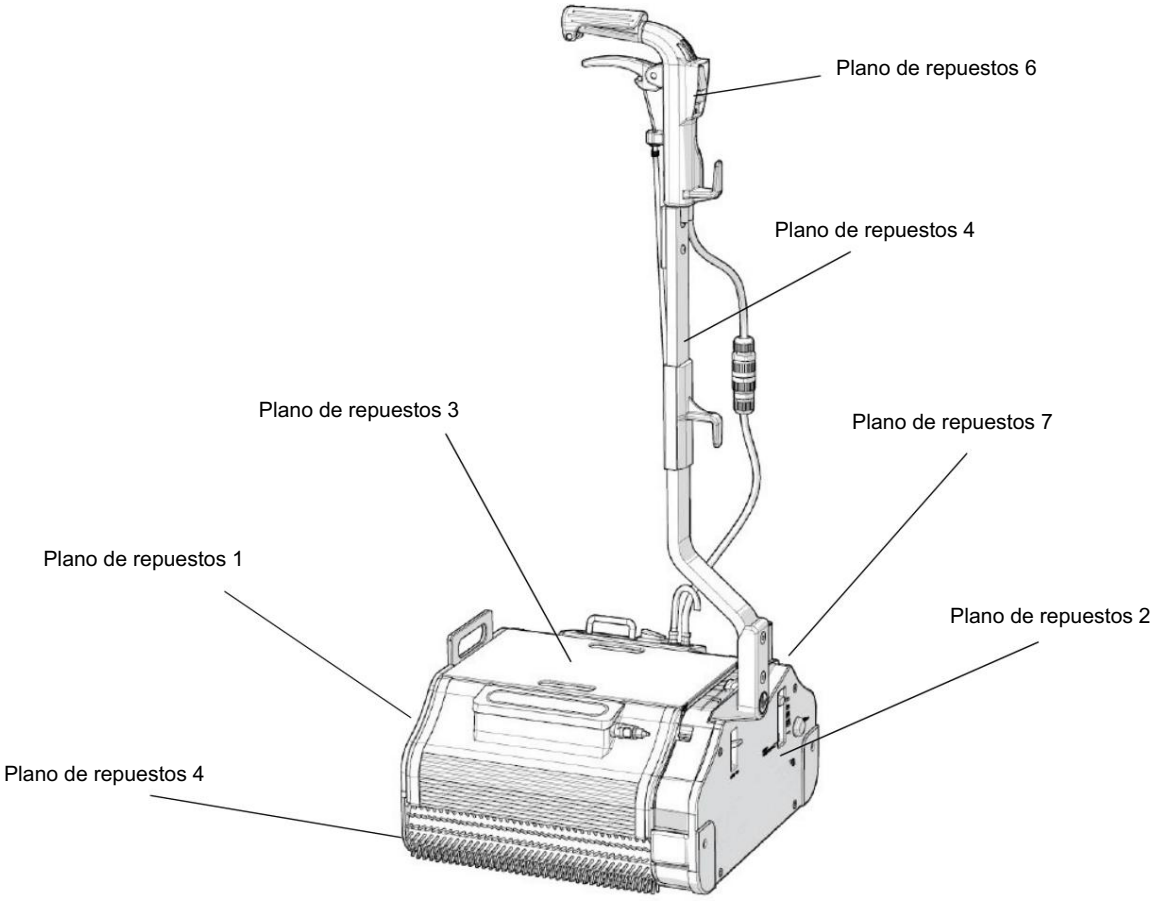

Planos de repuestos para máquinas de doble rodillo de agua caliente (DWM-H 620)

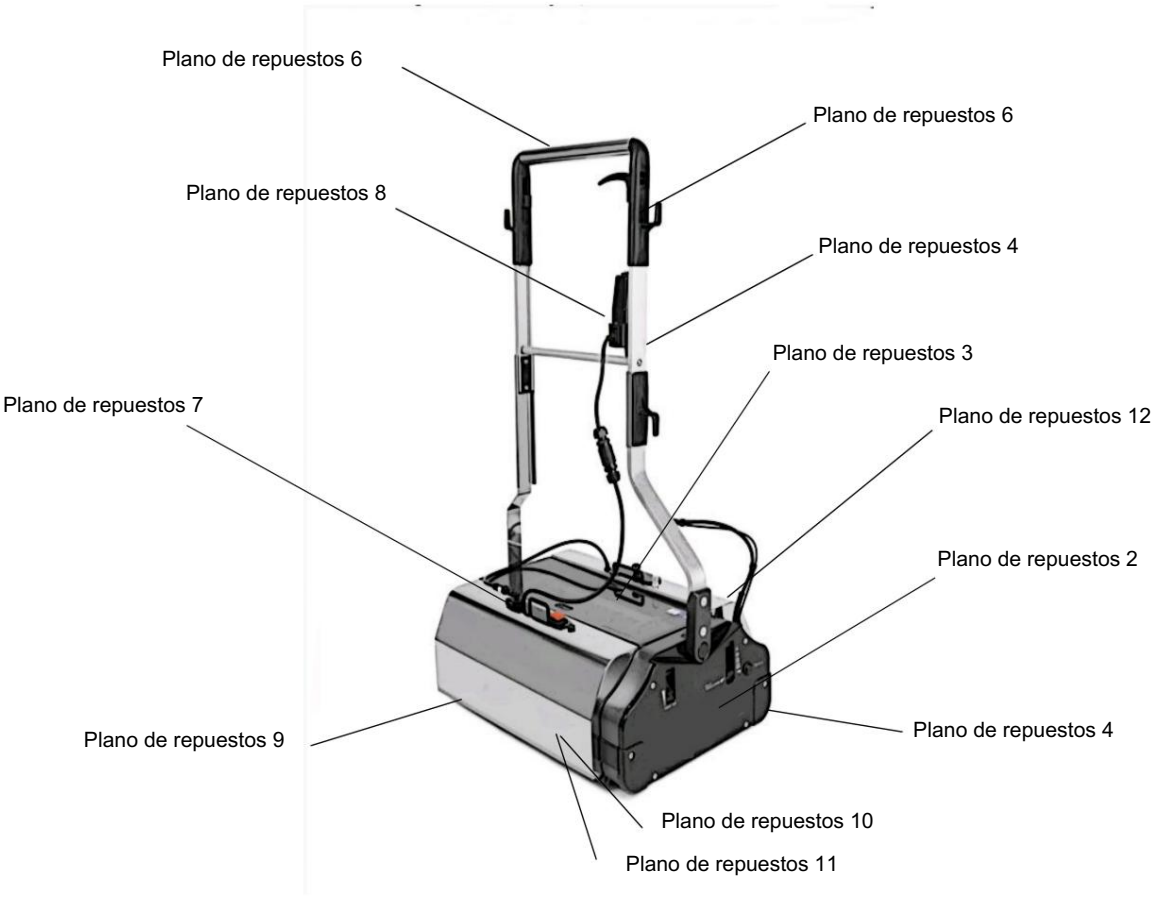

Machine Translated by Google

Plano de repuestos 1

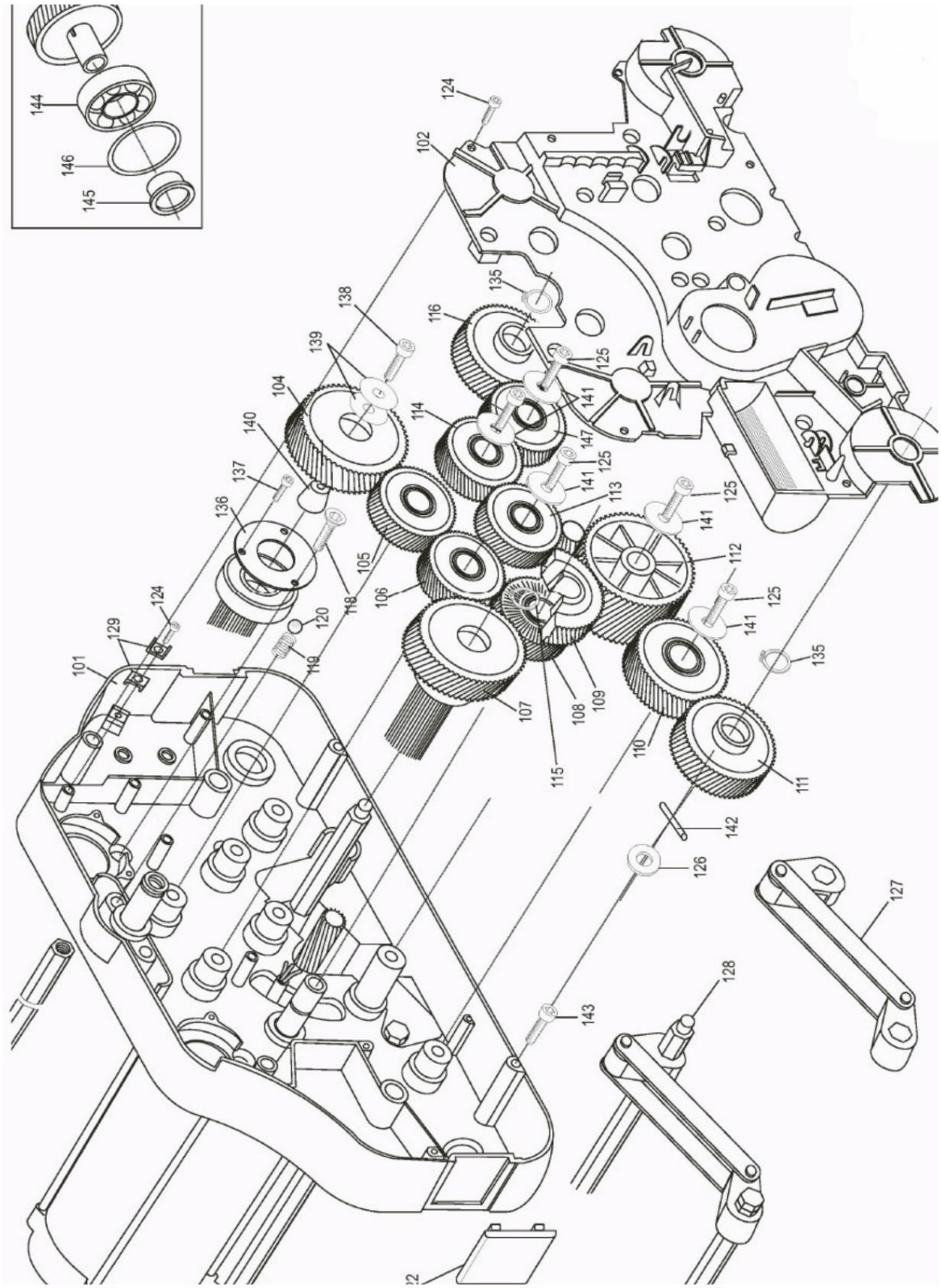

Fig. 28: Plano de repuestos 1

Machine Translated by Google

Plano de repuestos 2

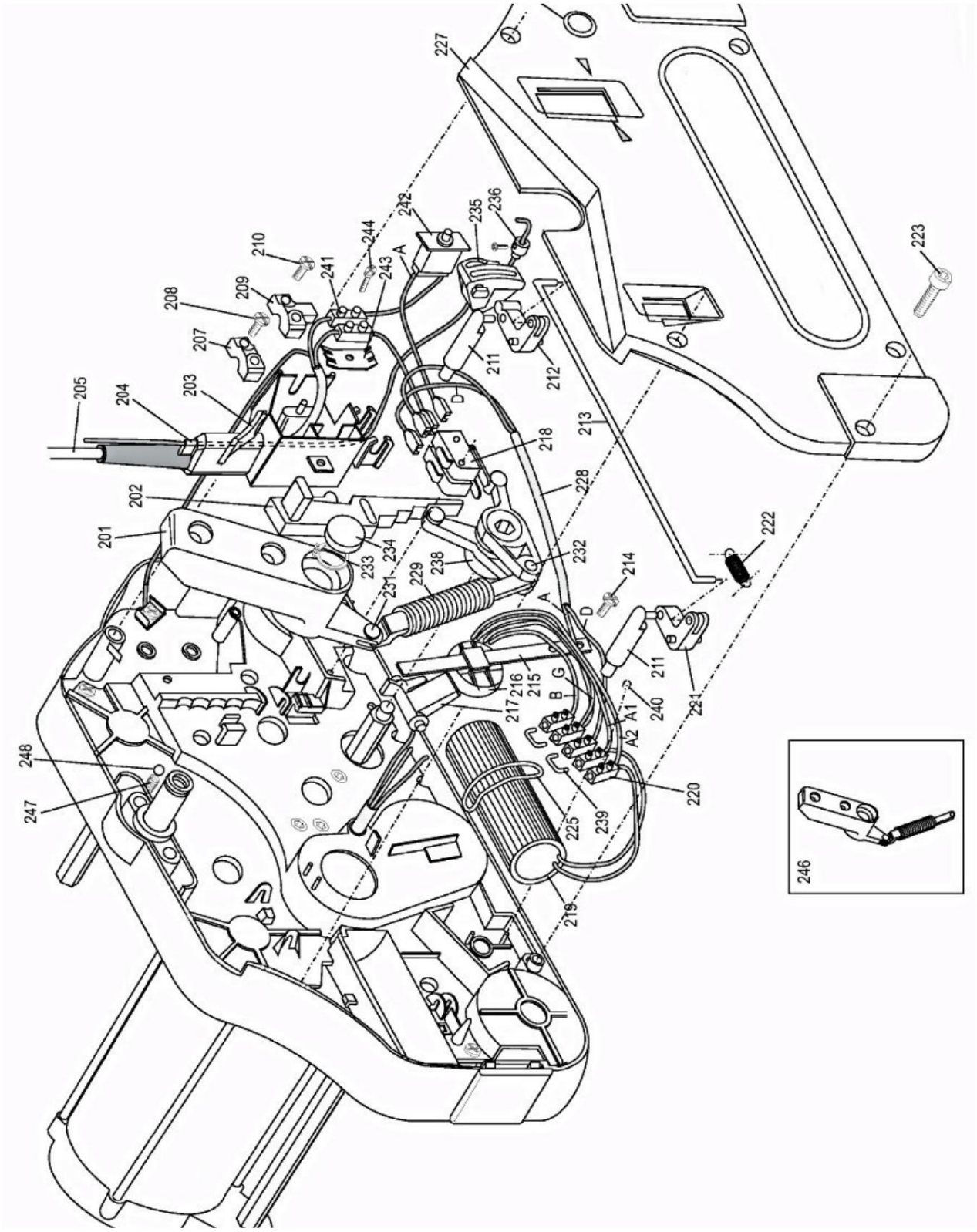

Fig. 29: Plano de repuestos 2

Machine Translated by Google

Plano de repuestos 3

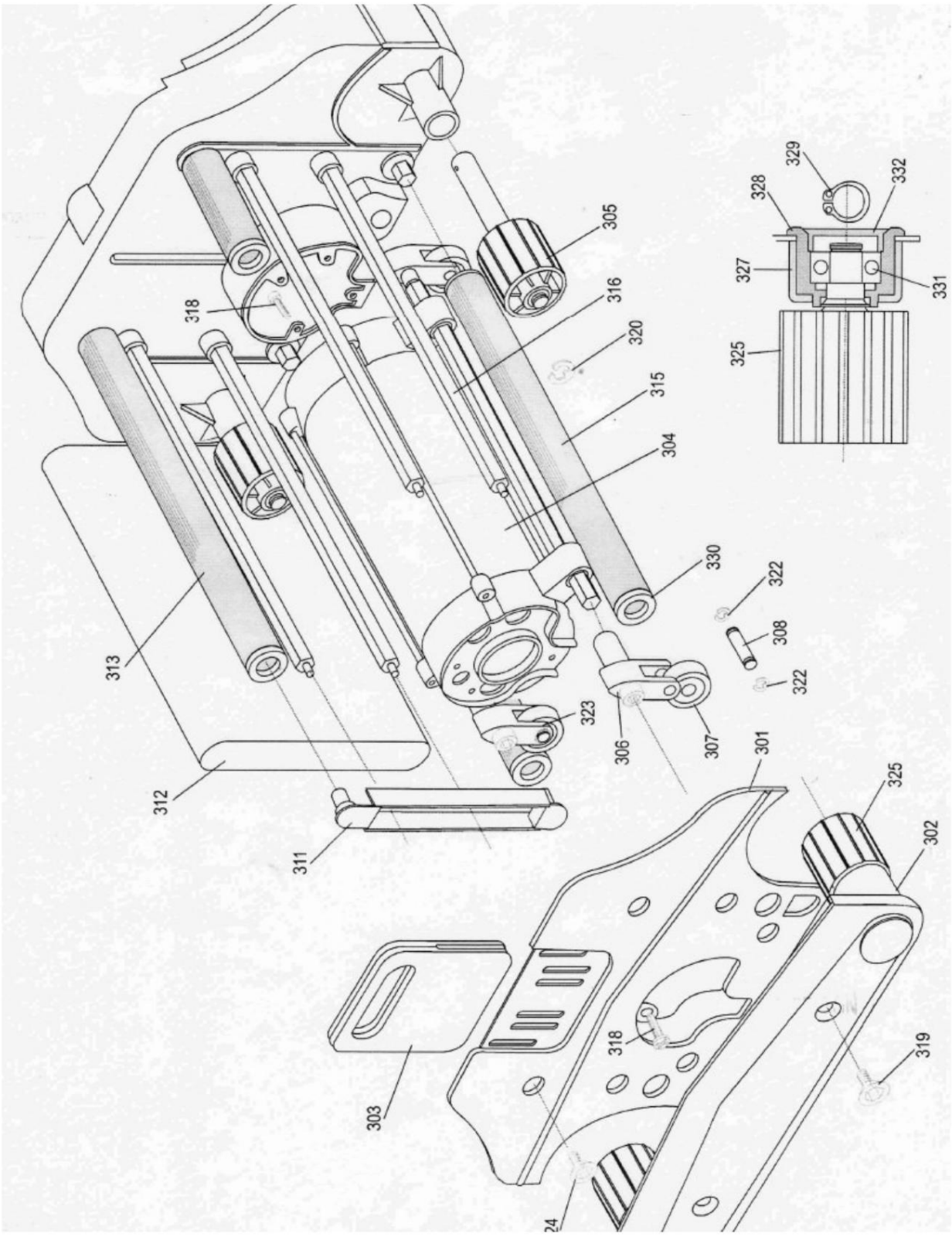

Fig. 30: Plano de repuestos 3

Machine Translated by Google

Plano de repuestos 4

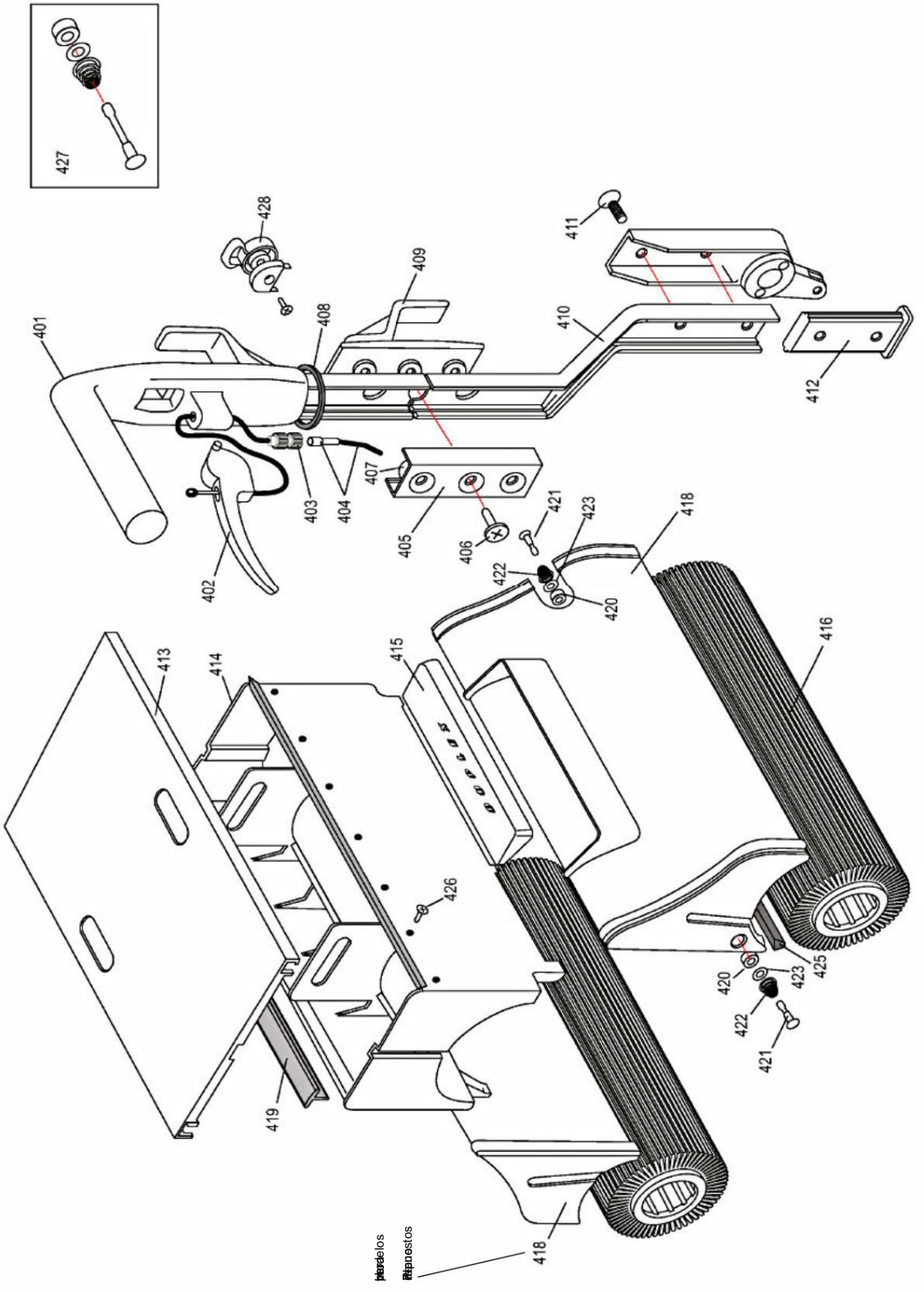

Fig. 31: Plano de repuestos 4

Machine Translated by Google

Plano de repuestos 5

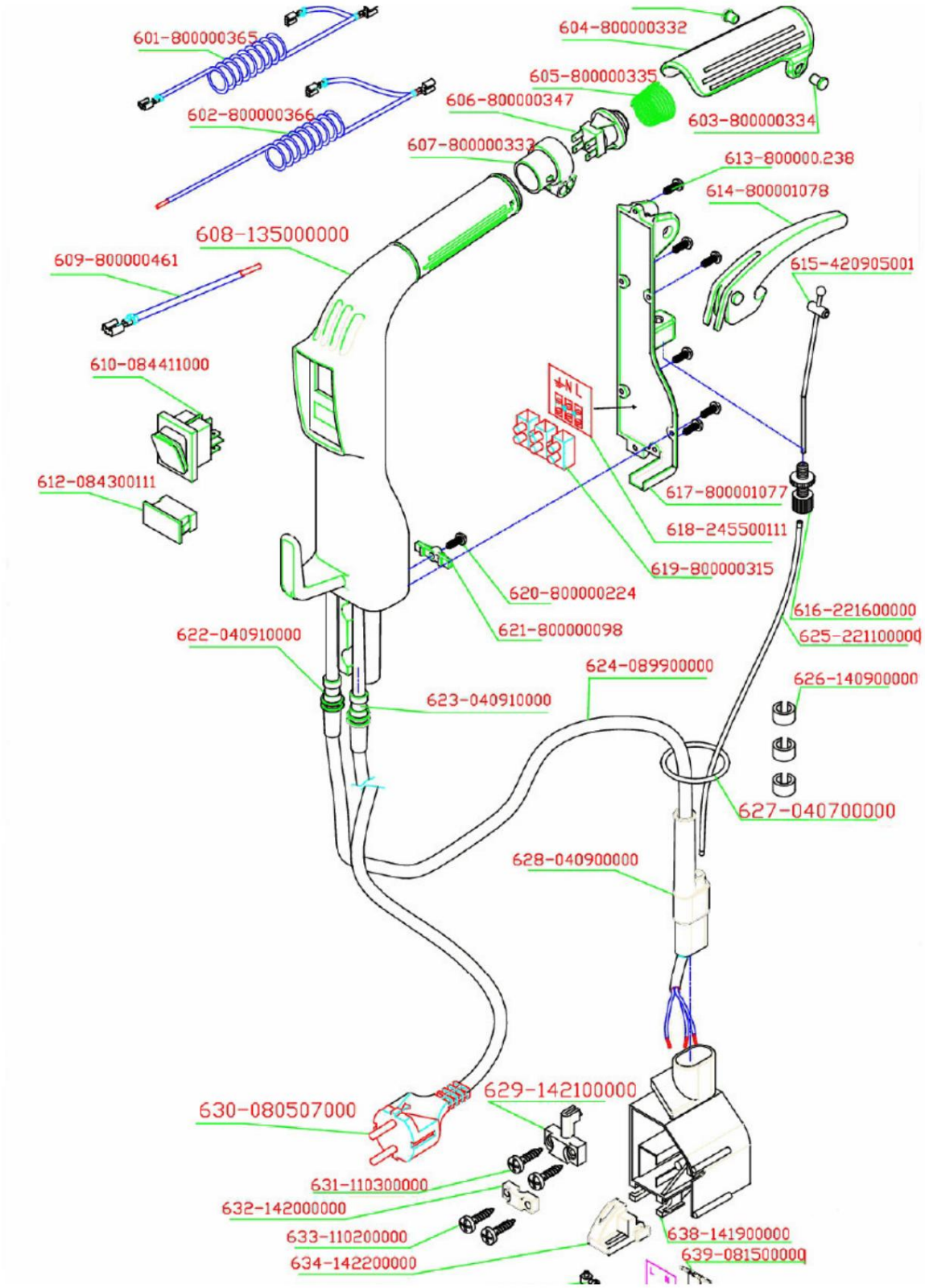

Fig. 32: Plano de repuestos 5

Machine Translated by Google

Plano de repuestos 6

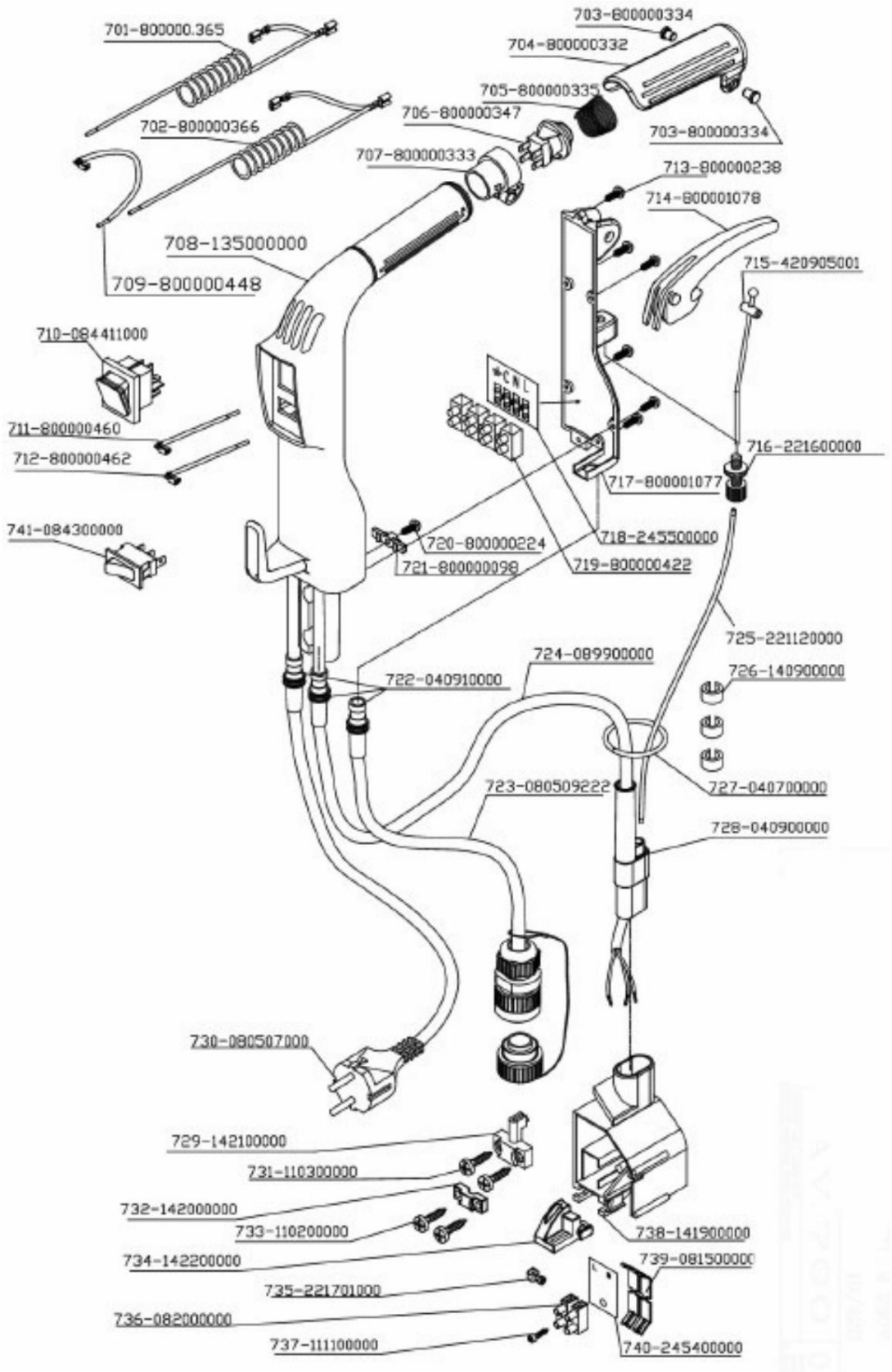

Fig. 33: Plano de repuestos 6

Machine Translated by Google

Plano de repuestos 7

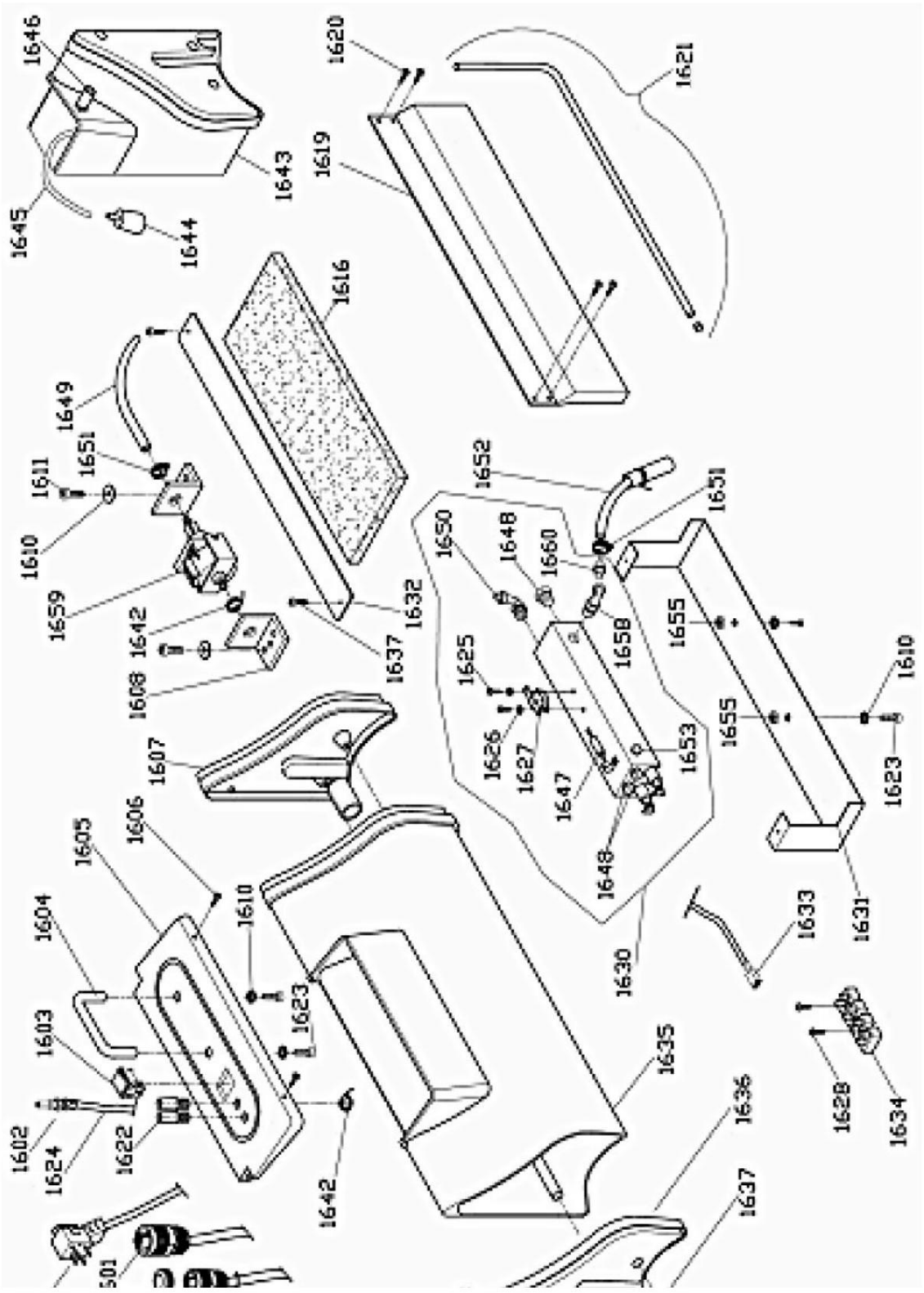

Fig. 34: Plano de repuestos 7

Machine Translated by Google

Plano de repuestos 8

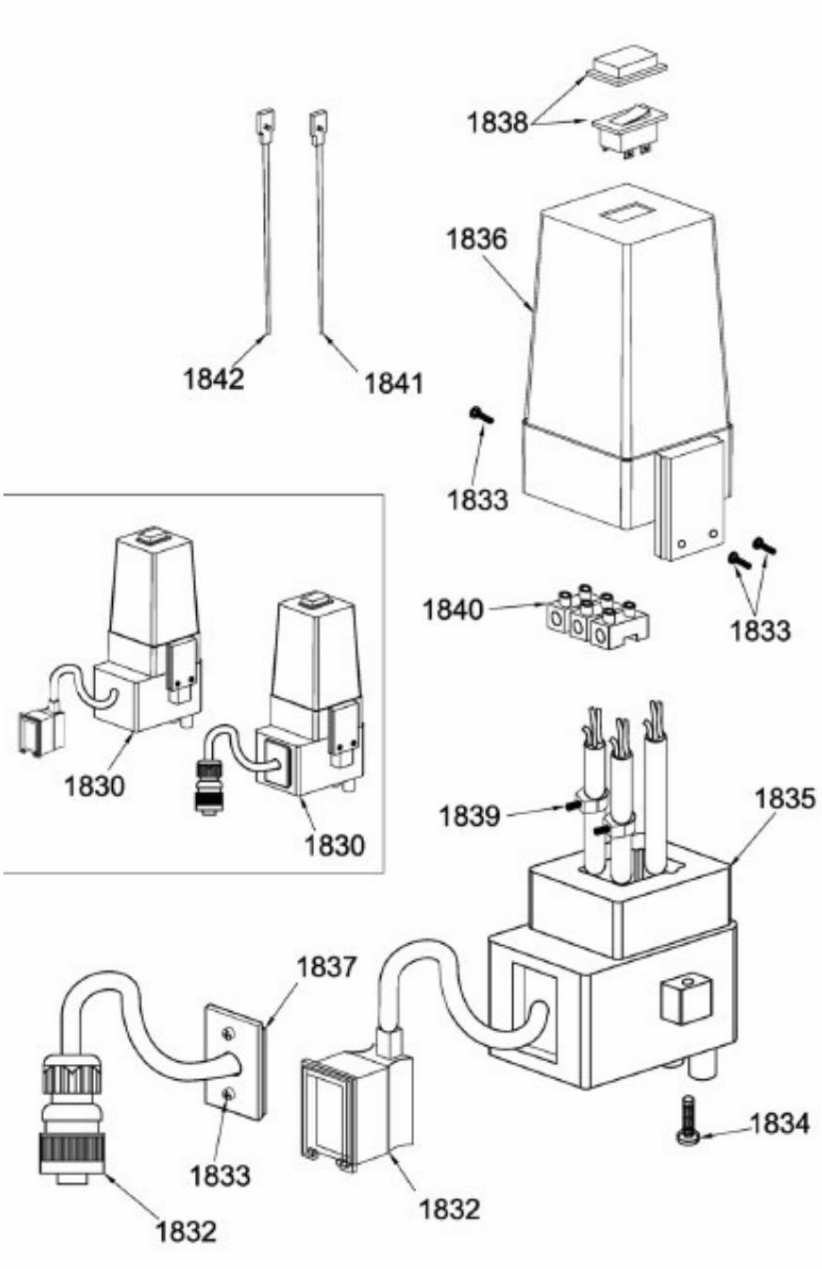

Fig. 35: Plano de repuestos 8

Machine Translated by Google

Plano de repuestos 9

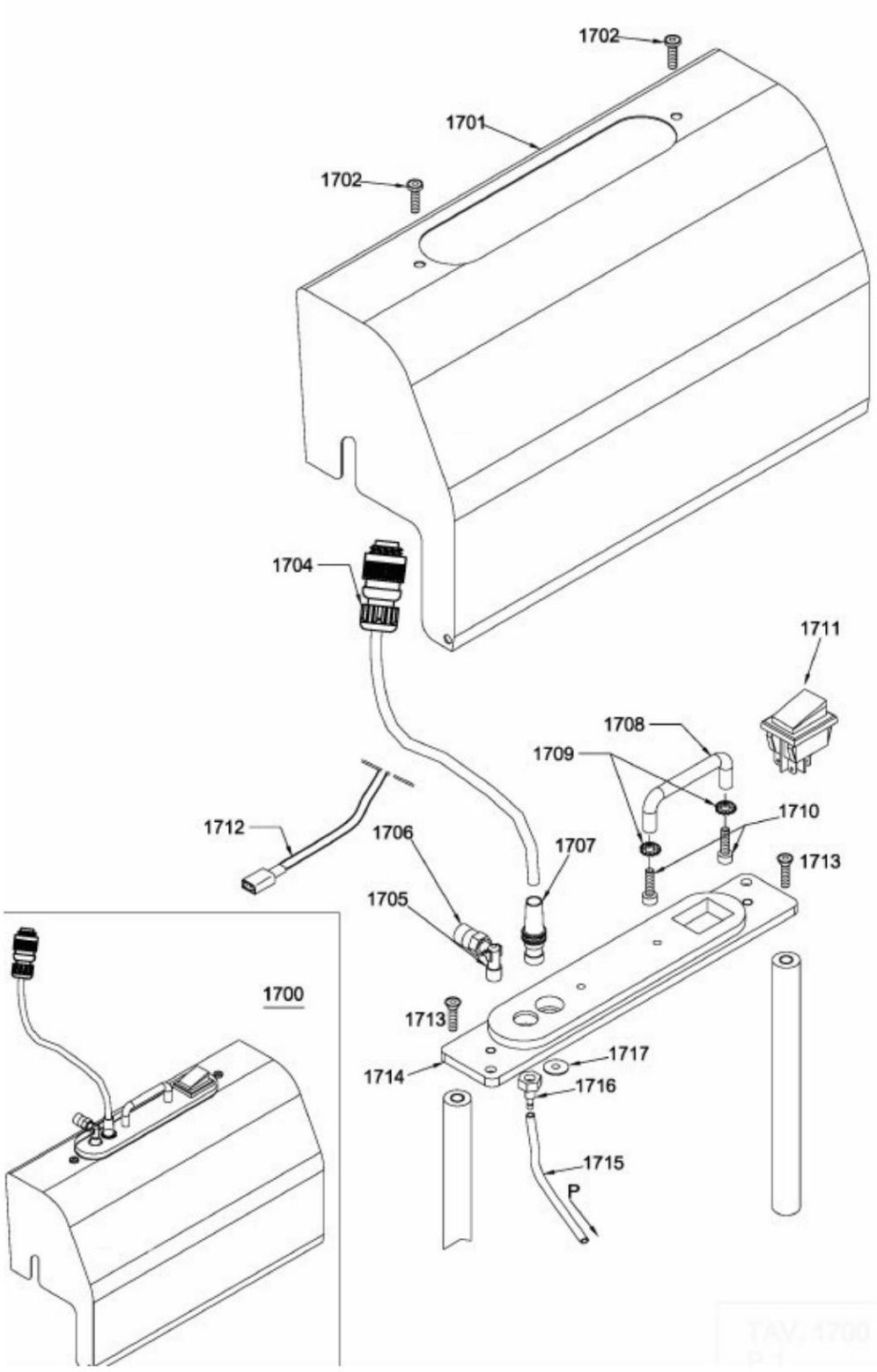

Fig. 36: Plano de repuestos 9

Machine Translated by Google

Plano de repuestos 10

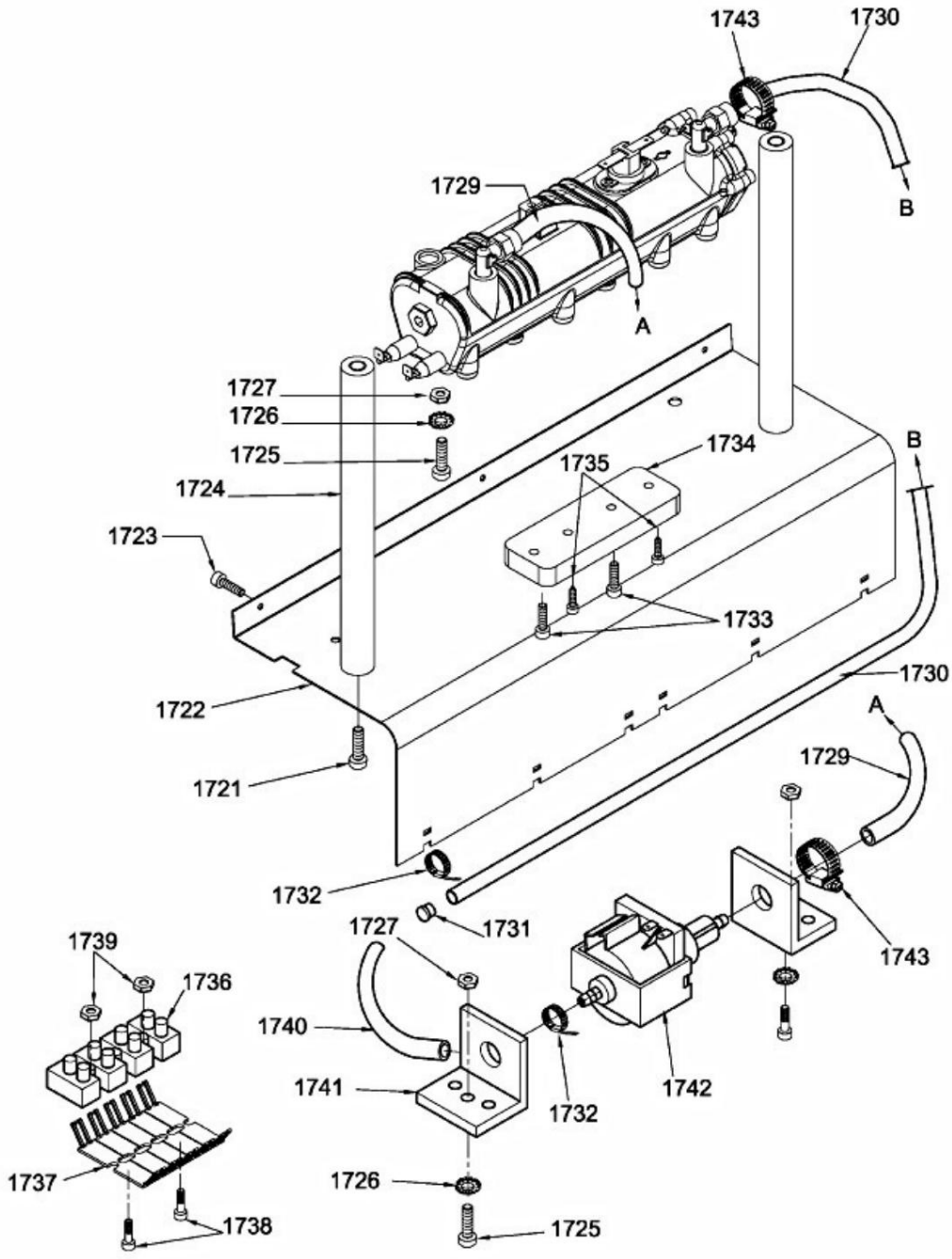

Fig. 37: Plano de repuestos 10

Machine Translated by Google

Plano de repuestos 11

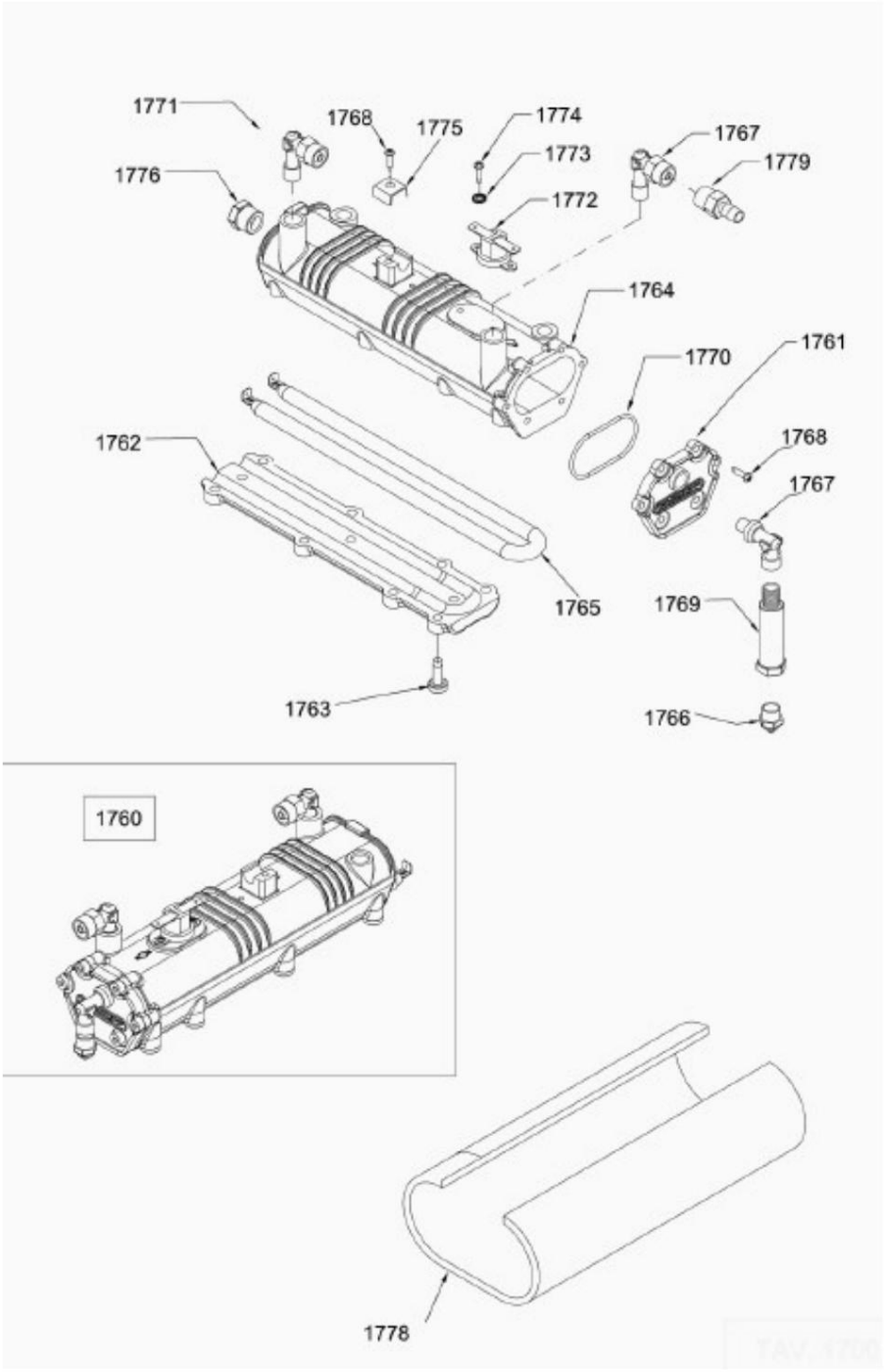

Fig. 38: Plano de repuestos 11

Machine Translated by Google

Plano de repuestos 12

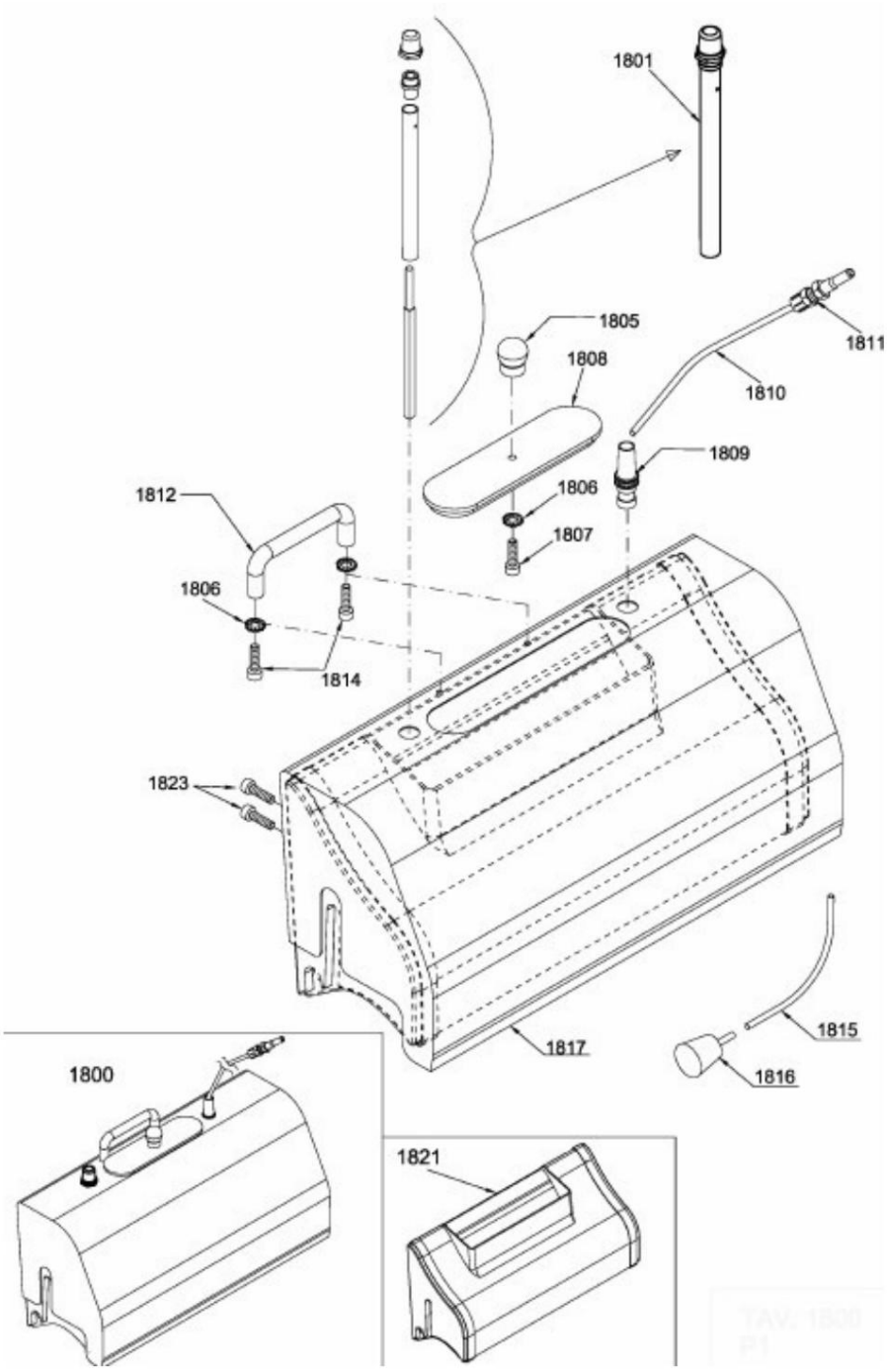

Fig. 39: Plano de repuestos 12

Machine Translated by Google

19 diagramas de circuitos eléctricos

Modelo DWM-K 340 y DWM-K 420

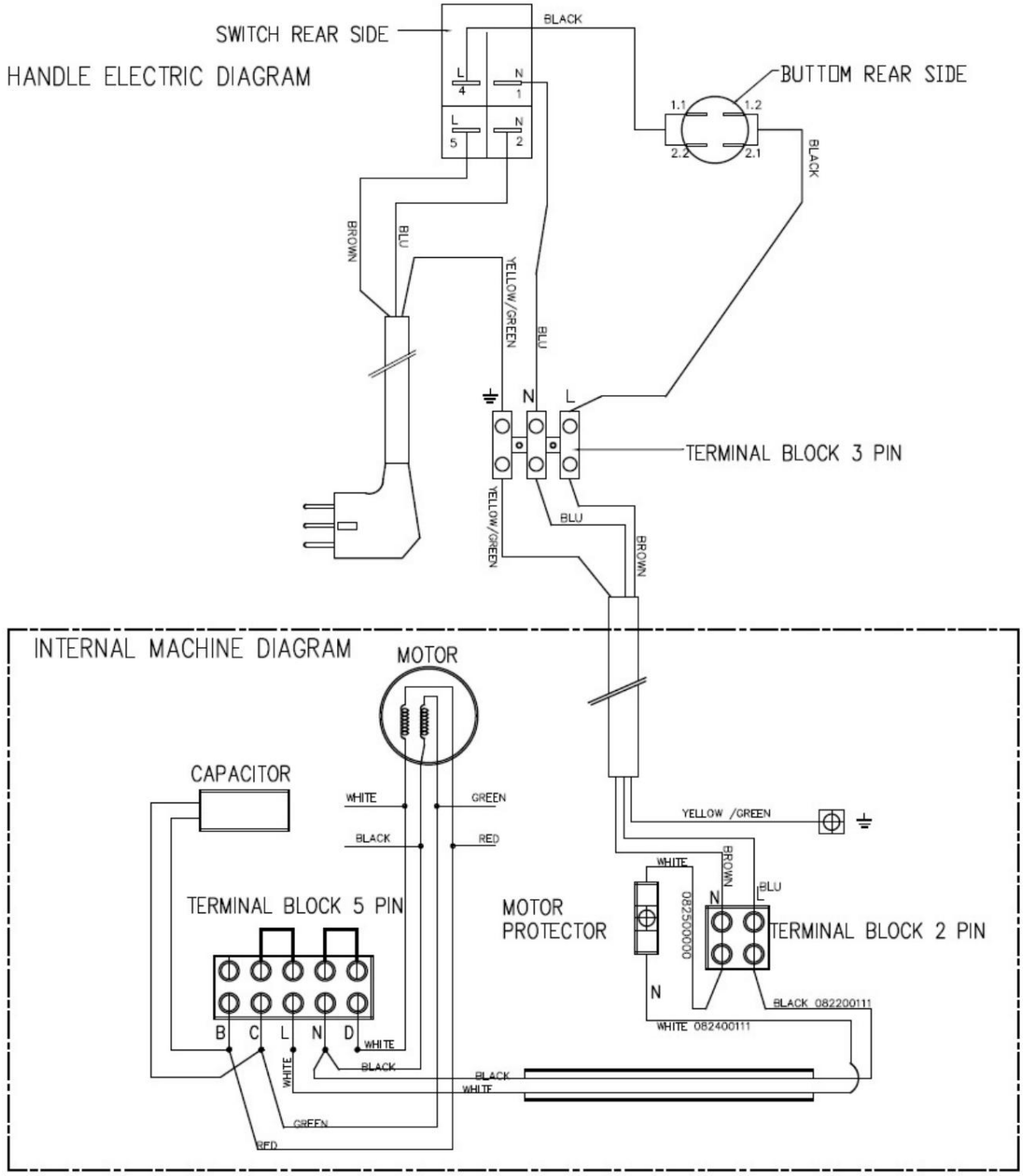

Fig. 40: Esquema del circuito eléctrico modelo DWM-K 340 y DWM-K 420

Machine Translated by Google

Modelo DWM-H 340 y DWM-H 420

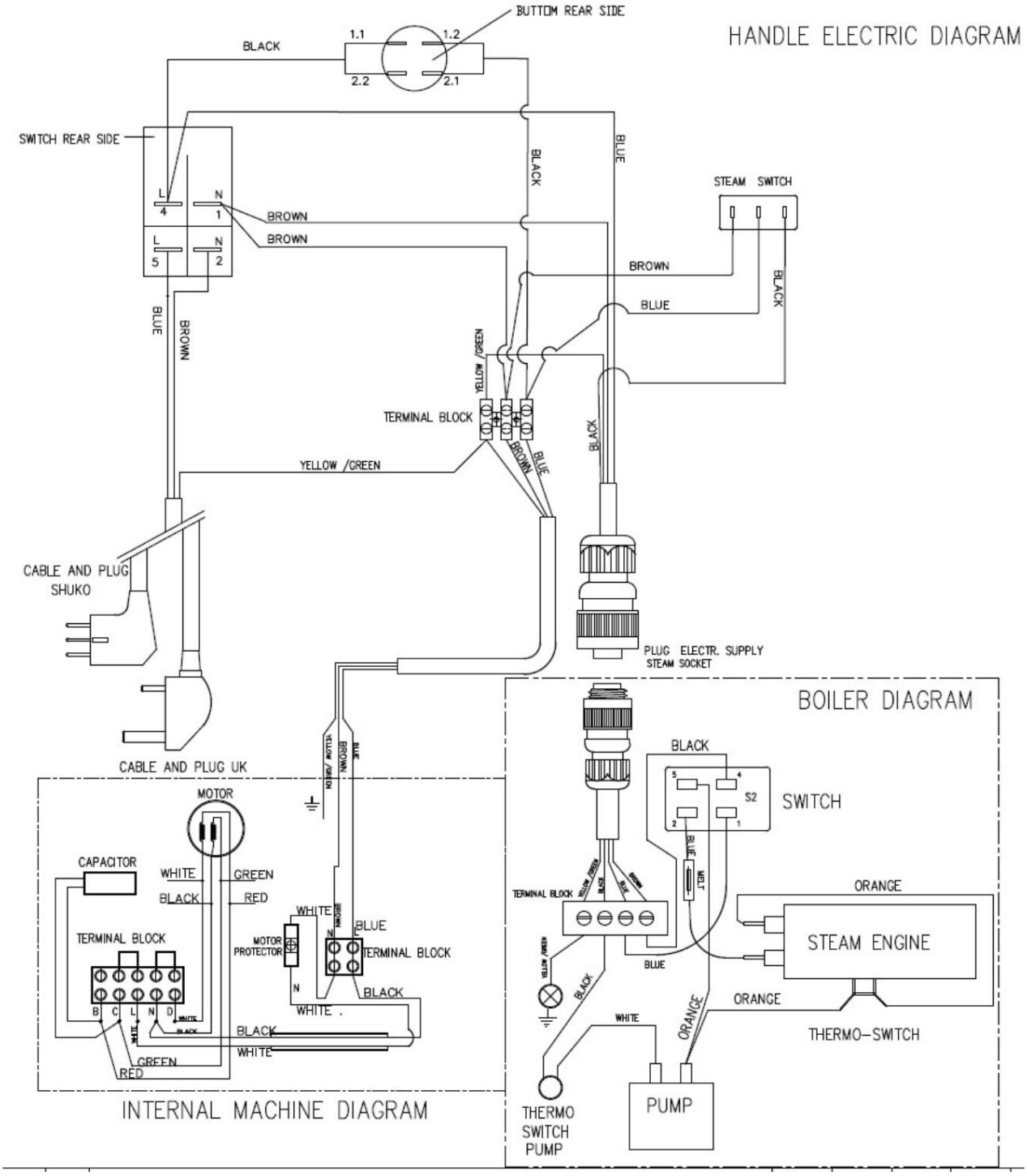

Fig. 41: Esquema eléctrico del DWM-H 340 y DWM-H 420

Machine Translated by Google

Modelo DWM-K 620

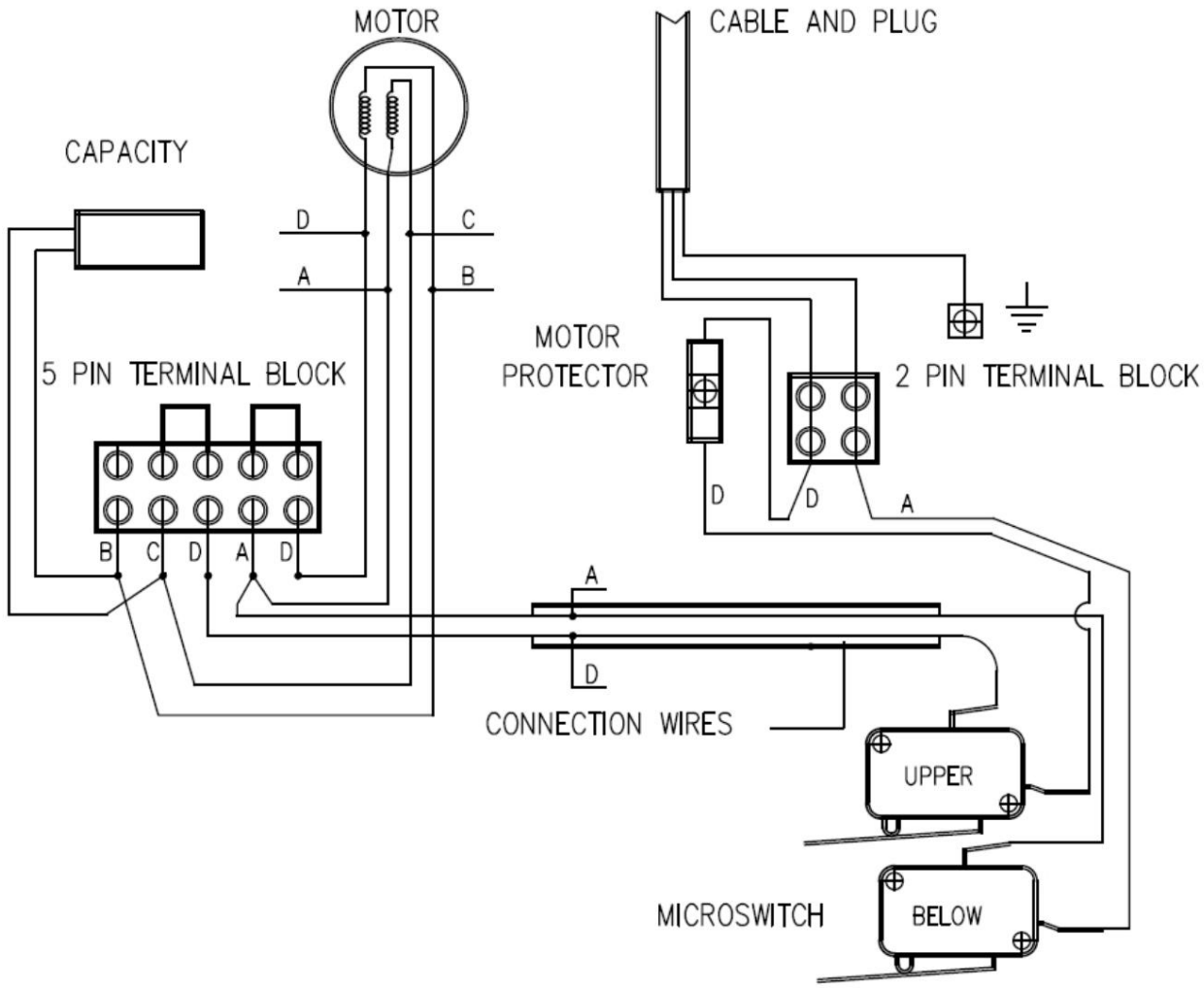

CAVO–CABLE			
A	B	C	D
NERO	ROSSO	VERDE	BIANCO
BLACK	RED	GREEN	WHITE
NOIR	ROUGE	VERT	BLANC

Fig. 42: Esquema del circuito eléctrico modelo DWM-K 620

Machine Translated by Google

Modelo DWM-K 620

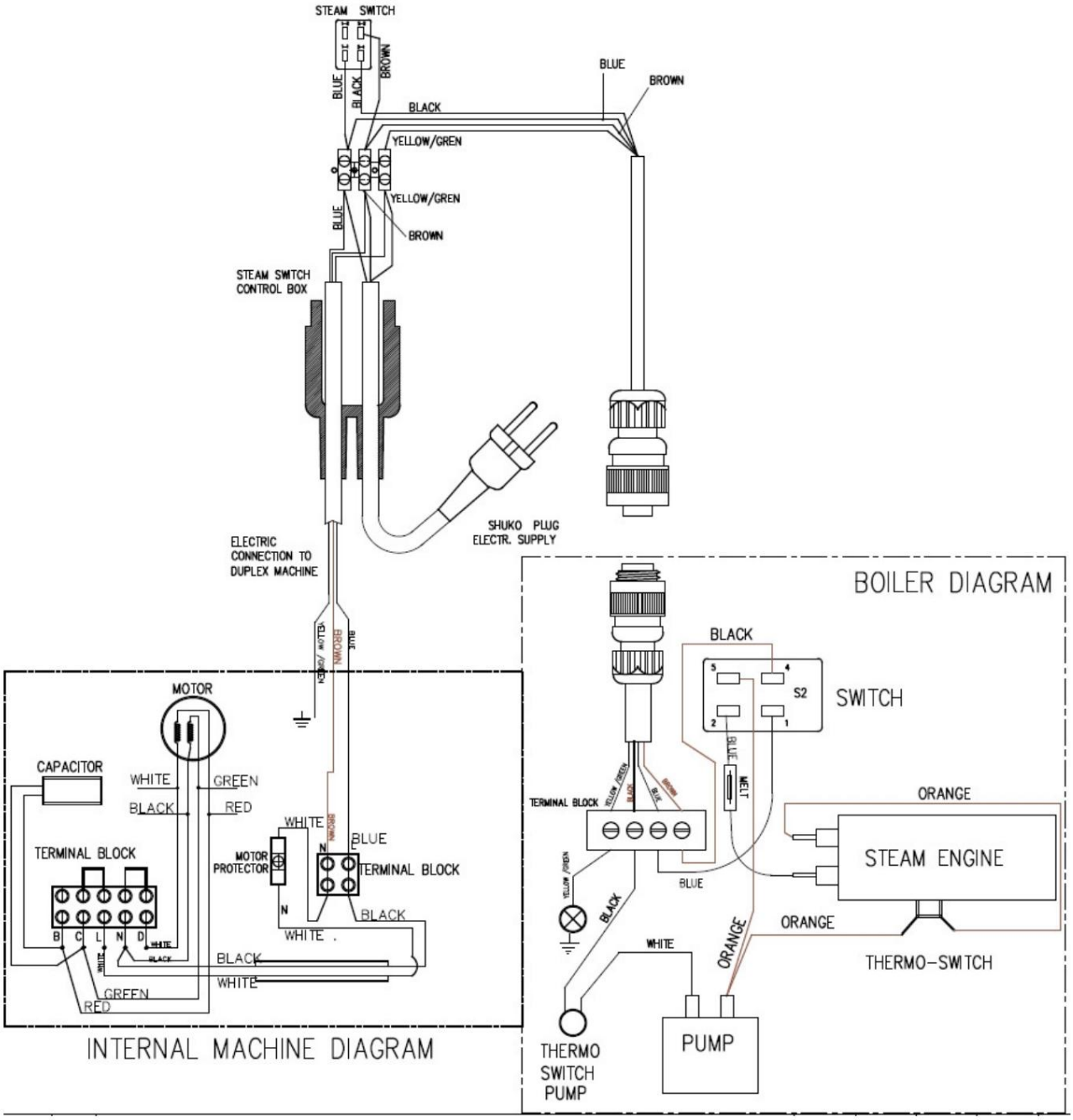

Fig. 43: Plano de repuestos 6 modelo DWM-K 620

Machine Translated by Google

20 Declaración UE de conformidad

Según Directiva de Máquinas 2006/42/CE Anexo II 1.A

Fabricante/distribuidor: Sturmer Maschinen GmbH
Dr.-Robert-Pfleger-Str. 26
D-96103 Hallstadt

Por la presente declara que el siguiente producto

Grupo de productos: Tecnología de limpieza Cleancraft®

Tipo de máquina: Máquina de doble rodillo

Nombre de la máquina *:		Número de artículo *:	
☐	DWM-K 340	☐	7220340
☐	DWM-H 340	☐	7220345
☐	DWM-K 420	☐	7220420
☐	DWM-H 420	☐	7220425
☐	DWM-K 620	☐	7220620
☐	DWM-H 620	☐	7220625

Número de serie*: _____

Año de fabricación*: 20_____

*rellene estos campos según la información de la placa de identificación

cumple con todas las disposiciones pertinentes de la directiva antes mencionada y las demás directivas aplicables (en adelante), incluidos cualquier cambio vigente en el momento de la declaración.

Directrices pertinentes de la UE: Directiva RoHS 2011/65/UE
Directiva EMC 2014/30/UE
Directiva RAEE 2012/19/UE

Se aplicaron las siguientes normas armonizadas:

DIN EN 55014-1: 2012-05	Compatibilidad electromagnética: requisitos para electrodomésticos, herramientas eléctricas y dispositivos eléctricos similares. Parte 1, emisiones perturbadoras.
EN 55014-2: 2016-01	Compatibilidad electromagnética - Requisitos para electrodomésticos, herramientas eléctricas y aparatos eléctricos similares - Parte 2: Inmunidad a las interferencias - Estándar de familia de productos (CISPR 14-2:2015)
EN 60335-1: 2012-10	Seguridad de los aparatos eléctricos de uso doméstico y similares - Parte 1: Requisitos generales (IEC 60335-1:2010, modificada)
EN 60335-2-67: 2014-09	Seguridad de los aparatos eléctricos de uso doméstico y similares - Parte 2-67: Requisitos particulares para máquinas de tratamiento de suelos para uso comercial (IEC 60335-2-67:2012, modificada)
DIN EN 62233: 2008-11	Método para medir los campos electromagnéticos de electrodomésticos y aparatos eléctricos similares con vistas a la seguridad de las personas en campos electromagnéticos (IEC 62233:2005, modificada)
EN 61000-3-2: 2015-03	Compatibilidad electromagnética (CEM) - Parte 3-2: Valores límite - Valores límite para corrientes armónicas (corriente de entrada del dispositivo <= 16 A por conductor) (IEC 61000-3-2:2014)
EN 61000-3-3: 2014-03	Compatibilidad electromagnética (CEM) - Parte 3-3: Valores límite - Limitación de cambios de tensión, fluctuaciones de tensión y parpadeos en público chen redes de alimentación de baja tensión para dispositivos con una corriente nominal <= 16 A por conductor que no están sujetos a condiciones especiales de conexión (IEC 61000-3-3:2013)

Responsable de la documentación: Kilian Sturmer, Dr.-Robert-Pfleger-Str. 26, 96103 Hallstadt

Hallstadt, 18 de octubre de 2018



Delantero Kilian
Director general

Machine Translated by Google

21 notas

Machine Translated by Google

