Machine Translated by Google

Instrucciones de funcionamiento

Máquina de doble rodillo

DWM 280 AC

DWM 280 CC



DWM 280 CA



DWM 280 CC

DWM-SERIE

Machine Translated by Google

imprimir

Identificación del producto

Máquina de doble rodillo	Número de artículo
DWM 280 AC	7220285
DWM 280 CC	7220280

Fabricante

Stuermer Maschinen GmbH Dr.-
Robert-Pfleger-Str. 26 D-96103
Hallstadt

Fax: 0951 96555 - 55
Correo electrónico: info@cleancraft.de
Internet: www.cleancraft.de

Información sobre las instrucciones de funcionamiento.

Instrucciones de funcionamiento originales

Edición: 2 de marzo de 2021
Versión: 1.05 Idioma:
Alemán

Autor: SN

derechos de autor

Copyright © 2021 Stürmer Maschinen GmbH, Hallstadt, Alemania.

El contenido de estas instrucciones de funcionamiento es propiedad exclusiva de Streiter Maschinen GmbH.
La distribución y reproducción de este documento, el uso y comunicación de su contenido están prohibidas salvo que se permita expresamente. Las infracciones obligan a pagar una indemnización.

Sujeto a cambios técnicos y errores.

Contenido

1 Introducción ..... 3 1.1 Derechos de autor..... ..... 3 1.2 Servicio al cliente..... ..... 3 1.3 Limitación de responsabilidad..... .... 3 2

Seguridad..... .... 3 2.1 Explicación de los símbolos..... .... 3 2.2 Responsabilidad del operador ..... 4 2.3 Cualificaciones del el personal ..... 4 2.4 Equipo de protección personal .... 5 2.5 Generalidades Instrucciones de seguridad ..... 5 2.6 Fichas de datos de seguridad .... 6 2.7 Marcas de seguridad en el doble
máquina de rodillos 6

3 Uso previsto... 6 3.1 Uso indebido..... 6
3.2 Riesgos residuales..... 7

4 Datos técnicos..... 7 4.1
Tabla..... .... 7 4.2 Volumen de suministro..... .... 8 4.3 Accesorios 8

5 Placa de identificación ..... 8 6 Transporte, embalaje, almacenamiento 8 6.1
Transporte .... 8 6.2 Embalaje..... .... 8 6.3 Almacenamiento..... ..... 9 6.4 Conexión eléctrica..... 9

7 Descripción del dispositivo..... 10 8 Montaje del dispositivo .... 11 8.1 Montaje del mango..... .... 11 8.2 Instalación de la batería (sólo para DWM 280 DC)... 12 9

Funcionamiento..... .... 13 9.1
Cepillado .... 14 9.2 Litio batería (sólo para DWM 280 DC) ..... 14 9.3 Cargar la batería (sólo DWM 280 DC) ..... 16 9.4 Sistema de encendido DWM 280 AC..... 17 9.5 Sistema de encendido DWM 280 DC ..... 18 9.6 Arrancar el aparato .... 18 9.7 Interruptor de protección del motor (Motor Protector) .... 18 9.8 Instrucciones para la limpieza de las superficies .. 19 9.9 Parada del dispositivo..... ..... 22 10 Tipo de agente de limpieza ..... 23 11 Cuidado, mantenimiento y reparación/
Reparación .....23 11.1 Cuidado mediante limpieza .. .. 23 11.2 Mantenimiento de los cepillos..... .... 24 11.3 Reemplazo de los rascadores .... 25 11.4 Cintas transportadoras .... 26 11.5 Cable de alimentación (sólo DWM 280 AC) ..... 26 11.6 Tabla de mantenimiento..... .... 26 11.7 Mantenimiento y Mantenimiento/reparación... 27 12 Mal funcionamiento, causas y soluciones... 27 13 Eliminación, reciclaje de
Dispositivos antiguos 29
13.1 Puesta fuera de servicio..... 29 13.2 Eliminación de aparatos eléctricos..... .. .... 29 13.3 Eliminación de lubricantes..... 29 14 Repuestos ....
29 14.1 Pedido de repuestos .... 29 14.2 Planos de piezas de repuesto..... .... 30 15 Declaración UE de conformidad 49

Machine Translated by Google

1 Introducción

Al adquirir la máquina de doble rodillo de CLEAN-CRAFT ha hecho una buena elección.

Antes de la puesta en servicio, lea atentamente las instrucciones de funcionamiento.

Esto proporciona información sobre la correcta puesta en marcha, el uso previsto, así como el funcionamiento y mantenimiento seguro y eficiente de la máquina de doble rodillo.

Las instrucciones de funcionamiento forman parte de la máquina de doble rodillo. Debe conservarse siempre donde se utiliza la máquina de doble rodillo. Además, en el ámbito de aplicación de la máquina de doble rodillo se aplican las normas locales de prevención de accidentes y las normas generales de seguridad.

Las ilustraciones de estas instrucciones de funcionamiento sirven para una comprensión básica y pueden diferir de la versión real.

1.1 Derechos de autor

El contenido de estas instrucciones está protegido por derechos de autor. Su uso está permitido dentro del ámbito de uso de la máquina de doble rodillo. No se permite ningún uso más allá de esto sin el permiso por escrito del fabricante.

Para proteger nuestros productos, registramos derechos de marcas, patentes y diseños, siempre que esto sea posible en casos individuales. Nos oponemos firmemente a cualquier infracción de nuestros derechos de propiedad intelectual.

1.2 Servicio al Cliente

Nuestro servicio de atención al cliente está disponible para información técnica.

Alemania:
Stuermer Maschinen GmbH Dr.-
Robert-Pfleger-Str. 26 D-96103
Hallstadt

Servicio de reparación:
Fax: 0951 96555-111 Correo
electrónico: service@stuermer-maschinen.de
Internet: www.cleancraft.de

Orden de repuestos:
Fax: 0951 96555-119 Correo
electrónico: satzteile@stuermer-maschinen.de

Siempre estamos interesados en información y experiencias que surgen de la aplicación y que pueden ser valiosas para mejorar nuestros productos.

1.3 Limitación de responsabilidad

Toda la información y notas de las instrucciones de funcionamiento se han elaborado teniendo en cuenta las normas y reglamentos aplicables, los últimos avances técnicos y nuestros muchos años de conocimiento y experiencia.

El fabricante no asume ninguna responsabilidad por daños en los siguientes casos:

- No seguir las instrucciones de funcionamiento,
- uso inadecuado,
- uso de personal no capacitado,
- Modificaciones no autorizadas,
- Cambios técnicos,
- Uso de repuestos no autorizados.

El volumen de suministro real puede diferir de las explicaciones e ilustraciones aquí descritas en el caso de diseños especiales, si se utilizan opciones de pedido adicionales o debido a los últimos cambios técnicos.

Se aplican las obligaciones pactadas en el contrato de entrega, las condiciones generales y las condiciones de entrega del fabricante y las normas legales vigentes en el momento de la celebración del contrato.

2 seguridad

Esta sección proporciona una descripción general de todos los paquetes de seguridad importantes para proteger a las personas y garantizar un funcionamiento seguro y sin problemas. En los distintos capítulos se encuentran más indicaciones de seguridad relacionadas con el trabajo.

2.1 Explicación del símbolo

Instrucciones de seguridad

Las instrucciones de seguridad están marcadas con símbolos en estas instrucciones de funcionamiento. Las indicaciones de seguridad van precedidas de palabras de advertencia que expresan la magnitud del peligro.

¡PELIGRO!

Esta combinación de símbolo y palabra de advertencia indica una situación inminentemente peligrosa que provocará la muerte o lesiones graves si no se evita.

Machine Translated by Google



¡ADVERTENCIA!

Esta combinación de símbolo y palabra de advertencia indica una situación potencialmente peligrosa que, si no se evita, provocará la muerte o lesiones graves.



¡PRECAUCIÓN!

Esta combinación de símbolo y palabra de advertencia indica una situación potencialmente peligrosa que, si no se evita, podría provocar lesiones leves o leves.



¡PELIGRO!

Esta combinación de símbolo y palabra de advertencia indica una situación potencialmente peligrosa que puede provocar daños a la propiedad y al medio ambiente si no se evita.



¡UN AVISO!

Esta combinación de símbolo y palabra de advertencia indica una situación potencialmente peligrosa que puede provocar daños a la propiedad y al medio ambiente si no se evita.

Consejos y recomendaciones



Consejos y recomendaciones

Este símbolo destaca consejos y recomendaciones útiles, así como información para un funcionamiento eficiente y sin problemas.

Para reducir los riesgos de lesiones personales y daños a la propiedad.

Para evitar situaciones peligrosas, se deben observar las instrucciones de seguridad enumeradas en estas instrucciones de funcionamiento.

2.2 Responsabilidad del operador

El operador es la persona que opera la máquina con fines comerciales o económicos.

o lo entrega a un tercero para su uso o aplicación y durante la operación el producto legal

asume la responsabilidad de la protección del usuario, del personal o de terceros.

Obligaciones del operador:

Si la máquina se utiliza en el sector comercial, el operador de la máquina está sujeto a obligaciones legales en materia de seguridad laboral. Por lo tanto, se deben respetar las indicaciones de seguridad contenidas en estas instrucciones de funcionamiento, así como las normas de seguridad, prevención de accidentes y protección del medio ambiente aplicables al área de aplicación de la máquina. En particular se aplica lo siguiente:

- El operador debe conocer la normativa aplicable. información sobre las normas de seguridad laboral y, en una evaluación de riesgos, identificar peligros adicionales que surgen de las condiciones especiales de trabajo en el lugar donde se utiliza la máquina.
  Debe implementarlas en forma de instrucciones de funcionamiento para el manejo de la máquina.
- El operador debe comprobar durante todo el tiempo de utilización de la máquina si las instrucciones de funcionamiento que ha elaborado se corresponden con el estado actual de la normativa y adaptarlas si es necesario.
- El operador debe regular y definir claramente las responsabilidades de instalación, operación, resolución de problemas, mantenimiento y limpieza.
- El operador debe asegurarse de que todas las personas que manipulan la máquina hayan leído y comprendido estas instrucciones. Además, debe formar periódicamente al personal e informarles sobre los peligros.

Además, el operador es responsable de garantizar que la máquina esté siempre en perfectas condiciones técnicas.

Por lo tanto se aplica lo siguiente:

- El operador debe asegurarse de que se respeten los intervalos de mantenimiento descritos en estas instrucciones.
- El operador debe hacer comprobar periódicamente el funcionamiento y la integridad de todos los dispositivos de seguridad.

2.3 Cualificaciones del personal

Las distintas tareas descritas en estas instrucciones imponen diferentes requisitos a las cualificaciones de las personas encargadas de dichas tareas.

Sólo podrán realizar cualquier trabajo las personas de las que se pueda esperar que realicen este trabajo de forma fiable. Personas cuya capacidad de reacción, p. B. no se permiten influenciados por drogas, alcohol o medicamentos.

Machine Translated by Google

¡ADVERTENCIA!

¡Peligro si el personal no está suficientemente cualificado!

Las personas insuficientemente cualificadas no pueden evaluar los riesgos al utilizar la máquina y se exponen a sí mismos y a otros al riesgo de sufrir lesiones graves.

- Todos los trabajos deben ser realizados únicamente por personas cualificadas. han llevado a cabo.
- Personas y niños insuficientemente cualificados mantenerse alejado del área de trabajo.

Este manual de funcionamiento enumera las cualificaciones de las personas que se enumeran a continuación para las distintas tareas:

Operador:

El operador ha sido instruido por el operador sobre las tareas que se le han asignado y los posibles peligros de un comportamiento inadecuado. El operador sólo podrá realizar tareas que vayan más allá del funcionamiento normal si así se indica en estas instrucciones de uso y si el operador se lo ha confiado expresamente.

Electricista:

Gracias a su formación profesional, conocimientos y experiencia, así como al conocimiento de las normas y reglamentos pertinentes, el electricista es capaz de realizar trabajos en sistemas eléctricos y reconocer y evitar posibles peligros de forma independiente.

Personal especializado:

Gracias a su formación especializada, conocimientos y experiencia, así como al conocimiento de las normas y reglamentos pertinentes, el personal especializado puede realizar los trabajos que se le asignan y reconocer de forma independiente posibles peligros y evitarlos.

Fabricante:

Ciertos trabajos sólo pueden ser realizados por personal cualificado del fabricante. Otro personal no está autorizado para realizar este trabajo. Para realizar los trabajos necesarios contacte con nuestro servicio de atención al cliente.

2.4 Equipo de protección personal

Los equipos de protección personal se utilizan para proteger a las personas de problemas de salud y seguridad en el trabajo. Durante los distintos trabajos en y con la máquina de doble rodillo, el personal debe utilizar equipo de protección personal, que se describe por separado en cada uno de los apartados de estas instrucciones.

La siguiente sección explica el equipo de protección personal:



guantes protectores

Los guantes protectores protegen tus manos.
componentes con bordes afilados, así como fricciones, abrasiones o lesiones más profundas.



Zapatos de seguridad

Los zapatos de seguridad protegen los pies contra aplastamientos, caídas de objetos y resbalones en superficies resbaladizas.



Ropa de trabajo protectora

La ropa de trabajo protectora es ropa ajustada con baja resistencia al desgarro.

2.5 Instrucciones generales de seguridad

Cabe señalar lo siguiente:

- Utilice los dispositivos de protección y fíjelos firmemente. Nunca trabaje sin dispositivos de protección y manténgalos en funcionamiento.
- Mantener siempre limpios la máquina de doble rodillo y su entorno de trabajo. Asegúrese de que haya suficiente iluminación.
- El diseño de la máquina de doble rodillo no podrá modificarse ni utilizarse para fines distintos a los previstos por el fabricante.
- Nunca trabajar bajo la influencia de enfermedades que perturben la concentración, cansancio, drogas, alcohol o medicamentos.
- Mantenga a los niños alejados del uso de la máquina de doble rodillo. personas conocidas alejadas de su entorno laboral.
- No se permite el uso del dispositivo a personas con capacidades físicas, sensoriales o mentales limitadas.
- Utilice la máquina de doble rodillo únicamente de acuerdo con estas instrucciones.
- Nunca poner las manos o los pies encima o debajo piezas giratorias.
- Antes de cada uso, asegúrese de que ninguna pieza de la máquina de doble rodillo esté dañada.
  Las piezas dañadas deben reemplazarse inmediatamente para evitar riesgos potenciales.
- Sujete firmemente el dispositivo durante el funcionamiento.
- No exponga el dispositivo a la lluvia o la nieve.
- Asegúrese de que los cepillos no se bloqueen durante el funcionamiento. Bloquear los cepillos durante mucho tiempo puede dañar el dispositivo.

Machine Translated by Google

- Reemplace las piezas defectuosas inmediatamente. Usar
  Además solo repuestos originales.
- No realizar cambios, añadidos o modificaciones a la máquina de
  doble rodillo.
- Si se produce algún daño en el dispositivo, úselo.
  El dispositivo ya no funciona, haga que lo repare un especialista o
  póngase en contacto con nuestro servicio de atención al cliente.

- No desmonte el dispositivo ni intente repararlo usted mismo.

- En caso de incendio utilizar un extintor de polvo. No
  Usa agua.

¡PELIGRO!

No barra objetos calientes como cenizas o cigarrillos con la máquina de doble rodillo.
¡Existe riesgo de incendio!

2.6 Fichas de datos de seguridad

Puede obtener fichas de datos de seguridad para mercancías peligrosas en su distribuidor especializado o llamando al +49 (0)951/96555-0. Los minoristas especializados pueden encontrar fichas de datos de seguridad en el área de descargas del portal de socios.

2.7 Marcas de seguridad en la máquina de doble rodillo

Hay instrucciones de seguridad adjuntas a la máquina de doble rodillo (Fig. 1), que deben observarse y seguirse.
sen.



Fig. 1: Instrucciones de seguridad: 1 Señal de obligación: señal general de obligación, leer las instrucciones de funcionamiento, usar protección para las manos, usar calzado protector I 2 Señal de advertencia general I 3 Advertencia de peligros por baterías

Los símbolos de seguridad dañados o faltantes en la máquina pueden provocar acciones incorrectas que provoquen lesiones personales y daños a la propiedad. Los símbolos de seguridad adheridos a la máquina no se deben quitar.
Los símbolos de seguridad dañados deben sustituirse inmediatamente.

En el momento en que las señales no sean inmediatamente reconocibles y comprensibles a primera vista, la máquina deberá ponerse fuera de servicio hasta que se coloquen las nuevas señales.

3 Uso previsto

Los limpiadores de suelos y alfombras DWM 280 AC y DWM 280 DC han sido diseñados y fabricados para limpiar suelos y alfombras. Las máquinas se pueden utilizar en una variedad de revestimientos de suelo, como parquet, PVC, moqueta o suelos de piedra. La barra de tiro plegable permite maniobrar sin esfuerzo en todas las direcciones y le permite trabajar cerca del borde en espacios reducidos, como debajo de bancos de trabajo o mesas.

La selección de los materiales utilizados para fabricar el dispositivo se evaluó según el uso específico al que está destinado el dispositivo. El uso inadecuado puede provocar lesiones y/o daños a la propiedad y afectar el funcionamiento adecuado del dispositivo.

El cumplimiento de las condiciones de operación, reparación y mantenimiento descritas en estas instrucciones es un requisito básico para el uso previsto del dispositivo.

El uso adecuado de la máquina, el estricto cumplimiento de las siguientes normas y la aplicación precisa de todas las medidas de precaución para evitar situaciones peligrosas pueden prevenir accidentes o lesiones, mejorar y prolongar el funcionamiento de la máquina y reducir el mal funcionamiento al mínimo. Cualquier otro uso se considera inadecuado.

El uso previsto también incluye el cumplimiento de toda la información contenida en estas instrucciones.

Stuermer Maschinen GmbH no asume ninguna responsabilidad por cambios constructivos y técnicos en limpiadores de suelos y alfombras. Quedan excluidas las reclamaciones de cualquier tipo por daños causados por un uso inadecuado.

¡PELIGRO!

Está prohibida cualquier modificación del dispositivo.
Además de anular la garantía, el cambio puede provocar incendios y lesiones, así como peligros mortales para el usuario.
El fabricante no asume ninguna responsabilidad por los daños causados a objetos o personas como resultado del incumplimiento de estas instrucciones o del mal uso del dispositivo.

3.1 Mal uso

¡PELIGRO!

¡Peligro si se usa incorrectamente!

El mal uso de la máquina de doble rodillo puede provocar situaciones peligrosas o daños en el dispositivo.

- Nunca utilice materiales incandescentes, inflamables, explosivos o venenosos.
  absorber sustancias nocivas.
- No barrer hojas mojadas ni nada similar.

Machine Translated by Google

3.2 Riesgos residuales

Incluso si se cumplen todas las normas de seguridad y se utiliza correctamente la máquina de doble rodillo, todavía existen riesgos residuales, que se enumeran a continuación:

Para evitar peligros para las personas o daños a la máquina causados por riesgos residuales, siga atentamente las instrucciones de este manual. Antes de realizar cualquier trabajo en la máquina, espere hasta que todos los dispositivos en movimiento se hayan detenido por completo y/o hasta que todas las piezas calentadas se hayan enfriado por completo.

Observe todas las advertencias e instrucciones de las etiquetas adheridas a la máquina y/o sus componentes.

- Existe riesgo de lesiones en las extremidades superiores (p. ej. manos, dedos).

4 Datos técnicos

4.1 Tabla

Modelo	DWM 280AC	DWM 280 CC
Capacidad de trabajo [m²/h]	200	200
Dimensiones y pesos		
Longitud [mm]	380	380
Ancho/profundidad [mm]	280	280
Altura [mm]	1100	1100
Peso [kg]	13.5	11.5
Cepillar		
Diámetro del cepillo [mm]	85	85
Ancho [mm]	220	220
Presión [g/cm²]	200	200
Velocidad [min¯¹]	780-936 780-936	
Conexión eléctrica		
Fuente de alimentación	Red electrica	batería
Potencia bomba de vacío [W] 350		250
Tensión de conexión [V]	230	36
fase(es)	1	-
Tipo de corriente	C.A.	⎓
Frecuencia de red [Hz]	50	50
tanque(s)		
agua dulce [litros]	1.5	1.5
Agua sucia [l]	0,8	0,8

Nivel de ruido

El dispositivo ha sido diseñado y construido de tal manera que el nivel de ruido producido durante el funcionamiento normal se reduce al mínimo.

El nivel de presión sonora generado y evaluado por los distintos componentes de la máquina es <72,8 dB (A) y fue medido en el oído del operador en posición de trabajo durante el ciclo normal de trabajo, de acuerdo con los criterios establecidos en las normas aplicables.

El nivel de presión sonora puede variar significativamente según el entorno de trabajo.

¡UN AVISO!

Si hay contaminación acústica constante debido al dispositivo en marcha, utilice protección auditiva adecuada.

Nivel de vibración

El dispositivo ha sido diseñado y construido de tal manera que el nivel de vibración producido durante el funcionamiento normal se reduce al mínimo.

Uno de los distintos componentes de la máquina.
El nivel de vibración generado, evaluado y transmitido a todo el cuerpo es de 0,95 m/s².

Descripción general

El aparato DWM 280 fue proyectado y construido para la limpieza de suelos y alfombras. Durante la planificación y la construcción, se tomaron todas las precauciones necesarias para producir un producto de alta calidad y fiabilidad, en pleno cumplimiento de la normativa aplicable y con especial atención a la prevención de accidentes.

Gracias a su tamaño compacto, la máquina es ideal para espacios pequeños y puede llegar incluso a los lugares más reducidos.

El dispositivo se ve favorecido por el mango alineable en dos lados, lo que permite cambiar el sentido de la marcha simplemente invirtiendo el mango.

El dispositivo está equipado con una carcasa de aluminio, que garantiza la estanqueidad de todos los componentes y por tanto evita que entre agua o polvo en el interior del dispositivo. El dispositivo está equipado con un dispositivo de seguridad.
Mango de seguridad para encendido y apagado inmediato.

Machine Translated by Google

4.2 Alcance de la entrega

DWM 280 AC

- Máquina de doble rodillo
- Dos cepillos universales, grises.
- Instrucciones de funcionamiento

DWM 280 CC

- Máquina de doble rodillo
- Dos cepillos universales, grises.
- Batería con cargador
  (Puede obtener la ficha de datos de seguridad de su distribuidor especializado o llamando al +49 (0)951/96555-0)
- Instrucciones de funcionamiento

4.3 Accesorios

- Pincel gris (universal)
  Número de artículo: 7230003
- Pincel negro (duro)
  Número de artículo: 7230004
- Pincel amarillo (suave)
  Número de artículo: 7230005
- Batería de iones de litio de 36 V/7,65 Ah (DWM 280 CC)
  Número de artículo: 7230001
- Cargador LG (DWM 280 CC)
  Número de artículo: 7230002

5 placa de identificación

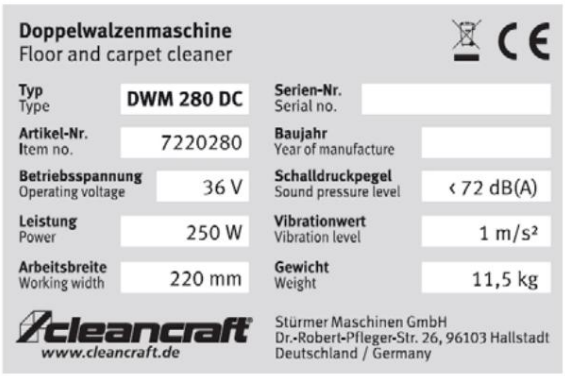

Fig. 2: Placa de características del DWM 280 DC

¡UN AVISO!

Está estrictamente prohibido retirar la placa de identificación.

Si la placa de identificación está dañada, comuníquese con el fabricante.

6 Transporte, embalaje, almacenamiento

6.1 Transporte

Después de la entrega, compruebe que la máquina de doble rodillo no presente daños visibles durante el transporte. Si descubre algún daño o falta de accesorios en la máquina de doble rodillo, infórmelo inmediatamente a la empresa de transporte o al distribuidor.

El dispositivo se puede transportar sin esfuerzo, basta con inclinarlo hacia un lado para que pueda rodar fácil y cómodamente sobre las dos pequeñas ruedas de goma 18.

¡PELIGRO!

Si es necesario, utilice equipo de protección personal (PPE) al levantar el dispositivo.

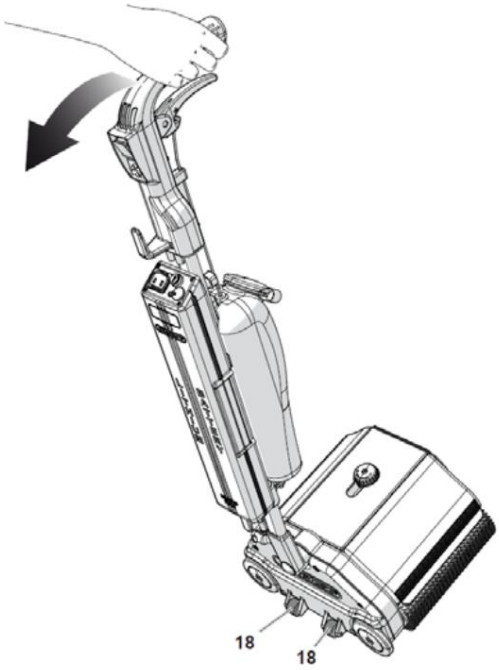

Fig. 3: Posición de transporte

6.2 Embalaje

Todos los materiales de embalaje y los auxiliares de embalaje utilizados en la máquina de doble rodillo son reciclables y siempre deben reciclarse. Los componentes de embalaje de cartón deben triturarse y enviarse a la recogida de papel usado.

Las láminas están hechas de polietileno (PE) y las piezas acolchadas de poliestireno (PS). Puede entregar estos materiales en un punto de recogida de reciclaje o en la empresa de eliminación responsable de usted.

Machine Translated by Google

¡ADVERTENCIA!

¡Peligro de muerte!

Los elementos del embalaje pueden presentar posibles peligros (por ejemplo, bolsas de plástico):

- Mantenga los materiales de embalaje fuera del alcance de los niños, personas que no sean conscientes de lo que hacen o animales.

6.3 Almacenamiento

Guarde la máquina de doble rodillo en un ambiente seco, limpio y libre de heladas.

Asegúrese de que el dispositivo en posición de reposo no se apoye sobre los cepillos, sino que esté sostenido y elevado por el soporte adecuado. De lo contrario, el peso del aparato podría provocar la deformación de los cepillos.

6.4 Conexión eléctrica

¡PELIGRO!

¡Peligro de muerte por descarga eléctrica!

Existe peligro de muerte en caso de contacto con componentes bajo tensión. Los componentes eléctricos conectados pueden provocar movimientos incontrolados y provocar lesiones graves.

Cable de alimentación del modelo DWM 280 AC

- Compruebe periódicamente que el cable de alimentación no esté dañado, no esté deteriorado por el paso del tiempo y no presente grietas ni abrasiones.
- Si el cable de alimentación está dañado, deberá sustituirse antes de utilizar el dispositivo.
- Utilice el mismo tipo de cable utilizado por el fabricante, homologado con la marca de calidad europea “ENEC”.
- La sustitución del cable debe ser realizada por personal cualificado.
- No utilice el dispositivo si el cable de alimentación o el enchufe están dañados, o si el dispositivo se ha caído al suelo o ha sufrido algún daño.
- No sumerja el dispositivo, el cable de alimentación o el enchufe en agua ni en ningún otro líquido.
- Evite tocar el cable de alimentación con los cepillos. evitar.
- Si el cable de alimentación queda atrapado en los cepillos de la máquina, DETENGA inmediatamente su funcionamiento. Nunca intente soltar el cable de alimentación mientras la máquina esté todavía en funcionamiento. Si el cable está dañado, debe ser reemplazado.
- No tirar del cable para desconectar el enchufe de la toma. quitar la lata.

Batería de litio DWM 280 CC

- Utilice cargadores para cargar la batería. Adecuado para las propiedades técnicas de la batería. nen.
- Utilice el cargador exclusivamente para cargar la batería.
- Antes de retirar la batería, el dispositivo debe estar desenchufado La fuente de alimentación debe estar desconectada.
- La batería y el cargador existentes deben estar encendidos. eliminado de forma segura y en estricto cumplimiento de las regulaciones locales. El cliente asume la responsabilidad legal de los peligros que surjan durante la eliminación de las baterías.
- No sumerjas la batería en agua o el mar.
- No queme ni caliente la batería ya que puede explotar o detonar violentamente.
- No intente utilizar la máquina cuando la batería esté descargada. para empezar.
- Ningún cargador distinto al suministrado por el fabricante. aconseja su uso.
- Nunca expongas la batería a la luz solar directa.
- No colocar la batería cerca de fuentes de calor: radiadores, estufas, chimeneas, etc.
- Nunca probar el especial autoextinguible. Abra el recipiente de plástico de la batería.
- No destruya, abra ni perfore la batería. Chern.
- No retire la batería con una aguja u otro Soldar o perforar con objetos punzantes.
- Nunca soldar los cables a los extremos de la batería.
- Nunca utilices los terminales positivo y negativo de la batería. cortocircuito entre sí.
- Los terminales positivo y negativo durante el Nunca invierta la polaridad cuando esté en uso.
- Nunca conecte los electrodos de la batería a una fuente eléctrica. Cerrar salida.
- Nunca toque los electrodos con el cuerpo ni con objetos metálicos.
- Guarde y guarde la batería en un lugar fresco y seco.
- No transporte ni almacene la batería junto con objetos metálicos como horquillas, cadenas, etc.
- No golpear, patear ni tirar la batería.
- No deseche la batería en el medio ambiente.

Machine Translated by Google

7 Descripción del dispositivo

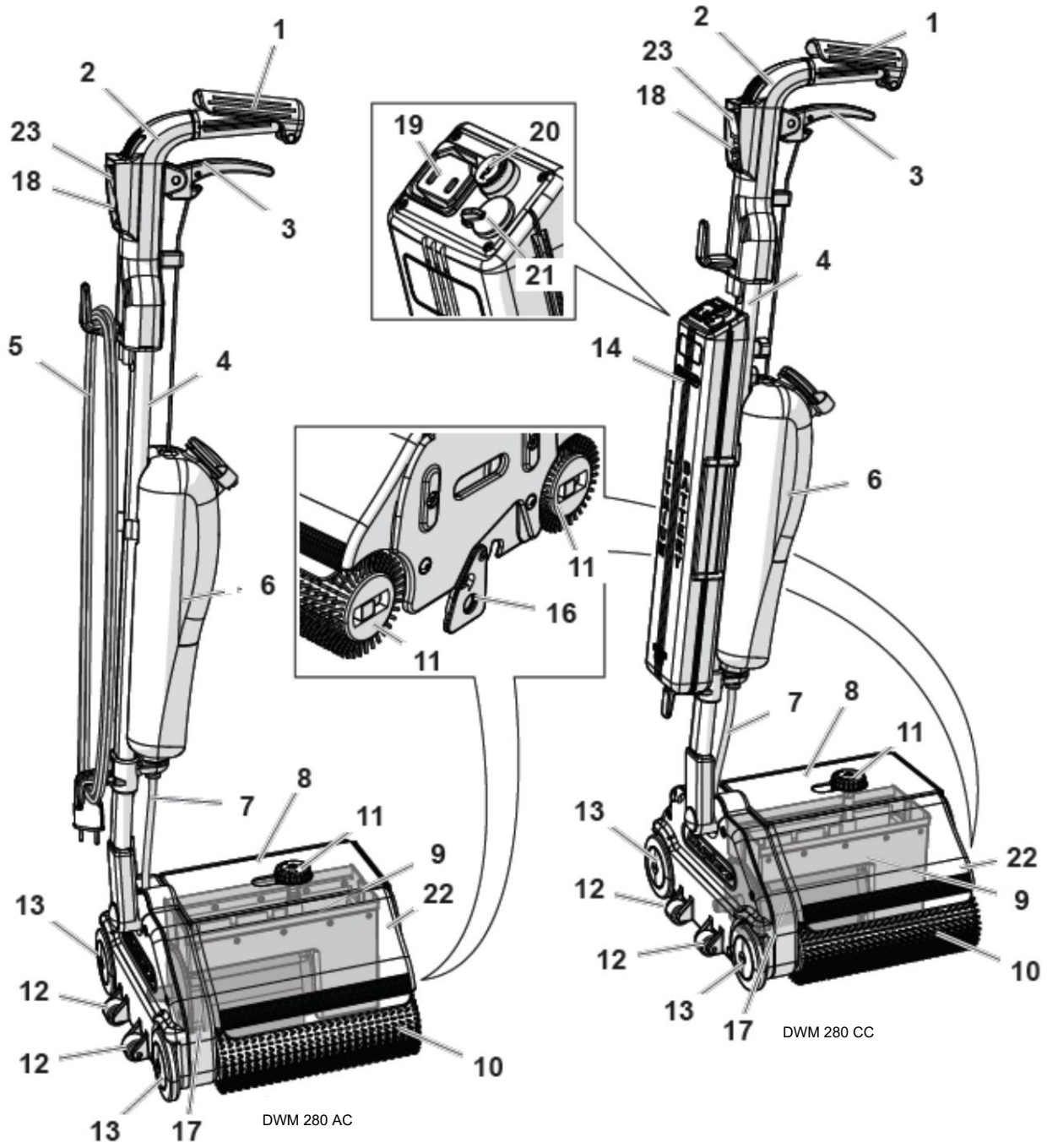

Fig. 4: Descripción del dispositivo HKM 700

1 manija de seguridad (arranque y parada)
2 asas
3 palancas para la solución de limpieza.
4 Varilla cromada
5 cables de alimentación
6 tanque
7 Manguera para la solución de agua.
8 tapas
9 contenedores de almacenamiento
10 pinceles
11 manija del tanque
12 ruedas de goma para transporte.
13 ruedas de goma resistentes a rayones y abrasión
14 batería de litio
15 cargador
16 bloque de soporte
17 motor
18 guardamotores
19 Toma alimentación batería 20 Fusible 15 Amp mm. 5x20 21 Toma para enchufar el cargador 22 Dispositivo de protección 23 Pulsador ON/OFF

Machine Translated by Google

8 Montaje del dispositivo

Por motivos de embalaje y transporte, el dispositivo se entrega desmontado. Verifique el contenido del paquete y asegúrese de que todos los componentes del dispositivo estén presentes y en buenas condiciones.

Consejos y recomendaciones

Este símbolo destaca consejos y recomendaciones útiles, así como información para un funcionamiento eficiente y sin problemas.

¡UN AVISO!

Siga atentamente las instrucciones de este capítulo para montar el dispositivo.

Contenido del embalaje

Comprobar que los incluidos en el embalaje
Los componentes del dispositivo corresponden a la información de la siguiente tabla:

	Contenido	DWM 280AC	DWM 280 CC
1	Dispositivo	Sí	Sí
2 asas		Sí	Sí
3 barras de mango		Sí	Sí
4 tanques de agua limpia		Sí	Sí
5 inserciones cónicas, tornillos, llaves, Respaldo		Sí	Sí
6 Manual de usuario		Sí	Sí
7 Certificado de aceptación		Sí	Sí
8 baterías de litio		No	Sí
9 cargador		No	Sí

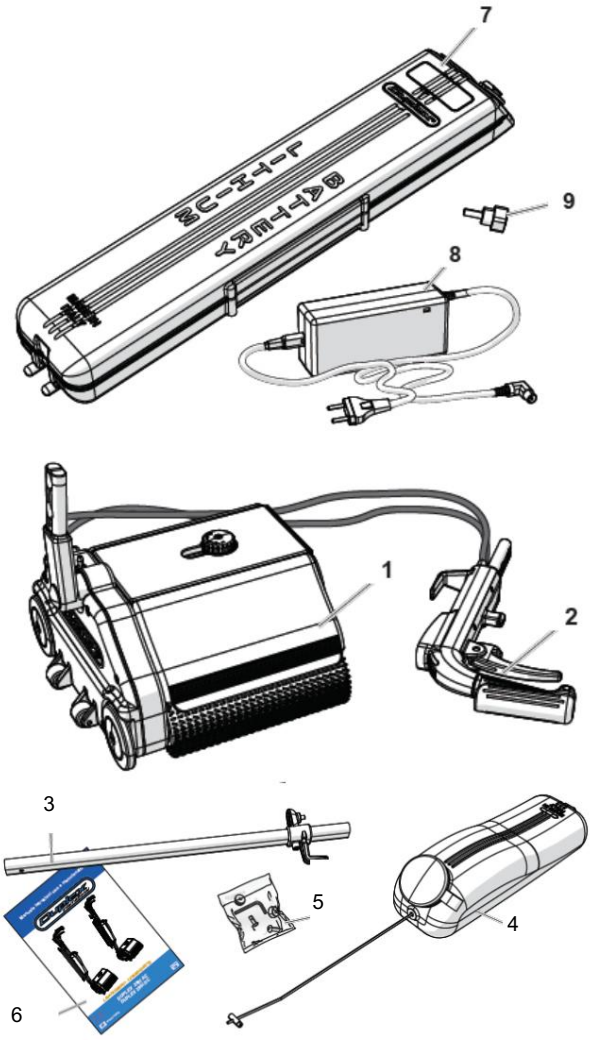

Fig. 5: Estado de entrega

8.1 Montaje del mango

Consejos y recomendaciones

Este símbolo destaca consejos y recomendaciones útiles, así como información para un funcionamiento eficiente y sin problemas.

Paso 1:Coloque el inserto cónico 1 en el asiento del soporte 2.

Paso 2: Coloque la varilla cromada 3 en el soporte 2.

Paso 3: Fije la varilla cromada 3 con el tornillo 4.
y apriete este último firmemente.

Paso 4: Inserte el inserto cónico 5 en el soporte del
Coloque la manija 6.

Paso 5: Inserte el mango 6 en la varilla cromada 3-
Zen.

Machine Translated by Google

Paso 6: Fije el mango 6 con el tornillo 7 y
apriete este último firmemente.

Paso 7: Inserte la manguera transparente 8 para la solución de agua
en la conexión correspondiente en la carcasa del
dispositivo 9.

Paso 8: Inserte el tanque 10 en el asiento del soporte 11-
zen encajando el depósito en la varilla cromada 3.

Paso 9: Conecte el cable flexible 12 a la palanca 13 y páselo por el
soporte 14.

Sólo para el modelo DWM 280 AC

Paso 10: conecte el cable de alimentación 15 tirando de él hacia afuera
desde el mango 7 hasta la carcasa y a través del
correspondiente receptáculo del soporte 16.

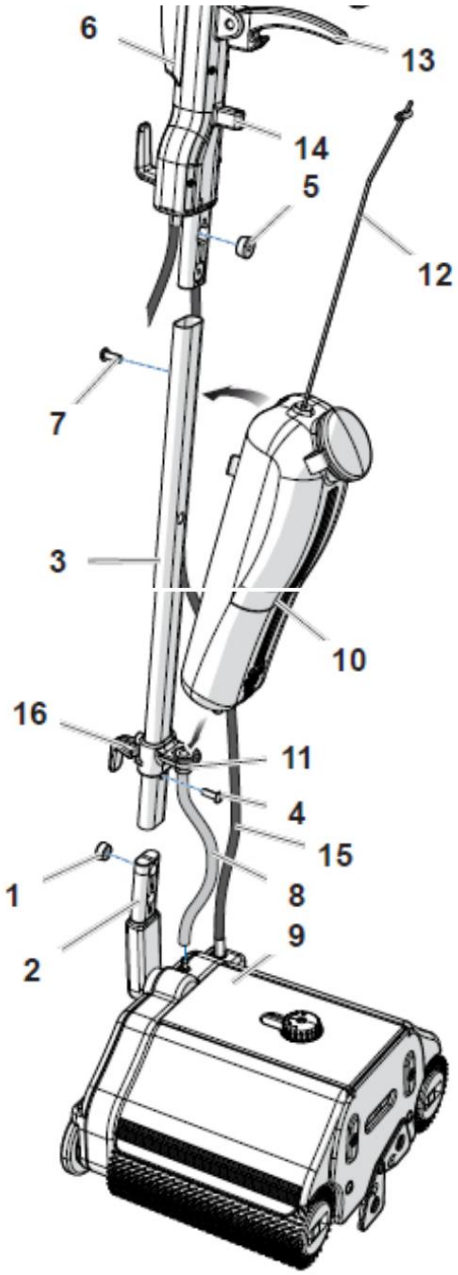

Fig. 6: Montaje del mango

Desmontaje del mango

¡PELIGRO!

¡Peligro de muerte por descarga eléctrica!

Desconecte el dispositivo de la fuente de alimentación o de la batería.
antes de proceder con los trabajos de desmontaje.

Para retirar el mango, realizar el montaje en orden inverso.

8.2 Instalar la batería (sólo para DWM 280 DC)

Antes de utilizar el dispositivo por primera vez, se debe cargar la batería.
Se pueden cargar 17.

Para montar la batería:

Paso 1: Inserte la batería 17 en la varilla cromada del mango 3.

Paso 2: Atornille la perilla 18 para colocar la batería 17.

Paso 3: Inserte el enchufe 19 en el conector 20 de la batería.
rie 17 atascado.

Consejos y recomendaciones

Cuando la batería (17) está cargada, se puede iniciar el
dispositivo.

¡PELIGRO!

¡Peligro de muerte por descarga eléctrica!

Antes de retirar la batería, el dispositivo debe desconectarse del
suministro de batería.

Para retirar la batería realizar el montaje en orden inverso.

Machine Translated by Google

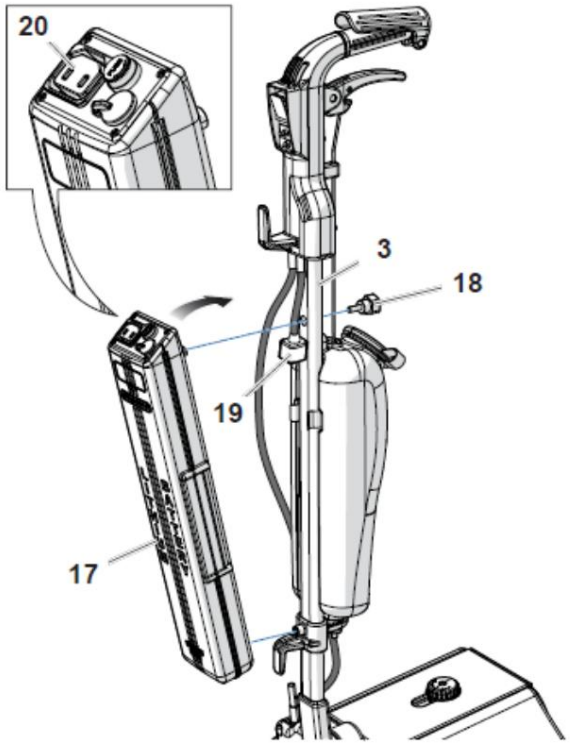

Fig. 7: Montaje de la batería

9 Operación

¡PELIGRO!

Utilice únicamente los cepillos suministrados con el dispositivo o los especificados en el manual de funcionamiento.

¡PRECAUCIÓN!

Está prohibido el uso de la máquina en condiciones ambientales adversas.

¡No utilice el dispositivo cuando esté mojado!

No vierta agua o líquido directamente sobre el dispositivo.

¡PRECAUCIÓN!

El dispositivo no debe ser utilizado por niños o personas con limitaciones físicas, mentales o sensoriales habilidades y por personas sin experiencia o conocimientos, a menos que estén autorizados por alguien responsable de su seguridad

Persona supervisada e instruida.

Se debe supervisar a los niños para asegurarse de que no jueguen con el dispositivo.

¡PELIGRO!

¡Peligro de muerte por descarga eléctrica!

Existe peligro de muerte en caso de contacto con componentes bajo tensión. Los componentes eléctricos conectados pueden provocar movimientos incontrolados y provocar lesiones graves.

- Antes de iniciar los trabajos de limpieza y mantenimiento. desenchufe el cable de alimentación.
- Antes de cualquier procedimiento de limpieza o mantenimiento, se debe retirar el enchufe del cable de alimentación de la toma o batería.
- Antes de realizar cualquier trabajo en la máquina, primero desconecte la fuente de alimentación (batería o cable de alimentación).

¡PRECAUCIÓN!

No utilice el dispositivo si hay algún mal funcionamiento.

¡PRECAUCIÓN!

- No mezclar diferentes tipos de agentes de limpieza para evitar la formación de vapores nocivos.
- No utilice el dispositivo para recoger polvo peligroso.
- Durante el uso, no golpear estanterías o andamios con objetos sobre ellos: podrían caerse.
- No utilizar la máquina para limpiar superficies irregulares (con baches y/o agujeros).
- Está prohibido limpiar superficies en las que haya líquidos inflamables.
- Apague el dispositivo inmediatamente después de su uso.
- Está prohibido el uso de soluciones ácidas que puedan dañar el dispositivo.
- El aparato ha sido desarrollado exclusivamente para la limpieza de suelos; Cualquier uso diferente se considerará inadecuado.

Machine Translated by Google

9.1 Pinceles

Los cepillos originales Cleancraft se controlan y equilibran individualmente con dispositivos electrónicos especiales y garantizan que no se produzcan vibraciones que puedan causar daños mecánicos nocivos a las máquinas y al suelo.

Las características técnicas de funcionamiento de los distintos
Los pinceles se identifican por su color:

Color	usar
Gris	Cepillos universales para suciedad ligera en todos los suelos lisos o elevados. (incluido)
Negro (Accesorios)	Para la limpieza de suelos muy sucios y alfombras de pelo corto.
Amarillo (Accesorios)	Para la limpieza de alfombras, moquetas y parquet.

9.2 Batería de litio (sólo para DWM 280

CORRIENTE CONTINUA)

¡PELIGRO!

¡Peligro de muerte por descarga eléctrica!

- Lea atentamente este manual y siga las instrucciones contenidas en él antes de usar, controlar o interferir con la batería y el cargador.

- El fabricante declina toda responsabilidad por cualquier Daños a objetos y/o personas derivados del incumplimiento de las instrucciones del siguiente apartado o del uso inadecuado de la batería.

¡UN AVISO!

Para cargar la batería utilice cargadores adecuados a las características técnicas de la batería.

No vierta líquidos sobre la batería ni sumerja la batería en ningún otro líquido.

¡PELIGRO!

¡Peligro de muerte por descarga eléctrica!

- Nunca toque los electrodos con el cuerpo ni con objetos metálicos.

No utilice ni exponga la batería a temperaturas elevadas, ya que podría sobrecalentarse o encenderse, o su funcionalidad y vida útil podrían verse afectadas.

No utilice la batería en áreas con electricidad estática o campos magnéticos. Esto podría dañar los dispositivos de seguridad y causar peligro. Si la batería pierde líquido, evite cualquier contacto con la piel o los ojos.

No cargue la batería por debajo de 0 grados Celsius y/o 32 Fahrenheit.

¡PRECAUCIÓN!

Si la piel o los ojos entran en contacto con los líquidos que se escapan de la batería, enjuáguelos con abundante agua limpia y comuníquese con un médico de inmediato.
Riesgo de daños oculares graves.

Si la batería presenta anomalías (olor inusual, generación de calor, deformación, etc.) o no funciona correctamente, debe retirarse inmediatamente del dispositivo o cargador, desecharse y sustituirse por una nueva.

Si los terminales de la batería están sucios podrían afectar el correcto funcionamiento del dispositivo. Antes de usar, limpie los terminales de la batería con un paño seco.
Paño limpio. La batería y el cargador existentes deben retirarse de forma segura y cumpliendo estrictamente las normativas locales. El cliente asume la responsabilidad legal de los peligros que surjan durante la eliminación de las baterías.

Almacenamiento por un período de tiempo más largo

Si la batería se almacena durante un período prolongado (más de tres meses), debe guardarse en un lugar fresco y seco. Además, todos deberían
Se debe realizar un ciclo de carga y descarga durante seis meses.

El voltaje de almacenamiento de la batería debe estar entre 3,2 y 3,35 V.

¡PRECAUCIÓN!

Antes de utilizar el dispositivo, el operador debe haber leído y comprendido el manual de funcionamiento.

¡UN AVISO!

Antes de comenzar con la limpieza de pisos/alfombras, se deben seleccionar los cepillos y productos de limpieza adecuados para su uso.

Machine Translated by Google

Instrucciones de uso

¡PELIGRO!

¡Peligro de muerte por descarga eléctrica!

Durante los preparativos para la puesta en funcionamiento del dispositivo, compruebe siempre que el dispositivo esté desconectado de la red eléctrica o de la batería (DWM 280 DC).

Llenado del tanque

El depósito extraíble 1 facilita las labores de llenado y vaciado al final del trabajo.

¡UN AVISO!

Para evitar daños a las superficies y al dispositivo, utilice los productos de limpieza especificados.

El tanque 1 se puede llenar de la siguiente manera:

A) El tanque no está montado en el dispositivo:

Paso 1: Retire el tanque 1 y colóquelo bajo el agua.
llenar el grifo.

Paso 2: agregue un detergente que no haga espuma.

Paso 3: Agite la solución e inserte el tanque 1 en el asiento apropiado.

B) El tanque no está montado en el dispositivo:

Paso 1: Mezclar el agente limpiador con agua en un recipiente.

Paso 2: luego vierte el líquido en el tanque 1.

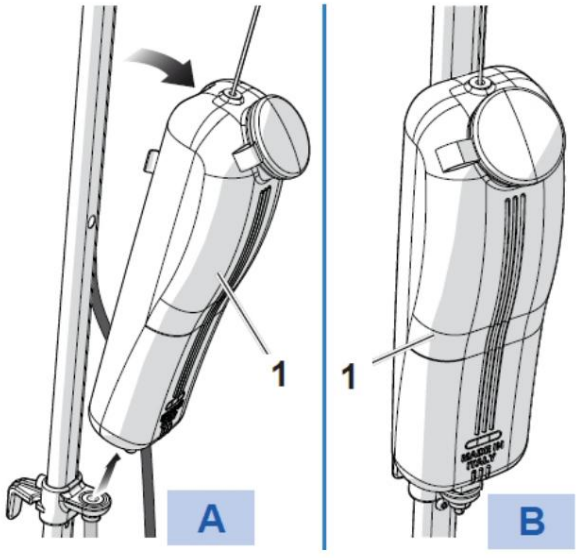

Fig. 8: Llenar el depósito

Contenedor receptáculo

El líquido sucio se recoge mediante la rotación de los cepillos 2, que descomponen la suciedad, la recogen y la dirigen a las dos cintas transportadoras 3.

La suciedad que se deposita sobre las superficies activas de las cintas transportadoras 3 es recogida por los rascadores 4 y depositada en el receptáculo 5.

Antes de utilizar el dispositivo, se debe ajustar la altura del recipiente colector 5 para permitir la recogida del agua sucia.

Paso 1: Limpieza potente para suelos muy sucios.

Paso 2: Para evitar una posible deformación de los raspadores 4 y las cintas transportadoras 3, se debe girar la manija 6 a la posición “1” después de usar el dispositivo.

Consejos y recomendaciones

Se recomienda lubricar las cintas transportadoras de goma (3) periódicamente con un spray de silicona normal disponible en el comercio.

Si el recipiente 5 está lleno, hay que sacarlo de su soporte y vaciarlo:

Paso 3: Retire la cubierta 19.

Paso 4: Levante el receptáculo 5 y retírelo.
tirar y luego vaciar.

¡PELIGRO!

Las aguas residuales deben eliminarse de acuerdo con la normativa aplicable.

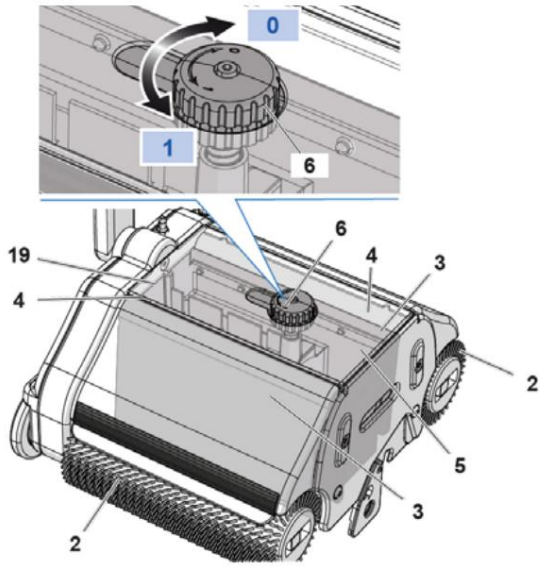

Fig. 9: Manejo del mango

Machine Translated by Google

9.3 Cargar la batería (solo DWM 280)

CORRIENTE CONTINUA)

¡PELIGRO!

No utilice cargadores (7) distintos a los suministrados por el fabricante, ya que podrían dañar gravemente la batería (8) o hacer que explote violentamente.

La batería de litio 8 requiere un cargador especial 7, que está incluido en el volumen de entrega del dispositivo. La carga tarda unas cuatro horas.

Cuando la batería está cargada, no es necesario separar inmediatamente la batería 8 del cargador 7. Se puede hacer fácilmente tanto en la batería 8 como en el enchufe.
el enchufe permanezca conectado.

La batería 8 se puede cargar tanto cuando se retira del dispositivo como cuando se encuentra dentro del dispositivo.
está instalado.

Para cargar la batería:

Paso 1: Inserte el enchufe 9 del cargador 7 en el enchufe
Enchufe el enchufe para cargar 10.

- Cuando la batería 8 está descargada, el LED del cargador 7 se ilumina en rojo.

- Si la batería 8 está cargada, el LED del cargador 7 se ilumina en verde.

¡PELIGRO!

La batería tiene un circuito electrónico de protección PCB que interrumpe inmediatamente el funcionamiento del dispositivo tan pronto como la batería tiene un nivel de carga bajo.

Si el circuito de protección de la PCB no interviene y observa una reducción de la eficacia de las escobillas, apague el dispositivo.

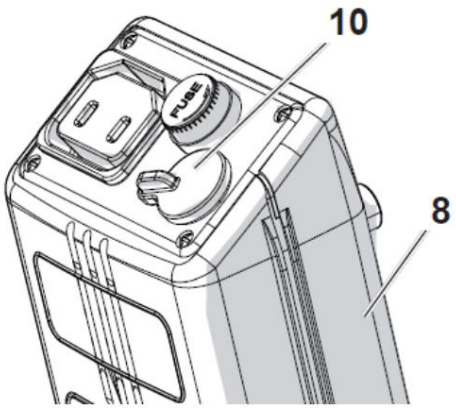

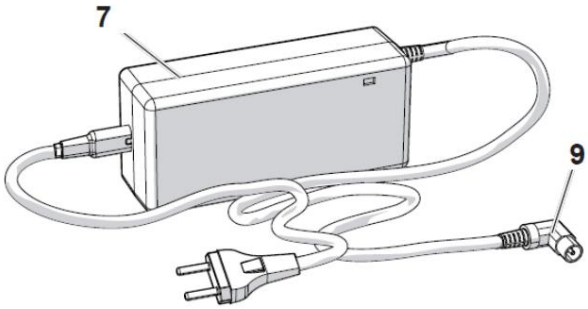

Fig. 10: Recipiente para el agua sucia

¡PELIGRO!

Nunca intente abrir, perforar o quemar el contenedor de la batería.

Nunca sueldes cables a los extremos de la batería.
Nunca cortocircuite los terminales: positivo y
Negativos el uno hacia el otro.

¡PELIGRO!

Nunca almacene, utilice ni cargue la batería de iones de litio en lugares con temperaturas superiores a 40 °C; esto podría afectar su autonomía.
Nunca expongas la batería a la luz solar directa, esto puede causar daños irreversibles.

¡PELIGRO!

Usar y almacenar la batería en un lugar frío reducirá su vida útil. En este caso, su rendimiento se restablecerá la próxima vez que se carguen.

Si el dispositivo no se utiliza durante un largo período de tiempo, puede ocurrir un fenómeno natural llamado autodescarga; Por tanto, la batería debe cargarse al menos cada 40 días.

Machine Translated by Google

Nivel de carga de la batería

El estado de carga de la batería se indica mediante el color del LED 11.

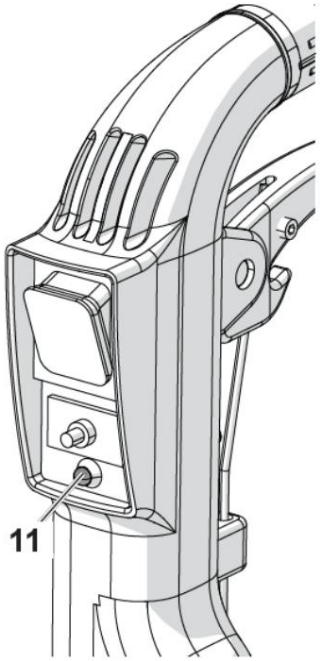

Fig. 11: Indicador de carga LED

	Contenido
VERDE	entre 60% y 100%
AMARILLO	entre 20% y 60%
ROJO	≤ 20%

9.4 Sistema de conmutación de CA DWM 280

Paso 1: Conecte el enchufe del cable de conexión a una toma de corriente que deba estar conectada a tierra.

¡PELIGRO!

¡Peligro de muerte por descarga eléctrica!

Inserte el enchufe en una toma de corriente adecuada con conexión a tierra.

No altere la conexión a tierra.

Paso 2: Presione el interruptor de arranque 12 en la manija 13.

El interruptor 12 se ilumina en rojo, lo que indica que el dispositivo está encendido.

Paso 3: Para iniciar el dispositivo, agarre el asa y presione la palanca de seguridad amarilla 14.

Paso 4: Para detener el funcionamiento del dispositivo, suelte nuevamente la palanca de seguridad amarilla 14.

¡PELIGRO!

¡Peligro de muerte por descarga eléctrica!

¡Cuidado con el cable de alimentación!

Se recomienda mantener el cable de alimentación alejado de los cepillos mientras se utiliza el dispositivo.

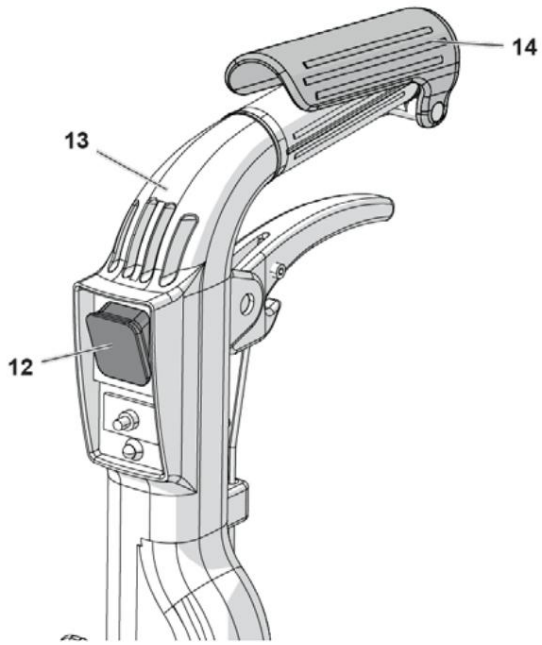

Fig. 12: Elementos de mando del sistema de encendido DWM 280 AC

Machine Translated by Google

Sistema de conmutación 9,5 DWM 280 CC

Paso 1: Presione el interruptor de arranque ON/OFF 12 en el mango 13. El inicio del dispositivo se indica mediante el LED 11, que se enciende durante 60 segundos y, según el color, muestra el estado de carga de la batería.

Paso 2: Para encender el dispositivo, agarre el asa y presione la palanca de seguridad amarilla 14.

Paso 3: Para detener el funcionamiento del dispositivo, suelte nuevamente la palanca de seguridad amarilla 14.

¡PELIGRO!

Para evitar que la batería se descargue durante interrupciones o pausas breves en el trabajo, interrumpa el suministro eléctrico accionando el interruptor ON/OFF (12).

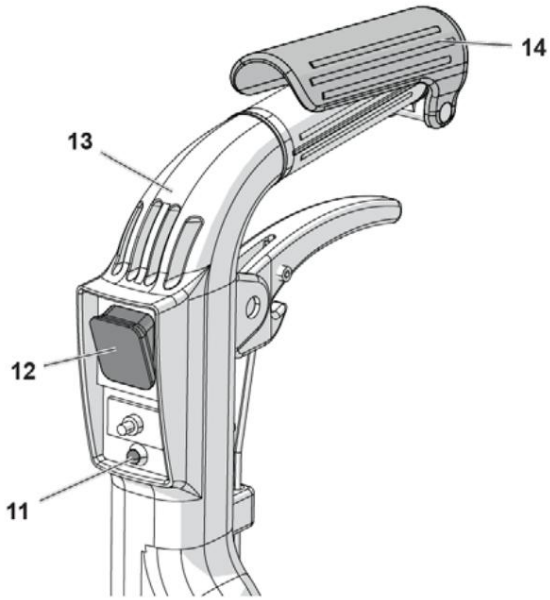

Fig. 13: Elementos de control del sistema de encendido DWM 280 DC

9.6 Iniciar el dispositivo

Paso 1: Antes de poner el dispositivo en funcionamiento, Retire el marco de soporte 15.

Paso 2: agarre la manija bidireccional 13 y bájelo en una de las dos direcciones permitidas (A o B).

Paso 3: presionando la palanca de seguridad amarilla 14 inicie el dispositivo.

¡PELIGRO!

Antes de su uso, asegúrese de haber retirado el marco de soporte (15) para evitar daños al dispositivo.

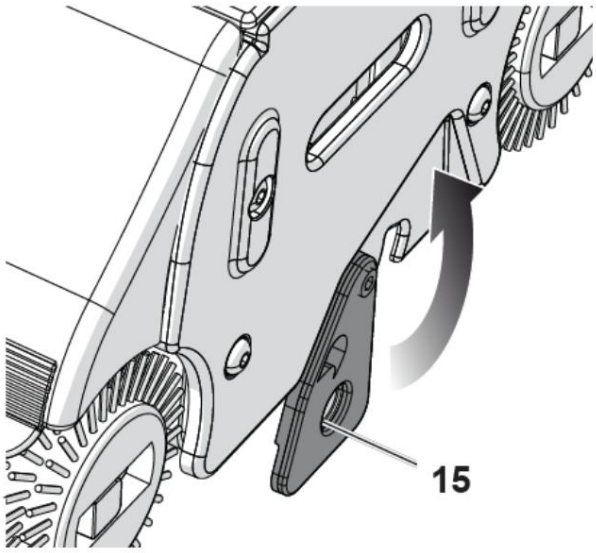

Fig. 14: Iniciar el dispositivo

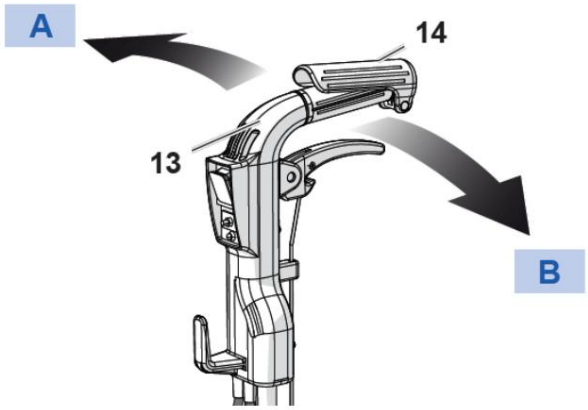

Fig. 15: Iniciar el dispositivo

9.7 Interruptor de protección del motor (Motor Protector)

El “Motor Protector” 16 es un dispositivo de seguridad que detiene el dispositivo tan pronto como ocurren condiciones que podrían resultar en una sobrecarga del motor (por ejemplo: objetos extraños atrapados en las escobillas que pueden impedir la rotación, bloqueo de las escobillas debido a una falla). arrancar por exceso de fricción, fallo mecánico, fallo del motor eléctrico, suministro eléctrico insuficiente, sobrecalentamiento, etc.).

Si se produce la parada brusca, el interruptor 16 sale de su asiento y el dispositivo se detiene (Figura A).

Machine Translated by Google

Reinicie el dispositivo:

Paso 1: Desenchufe el dispositivo de la fuente de alimentación o de la batería
rie por separado.

Paso 2: Retire cualquier objeto extraño que pueda quedar atrapado
en los cepillos.

Paso 3: Vuelva a conectar el dispositivo a la fuente de alimentación o al
Conecte la batería.

Paso 4: Aproximadamente 2 minutos después de detenerse, reinicie
el dispositivo presionando el interruptor 16 (Figura B).

Consejos y recomendaciones

Sólo para el modelo DWM 280 DC:

La parada repentina del dispositivo se indica mediante el LED rojo (11), que parpadea hasta que se reinicia.

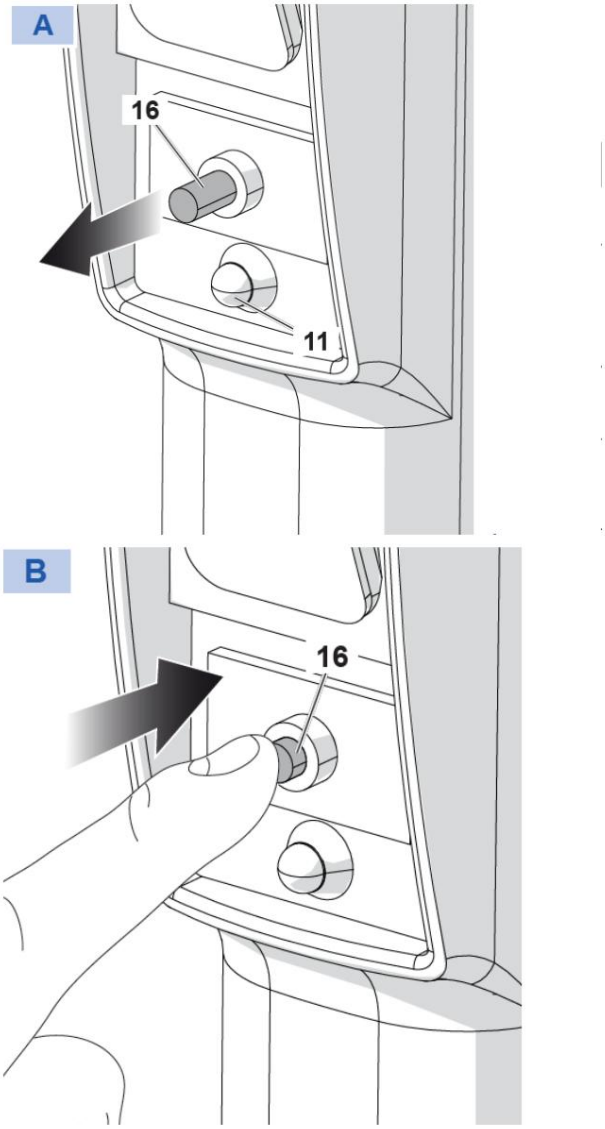

Fig. 16: Interruptor de protección del motor

9.8 Instrucciones para la limpieza de superficies.

Compruebe que el mango esté en posición de reposo (perfectamente vertical). Continúe iniciando el dispositivo.

¡PELIGRO!

Realice todas las operaciones con mucho cuidado para evitar riesgos de caídas, resbalones o impactos.
Si es necesario, use equipo de protección personal (EPP).

Sistema de limpieza alineable por dos lados.

Esta solución permite invertir la posición de trabajo gracias al mango 13 que puede orientarse por dos lados.

Cambiar el mango 13 de derecha a izquierda o viceversa le permite trabajar en ambas direcciones y llegar a los extremos de todas las áreas espaciales.
ciudades , sin cambiar la posición del dispositivo.

Paso 1: Sujete el mango, presione la palanca de seguridad amarilla
14 y baje lentamente el mango 13 en cualquier
dirección. La máquina comienza a moverse y los cepillos
giratorios comienzan a actuar sobre el suelo.

Paso 2: Mueva el dispositivo hacia adelante lentamente mientras sigue
el camino de limpieza.

Paso 3: si el dispositivo está en movimiento hacia adelante
Si es necesario, accionar la palanca 17 a intervalos cortos
para dispensar una pequeña cantidad de detergente,
teniendo cuidado de no lavar demasiado el suelo.

mojarlo o ponerlo bajo el agua.

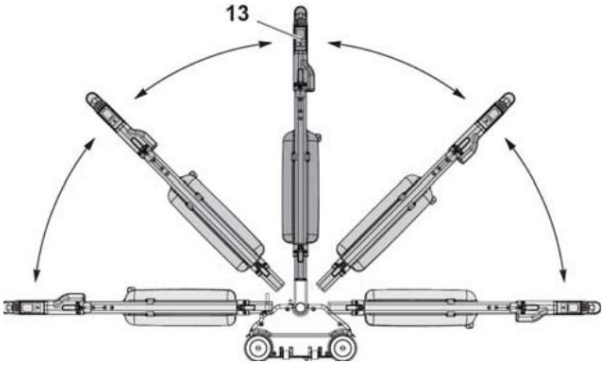

Fig. 17: Sistema de limpieza alineable por dos lados

Machine Translated by Google

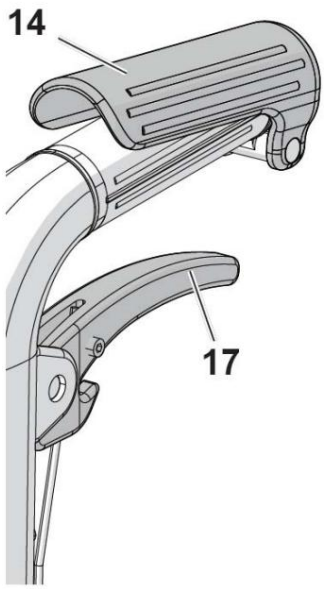

Fig. 18: Sistema de limpieza alineable por dos lados

Fases de trabajo

Fase 1

Paso 1: Desde la posición inicial, avance ligeramente hacia la esquina, como se muestra en la imagen.

Paso 2: Después de llegar a la esquina con el dispositivo, muévalo hacia atrás. Corre hacia atrás y continúa limpiando la pista hasta llegar a la posición inicial.

Paso 3: Desde la posición inicial, mueva el dispositivo al segundo carril a limpiar, donde se debe transferir un poco más al carril previamente limpiado.

Paso 4: Repita este proceso hasta completar por completo la fase 1.

Paso 5: Limpie el borde exterior del lado opuesto invirtiendo el dispositivo.

Fase 2

Paso 1: Cambie la dirección de trabajo del dispositivo presionando invertir la dirección del mango.

Paso 2: Repita el proceso descrito para la fase 1.

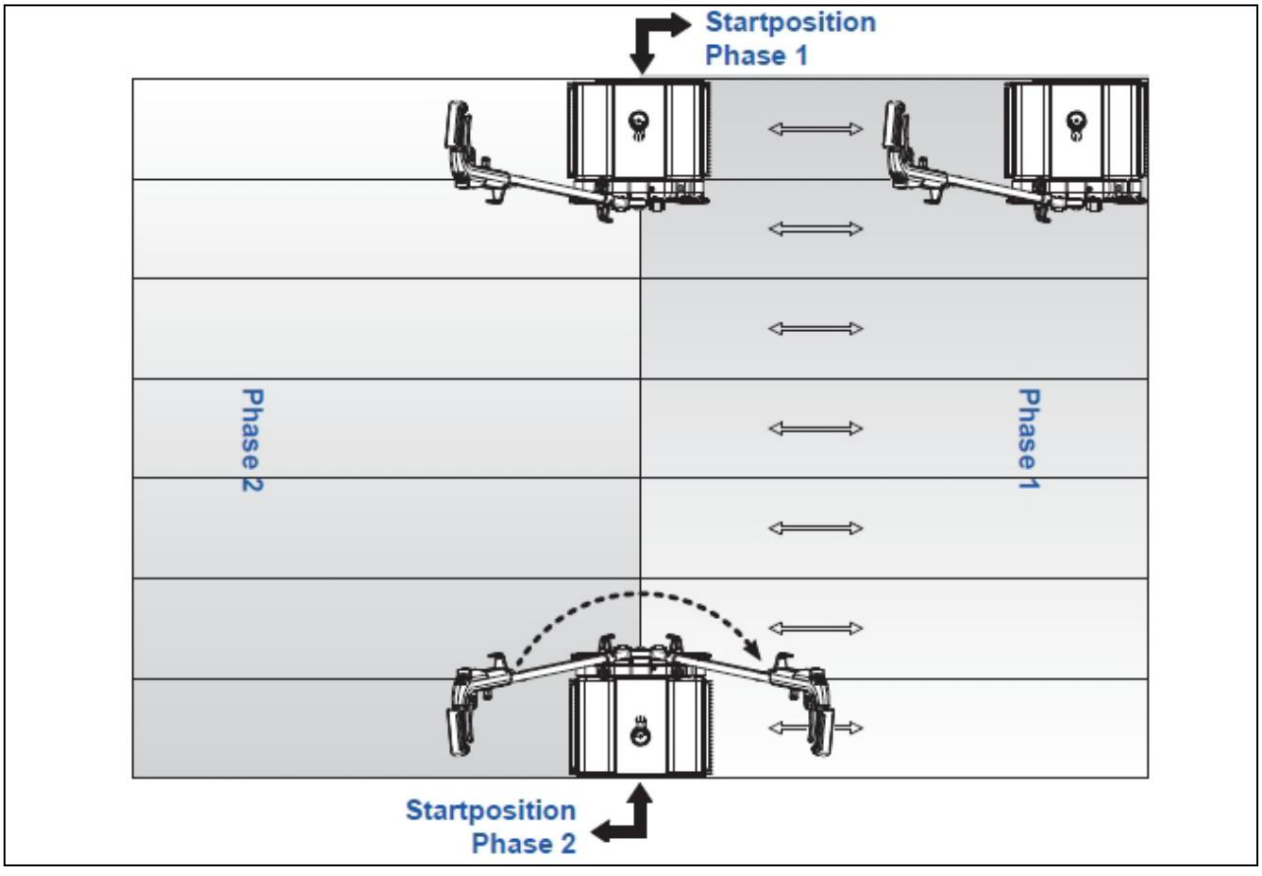

Fig. 19: Instrucciones para la limpieza del suelo

Machine Translated by Google

Limpieza de alfombras o tapetes:

Consejos y recomendaciones

Sólo para el modelo DWM 280 DC:

La mayor fricción del cepillo, que puede producirse al limpiar alfombras, reduce ligeramente la autonomía de la batería de litio.

- Insertar los cepillos amarillos (accesorio).
- Utilizar un producto limpiador que no produzca espuma y que esté especialmente indicado para la limpieza de moquetas o moquetas.
- Realizar algunas pruebas antes de completar la limpieza.
- Se recomienda cruzar los paneles para que queden correctamente limpias todas las fibras, teniendo cuidado de no mojar demasiado las superficies.

Limpieza de suelos de embalaje:

¡PELIGRO!

Proceda con precaución y realice algunas pruebas antes de completar la limpieza.

No mojes demasiado el suelo, especialmente si estás tratando un suelo de parquet sin barnizar.

- Utilice los cepillos amarillos (accesorio) o, si están muy sucios, los cepillos grises incluidos en el envío.
- Utilizar un producto limpiador que no produzca espuma y que esté especialmente indicado para la limpieza de parquet.
- No humedezca demasiado el suelo de parquet, especialmente el que no está pintado, ya que absorbe mucha más humedad.
- Estos suelos deben tratarse con mucho cuidado y por ello conviene realizar unas cuantas pruebas antes de una limpieza completa.

limpieza de pisos

- Insertar los pinceles grises (incluidos).
- Utilice un producto de limpieza universal poco ácido y no espumante (con una concentración máx.
  Valor de PH de 9).

Limpieza de suelos con WIPING WAX

Por sus propiedades, algunos suelos son aptos para la limpieza y cuidado con WIPE WAX, como por ejemplo:

- Terracota florentina
- Azulejos pulidos
- clinker
- Mármol
- Granito
- suelos industriales
- Suelos de goma
- Suelos de madera
- Pisos viejos encerados y muchos más.

Para pulir los pisos proceder de la siguiente manera:

Paso 1: Inserta los pinceles grises incluidos en el envío.

Paso 2: Cualquiera disponible comercialmente
Mezcle el producto “cera limpiadora” con agua (para la dosificación, siga las instrucciones que se muestran en las botellas del limpiador) y llene el tanque.

Paso 3: mueve el dispositivo por toda el área
y seguir las fases de trabajo.

Paso 4: Una vez finalizado el trabajo y el piso bien seco, utilice los cepillos marrones (accesorios) para continuar puliendo los pisos.

Paso 5: Coloque la manija 6 del receptáculo en la posición
Gire “1”. De esta forma, sólo los cepillos funcionan con el sistema de grabación desactivado.

Paso 6: mueve el dispositivo por toda el área
y seguir las fases de trabajo.

Consejos y recomendaciones

PRECAUCIÓN

Para que los cepillos marrones (accesorios) mantengan su rendimiento, se deben limpiar de la siguiente manera después de cada uso:

- Sumergir en agua tibia con un agente limpiador desengrasante;
- Agitar y enjuagar;
- Los pinceles bien secos ya se pueden volver a utilizar. utilizarse.

Machine Translated by Google

Limpiar cosas sucias, duras y con costras.
pisos

¡PELIGRO!

No utilice productos como: “Sustancias disipadoras de estática” que pueden dañar los cepillos y las partes plásticas del dispositivo.

Para limpiar prendas muy sucias o con costras.
los pisos proceden de la siguiente manera:

Paso 1: Un ácido bajo, altamente concentrado pero no
Utilice un agente limpiador universal espumoso con un valor de PH máximo de 9;

Paso 2: Los cepillos grises incluidos en el envío para suciedad
media o los cepillos negros (accesorio) para
suciedad intensa
montar tierra;

Paso 3: el receptáculo girando el
Levante la manija 6 a la posición “1”. En esta condición, el dispositivo de recogida no funciona y el líquido dispensado sobre el suelo sirve para emulsionar mejor la solución y permitir que el agente limpiador ejerza su eficacia de “limpieza y remojo”.

Paso 4: opere la palanca para obtener suficiente
Dispensar la cantidad de solución líquida de limpieza/ agua, preferiblemente a 35/40°C;

Paso 5: mueva el dispositivo sobre toda la superficie húmeda en
todas las direcciones o en trayectorias precisas;

Paso 6: Detenga el dispositivo y gire la manija de descenso del
contenedor a la posición “0” para reactivar el sistema de recolección de agua sucia, luego mueva el dispositivo nuevamente sobre toda el área húmeda.

¡PELIGRO!

Después de limpiar suelos muy sucios, limpie cuidadosamente el aparato y los cepillos.

No utilice el dispositivo sucio para distribuir cera.

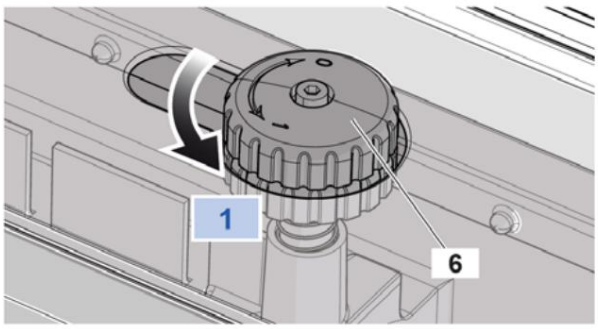

Fig. 20: Asa para levantar el contenedor

9.9 Detener el dispositivo

Para detener el dispositivo, proceda de la siguiente manera:

Paso 1: Suelte la palanca de seguridad amarilla 14.

Paso 2: coloque el mango en posición vertical (posición de reposo);

Paso 3: presione el interruptor 12 en el mango 13;

Sólo para el modelo DWM 280 AC:

Paso 4: Retire el enchufe del enchufe.

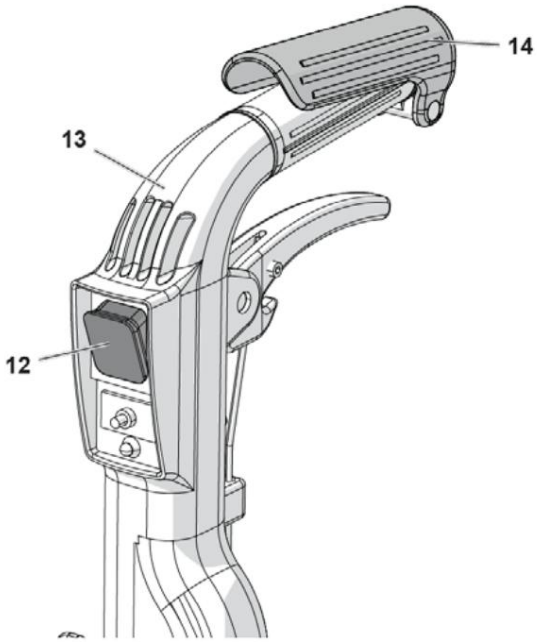

Fig. 21: Asa con palanca de seguridad

Machine Translated by Google

10 tipos de agente de limpieza

El dispositivo se puede utilizar con productos de limpieza adecuados para este tipo de máquina. Cuando utilice agentes de limpieza con respecto a la dilución, siga las instrucciones del fabricante.

Está prohibido utilizar agentes de limpieza inadecuados o productos químicos inadecuados, agresivos y muy ácidos, como:

- sosa cáustica
- ácidos
- Diluyente
- Solvente

¡PELIGRO!

Lea atentamente las etiquetas de las botellas de detergente. Los agentes de limpieza pueden tener efectos nocivos sobre el medio ambiente y, en caso de inhalación, consumo o contacto (piel o mucosas), también sobre el organismo humano. Si es necesario, utilice equipo de protección personal (EPP) mientras utiliza productos de limpieza.

¡UN AVISO!

Las sustancias disipadoras de estática pueden dañar los cepillos y las piezas de plástico del aparato.

El fabricante declina toda responsabilidad por daños al dispositivo y al suelo de cualquier tipo, incluidas alfombras y moquetas, resultantes del uso de agentes o productos de limpieza inadecuados.

11 Cuidado, mantenimiento y servicio/ reparación

Para no perjudicar el perfecto funcionamiento del aparato, se deben realizar trabajos de mantenimiento periódicos.

¡PELIGRO!

¡Peligro de muerte por descarga eléctrica!

Antes de realizar cualquier trabajo de mantenimiento, sustitución o limpieza, es imprescindible que Primero desconecte el dispositivo de la red eléctrica o de la batería. separado.

¡PELIGRO!

¡Peligro de muerte por descarga eléctrica!

Existe peligro de muerte en caso de contacto con componentes bajo tensión. Los componentes eléctricos conectados pueden provocar movimientos incontrolados y provocar lesiones graves.

- Antes de cualquier trabajo de limpieza o mantenimiento, se debe retirar el enchufe del cable de alimentación de la toma de corriente. o la batería.

11.1 Cuidado mediante limpieza

La máquina de doble rodillo debe mantenerse siempre limpia.

¡UN AVISO!

- No utilice chorros de vapor para limpiar el dispositivo.
- No utilizar chorros de agua a alta presión.
- No utilizar sustancias corrosivas.
- Sin materiales ásperos y abrasivos ni Utilice un raspador de metal afilado.

guantes protectores

Durante la limpieza se deben utilizar guantes protectores adecuados para protegerse de lesiones.

Consejos y recomendaciones

Los procedimientos de limpieza sólo toman unos minutos, pero son esenciales para mantener siempre el dispositivo limpio y eficiente.

Todas las partes mecánicas y eléctricas del dispositivo están completamente selladas herméticamente, encerradas en una carcasa 1 de aleación de metal ligero y no requieren ningún mantenimiento.

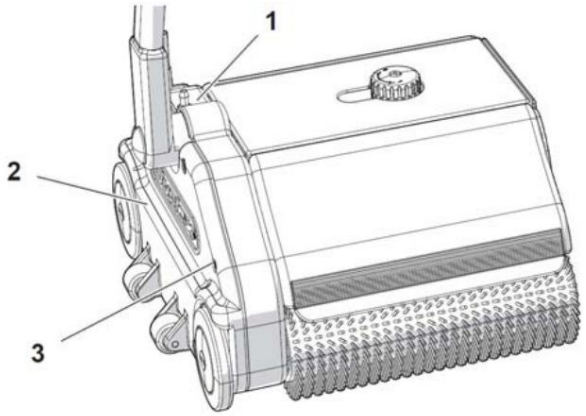

Figura 22: Vivienda

Machine Translated by Google

Para limpiar el dispositivo, proceda de la siguiente manera:

F) DWM 280 AC: Retire el enchufe del cable eléctrico del
Saque el enchufe.

G) DWM 280 DC: Retire la batería.

Paso 1: Retire la tapa 4.

Paso 2: saque el receptáculo 5.

Paso 3: Retira las dos fundas 6 que cubren los cepillos 7 y lávalas con agua corriente con un cepillo lo más plano posible. Limpie y seque cuidadosamente todos los rincones.

Paso 4: El recipiente de detergente 8, que está en el
Se dispone la varilla del mango, se desmonta, se vacía y se enjuaga el interior.

Paso 5: Retire y limpie los cepillos 7
(ver apartado “7.2.2 Limpieza de los cepillos”).

Paso 6: Limpia cuidadosamente el resto del dispositivo, incluido el motor, con una esponja humedecida con agua y luego sécalos.

Paso 7: reinstale el receptáculo y
gire la manija 9 a la posición “1”.

Paso 8: Una vez que las otras partes previamente retiradas
una vez que se hayan secado, reinstálelos.

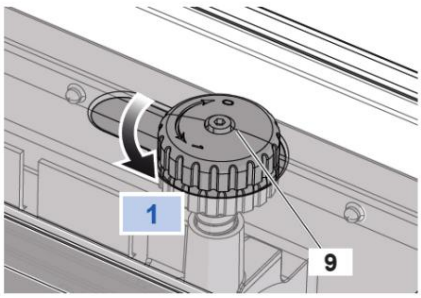

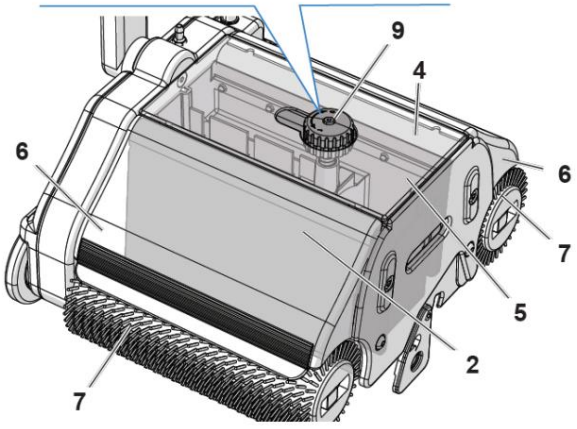

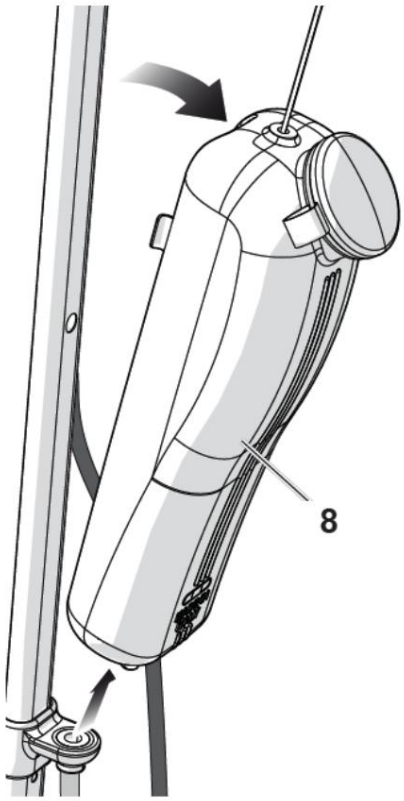

Fig. 23: Depósito de detergente

11.2 Mantenimiento del cepillo

Los cepillos requieren un mantenimiento regular mínimo. La alta velocidad de rotación expulsa la suciedad y los cepillos permanecen así.
siempre limpio y eficiente.

Al final de cada uso, comprobar el estado de los cepillos 7 y limpiarlos o sustituirlos si es necesario.

¡PELIGRO!

¡Peligro de muerte por descarga eléctrica!

Antes de realizar cualquier trabajo de mantenimiento, sustitución o limpieza, es imprescindible que
Primero desconecte el dispositivo de la red eléctrica o de la batería. separado.

¡PELIGRO!

No utilice el dispositivo con piezas excesivamente desgastadas y/o o utilizar cepillos deformados. Estos pueden provocar movimientos de salto o vibraciones excesivas.

Para evitar daños al dispositivo, reemplace las escobillas.

Machine Translated by Google

¡UN AVISO!

Cuando el aparato no esté en uso, utilice el soporte 1 para evitar que los cepillos se deformen al apoyarse en el suelo.

Reemplazo de las escobillas

El dispositivo está equipado con un sistema patentado de “conexión de bayoneta” que permite retirar y sustituir los cepillos en tan solo unos segundos.

En caso de desgaste, deformación o simple sustitución de los cepillos por otros para su limpieza

Para obtener cepillos más adecuados, proceda de la siguiente manera:

Paso 1: Retire los pinceles 7 haciendo clic en ellos.
El dispositivo de desbloqueo 9 está activado (Figura A).

Paso 2: Inserte los nuevos cepillos o cepillos accesorios (Figura B).

Limpiar los cepillos

Verificar el estado de las escobillas 7 y, si es necesario, proceder de la siguiente manera:

Paso 1: Retire los cepillos 7 accionando el dispositivo de liberación 9 (Figura A).

Paso 2: Pon las brochas en un recipiente con agua fría o Sumerge en agua tibia y déjalo en remojo durante unas horas.

Paso 3: Agitar bien y lavar bien.

Paso 4: Vuelva a instalar los cepillos manteniendo su intercambiar posición inicial. Esta precaución es necesaria para evitar que los cepillos vayan siempre en la misma dirección y así garantizar el equilibrio de las cerdas.

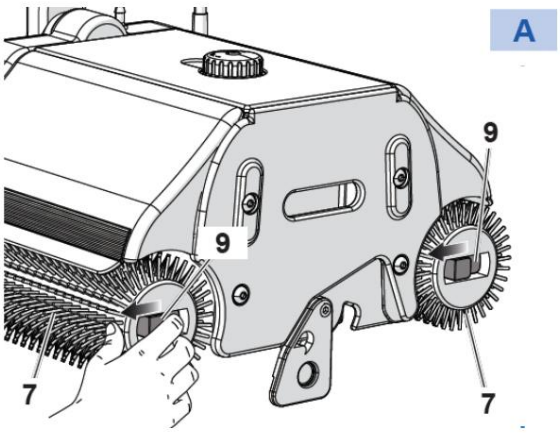

Fig. 24: Figura A Parte 1

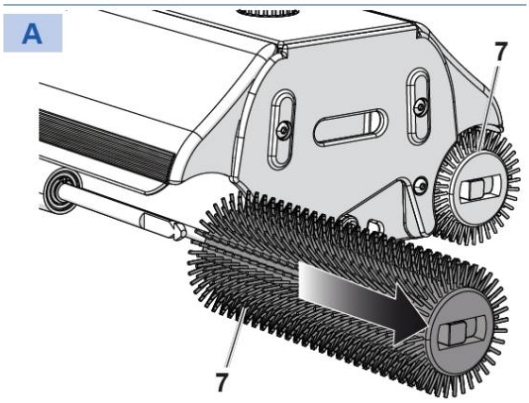

Fig. 25: Figura A parte 2

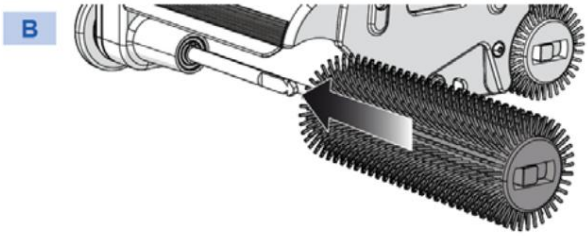

Figura 26: Figura B

¡PELIGRO!

No utilice un limpiador de alta presión para limpiar el dispositivo. usar.

11.3 Reemplazo de los raspadores

Mantenga siempre limpios los dos raspadores 11 del recipiente. Reemplace aproximadamente cada 150 horas de trabajo o cuando haya desgaste visible.

Para sustituir los rascadores 11 proceder de la siguiente manera:

Paso 1: Retire la tapa 4.

Paso 2: saque el receptáculo 5.

Paso 3: Desatornille los tornillos 12 y el Retire el raspador desgastado 11.

Paso 4: Vuelva a colocar los raspadores 4 y apriete los tornillos.

Machine Translated by Google

11.4 Cintas transportadoras

Las cintas transportadoras 13 tienen una vida útil ilimitada.

¡UN AVISO!

No utilice el dispositivo para recoger esquejes.
los materiales, estos podrían dañar la goma.

Para mantener las cintas transportadoras 13 eficientes en todo momento, se recomienda una limpieza y lubricación periódicas con spray de silicona.

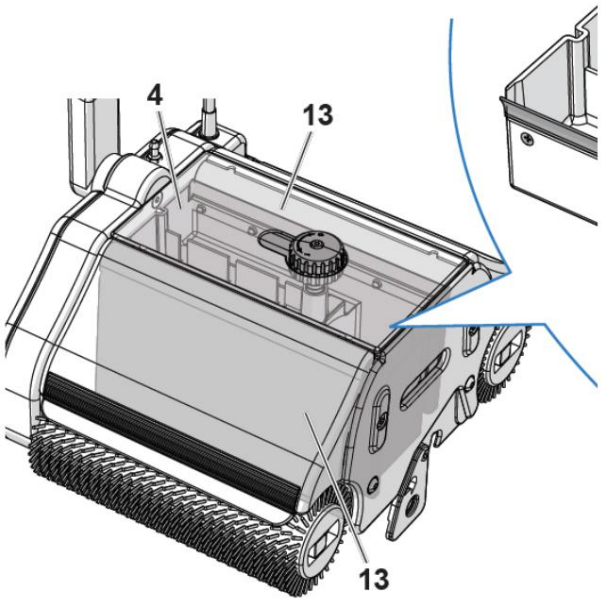

Fig. 27: Lubricación de las correas de limpieza

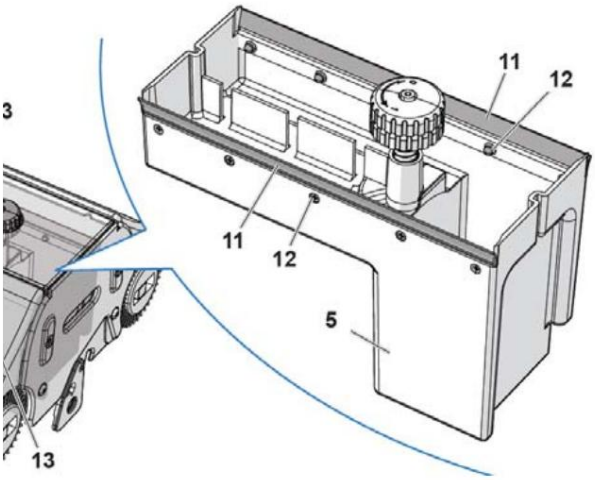

Fig. 28: Lubricación de las correas de limpieza

11.5 Cable de alimentación (sólo DWM 280 AC)

¡PELIGRO!

¡Peligro de muerte por descarga eléctrica!

La sustitución del cable debe ser realizada por personal cualificado.
No utilice el dispositivo si el cable de alimentación o el enchufe están dañados.

- Compruebe periódicamente el cable de alimentación para detectar posibles daños, como grietas, abrasiones o envejecimiento.
- Si el cable está dañado, deberá sustituirse antes de volver a utilizar el dispositivo.
- Utilice el mismo tipo de cable utilizado por el fabricante, homologado con la marca de calidad europea “ENEC”.
- Si el cable de alimentación queda atrapado en los cepillos de la máquina

Si la máquina queda atrapada, DETENGA su funcionamiento inmediatamente. Nunca intente soltar el cable de alimentación mientras la máquina esté todavía en funcionamiento. Si el cable es está dañado, debe ser reemplazado.

11.6 Tabla de mantenimiento

Contenido	DWM 280 AC	DWM 280 CC
Tanque de limpieza		Después de cada uso
	raspador	Después de cada uso
	receptáculo ter	Después de cada uso
	Limpiar el dispositivo	Después de cada uso
	Cepillar	Después de cada uso
Controla el cable de alimentación. Solo	DWM 280 AC	Antes y durante cada uso.
	Mecánico y Órganos de accionamiento	cada 24 meses / aproximadamente cada 500 visitas horas de conducción
Fuera de- intercambio	raspador	cada 150 operativos horas
	Estándar gris Cepillar	cada 250 operativos horas

Machine Translated by Google

11.7 Mantenimiento y reparaciones/ reparar

¡PELIGRO!

El mantenimiento y las reparaciones siempre deben ser realizados por ser realizado por personal calificado; Cualquier pieza dañada sólo debe sustituirse con repuestos originales.
Zen.

Si la máquina de doble rodillo no funciona correctamente, póngase en contacto con un distribuidor especializado.
o póngase en contacto con nuestro servicio de atención al cliente. Los datos de contacto se pueden encontrar que podrás encontrar en el capítulo 1.2 Atención al Cliente.

12 averías, causas y soluciones

Los trabajos de mantenimiento aprobados por Cleancraft se describen en el apartado “Cuidados, mantenimiento y reparaciones”.
Reparación” descrita.

El contenido de este capítulo no cubre todos los casos posibles, sino que proporciona información sobre las averías más comunes para ayudar a los profesionales capacitados a solucionar problemas.

¡UN AVISO!

Las instrucciones bajo “SOLUCIONES” en las tablas a continuación NO AUTORIZAN a tomar medidas.
si pudieran afectar la seguridad.

¡UN AVISO!

Si no puede resolver los problemas de su máquina de doble rodillo usted mismo, comuníquese con su distribuidor Cleancraft más cercano.

Anote de antemano la siguiente información de la máquina de doble rodillo o de las instrucciones de funcionamiento para que pueda recibir la mejor ayuda posible con su problema.

- Nombre del modelo del dispositivo - Número de serie del dispositivo - Año de fabricación
- Descripción exacta del error

¡PELIGRO!

Si se produce un error, deje de trabajar con la máquina de doble rodillo inmediatamente. Todos los trabajos de reparación o sustitución sólo pueden ser realizados por personal especializado cualificado.

Perturbación	causado	Solución
hojas mojadas Rayas en los costados diez	Se dispensa demasiado líquido.	Distribuir menos líquido.
	Se dibujan caminos irregulares.	Las instrucciones de la sección Cuidado, mantenimiento y reparación/reparación
	Las ruedas rascadoras del recipiente están sucias o desgastadas.	Gire la manija a la posición “0”.
	Los rascadores del recipiente están sucios o desgastados.	Limpie o reemplace los raspadores.
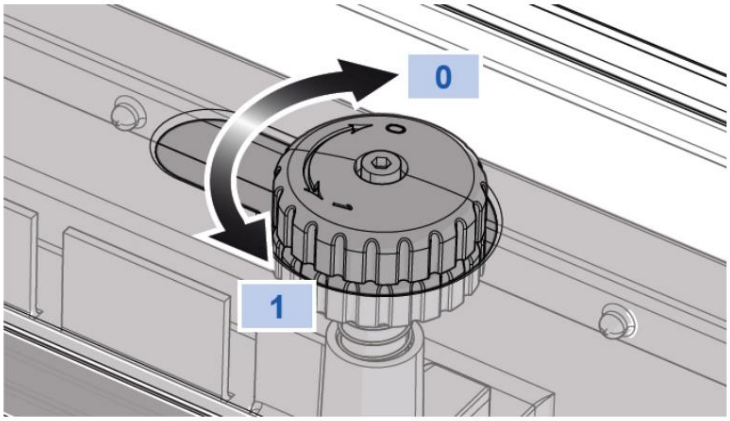		
Vibraciones durante la fase de trabajo. Sen	Las escobillas están gastadas.	Reemplazar.

Machine Translated by Google

Perturbación	causado	Solución
El líquido se dispensa continuamente.	La válvula del contenedor no se ha cerrado por posible paso o desplazamiento de la abrazadera roscada situada debajo del mango.	Afloje y ajuste el tornillo.
	Han entrado cuerpos extraños en la válvula. Retirar y limpiar.	
	La junta de goma de la válvula está desgastada. Reemplazar.	
La suciedad no queda atrapada.	El receptáculo está elevado “1” o no está correctamente insertado en su receptáculo.	Gire la manija a la posición “0”. Compruebe la correcta posición del receptáculo (ver apartado “Receptáculo”).
	Recipiente con rascadores sucios o desgastados.	Limpiar o reemplazar.
	Las escobillas están gastadas.	Reemplazar.
	No se dispensa líquido lavaparabrisas.	Verifique la válvula y ajuste el tornillo debajo de la palanca del mango.
El dispositivo no arranca	El dispositivo no arranca debido a la fuerte fricción de los cepillos.	Levante ligeramente los cepillos inclinando el mango.
	Las ruedas raspadoras permanecen en las cintas transportadoras de goma y se pegan debido a la suciedad seca acumulada por el uso anterior.	Levante el contenedor para liberarlo de las cintas transportadoras mientras gira la manija a la posición “1”. Limpiar, luego poner en marcha el dispositivo y girar el mango nuevamente a la posición “0” (ver apartado “Recipiente”).
	Se ha disparado el dispositivo “Protector del Motor”.	Reinicie el dispositivo y vuelva a ponerlo en funcionamiento presionando el botón MP ubicado en el mango. La reactivación ocurre aproximadamente dos minutos después de que se activa.
	Motor defectuoso.	Póngase en contacto con el fabricante.
	El interruptor del botón “start&stop” está interrumpido.	Reemplazar.
El aparato no arranca el DWM 280 AC	Enchufe de alimentación defectuoso o enchufe no conectado correctamente a la toma de corriente.	Reinicie y reemplace si es necesario.
	Cable de alimentación roto.	Reemplazar.
	Tensión de alimentación demasiado baja.	Póngase en contacto con el proveedor de energía.
	Condensador de arranque interrumpido o en cortocircuito.	Reemplazar.
El aparato no arranca el DWM 280 DC	Fusible de batería interrumpido (quemado).	Retire la tapa del fusible de la batería y reemplace el fusible con un fusible idéntico de 15 amperios. Para evitar riesgos graves, no utilice fusibles de más de 15 amperios. Si el fusible vuelve a fundirse, se debe buscar el defecto en el dispositivo.
	El enchufe del cable de alimentación no está conectado correctamente a la batería.	Vuelva a conectarse.
	Batería vacía.	Recargue la batería o reemplácela con una batería de repuesto previamente cargada.

Machine Translated by Google

13 Eliminación y reciclaje de aparatos viejos

Por su propio interés y el del medio ambiente, asegúrese de que todos los componentes de la máquina se eliminen únicamente de la manera designada y aprobada.

13.1 Desmantelamiento

Los aparatos usados deben retirarse de servicio de forma inmediata y profesional para evitar un uso indebido posterior y daños al medio ambiente o a las personas.

- Retire todos los materiales operativos que sean peligrosos para el medio ambiente. del dispositivo antiguo.
- Si es necesario, desmontar la máquina en conjuntos y componentes manejables y utilizables.
- Eliminar los componentes de la máquina y los materiales de funcionamiento en los canales de eliminación previstos.

13.2 Eliminación de aparatos eléctricos

Tenga en cuenta que los dispositivos eléctricos contienen una variedad de materiales reciclables, así como componentes dañinos para el medio ambiente.

Ayude a garantizar que estos componentes se separen y eliminen correctamente. En caso de duda, póngase en contacto con el departamento municipal de eliminación de residuos.

Si es necesario, es posible que deba buscar la ayuda de una empresa especializada en eliminación de residuos para su procesamiento.

Eliminación de la batería de litio (sólo DWM 280 DC)

El dispositivo DWM 280 DC está equipado con una batería de litio, que está empaquetada en una correspondiente caja de plástico impresa, autoextinguible y herméticamente cerrada y que se puede extraer fácilmente del dispositivo desenroscando un pomo con la mano.

Al final de su vida útil, la batería debe desecharse separadamente de los residuos domésticos.

¡PELIGRO!

No queme la batería de litio ya que puede explotar o detonar violentamente.

Recoja las pilas que vaya a desechar con cuidado para evitar provocar un cortocircuito y aplastar o destruir la carcasa.

Revise y cumpla con todas las regulaciones locales, estatales y federales con respecto a la eliminación de estos materiales. El usuario es responsable de los peligros que surjan durante la eliminación y almacenamiento de los materiales y que perjudiquen el reciclaje de materiales valiosos.

13.3 Eliminación de lubricantes

Asegúrese de que los refrigerantes y lubricantes utilizados se eliminen de forma respetuosa con el medio ambiente. Siga las instrucciones de eliminación de su empresa municipal de eliminación de residuos. El fabricante del lubricante proporciona las instrucciones de eliminación de los lubricantes utilizados. Si es necesario, solicite las fichas técnicas específicas del producto.

14 repuestos

14.1 Pedido de repuestos

¡PELIGRO!

¡Peligro de lesiones por uso de repuestos incorrectos!

El uso de repuestos incorrectos o defectuosos puede representar riesgos para el operador y causar daños y mal funcionamiento.

- Sólo se utilizan repuestos originales del fabricante. fabricante o piezas de repuesto aprobadas por el fabricante.
- Si hay algo que no te queda claro, siempre debes contactar con el fabricante.

Pérdida de garantía

El uso de repuestos no aprobados anulará la garantía del fabricante.

Los repuestos se pueden obtener del distribuidor autorizado o directamente del fabricante. Los datos de contacto se pueden encontrar en el Capítulo 1.2 Servicio al Cliente.

Especifique los siguientes datos clave al realizar el pedido de repuestos:

- Tipo de dispositivo
- Número de serie
- Multitud
- Designación
- método de envío deseado (correo, flete, mar, aire, Expresar)
- Dirección de envío

Los pedidos de repuestos sin la información proporcionada anteriormente no se podrán considerar. Si no hay información sobre el método de envío, el envío se realizará a discreción del proveedor.

Ejemplo

Es necesario pedir la correa de distribución para la máquina de doble rodillo DWM 280 AC. El interruptor tiene en el

El plano de repuestos 1 es el número 159. Al realizar el pedido de repuestos, copia del plano de repuestos 1 con el componente de la correa dentada marcado y la posición marcada.

Envíe el artículo número 159 al distribuidor autorizado o al departamento de repuestos y proporcione la siguiente información:

- Tipo de dispositivo: Máquina de doble rodillo DWM 280 AC
- Número de artículo: 7220285
- Número de dibujo: 1
- Número de posición: 159

Machine Translated by Google

14.2 Planos de repuestos

Los siguientes dibujos están destinados a ayudar a identificar las piezas de repuesto necesarias en caso de servicio. Para realizar el pedido, envíe una copia del plano de piezas con los componentes marcados al distribuidor autorizado.

14.2.1 Planos de repuestos para la máquina de doble rodillo DWM 280 AC

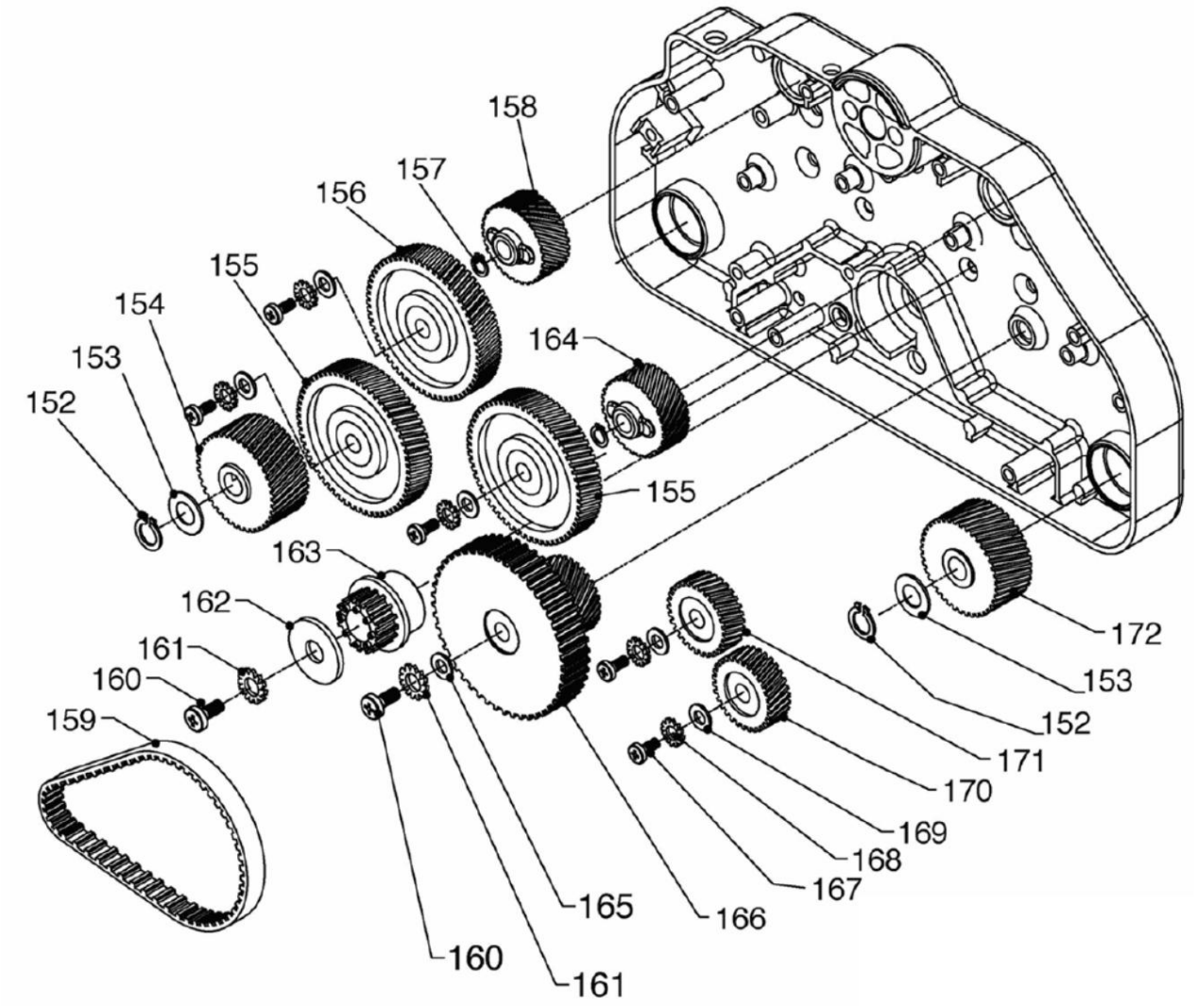

Fig. 29: Plano de repuestos 1 modelo DWM 280 AC

Machine Translated by Google

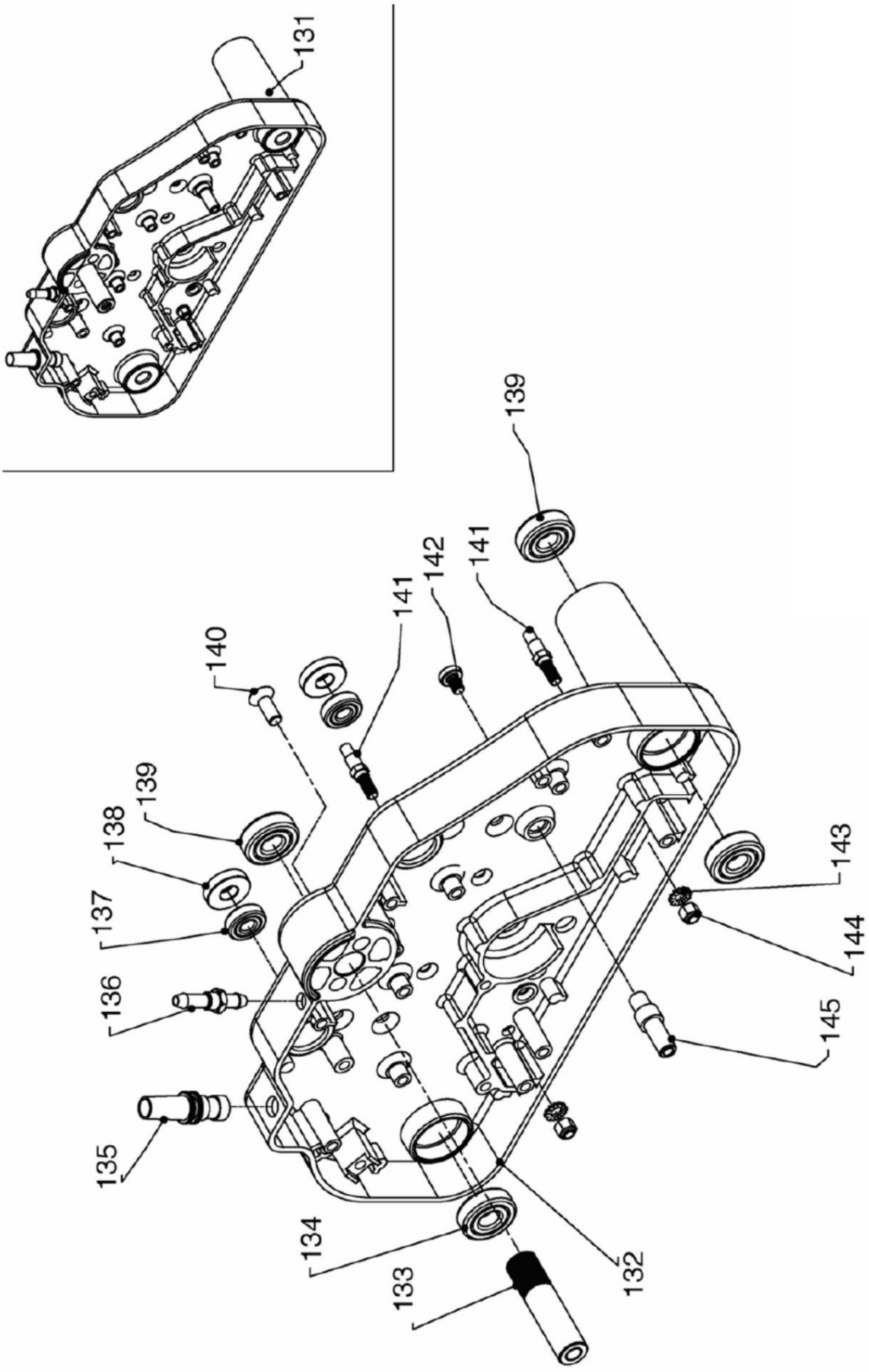

Fig. 30: Plano de repuestos 2 modelo DWM 280 AC

Machine Translated by Google

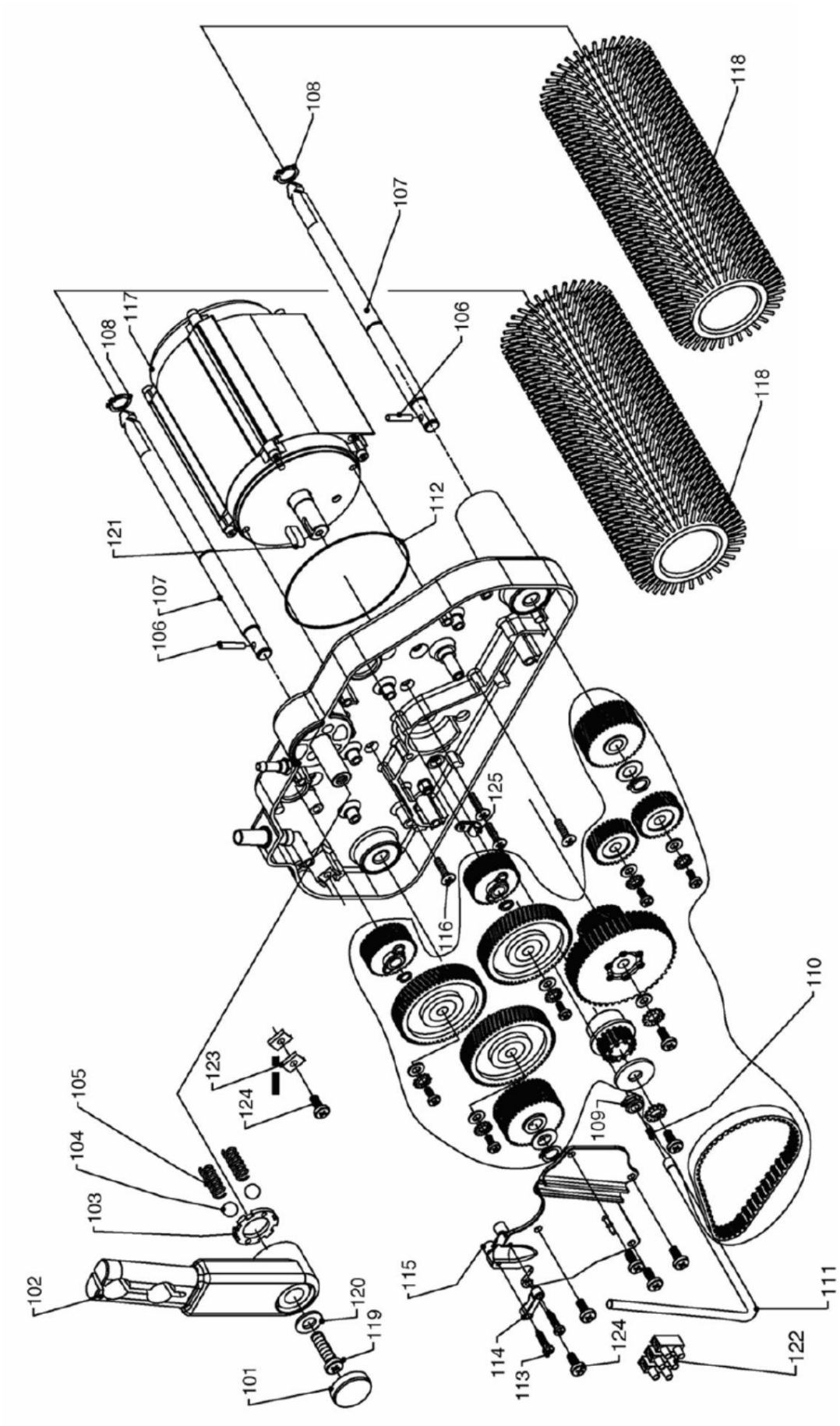

Fig. 31: Plano de repuestos 3 modelo DWM 280 AC

Machine Translated by Google

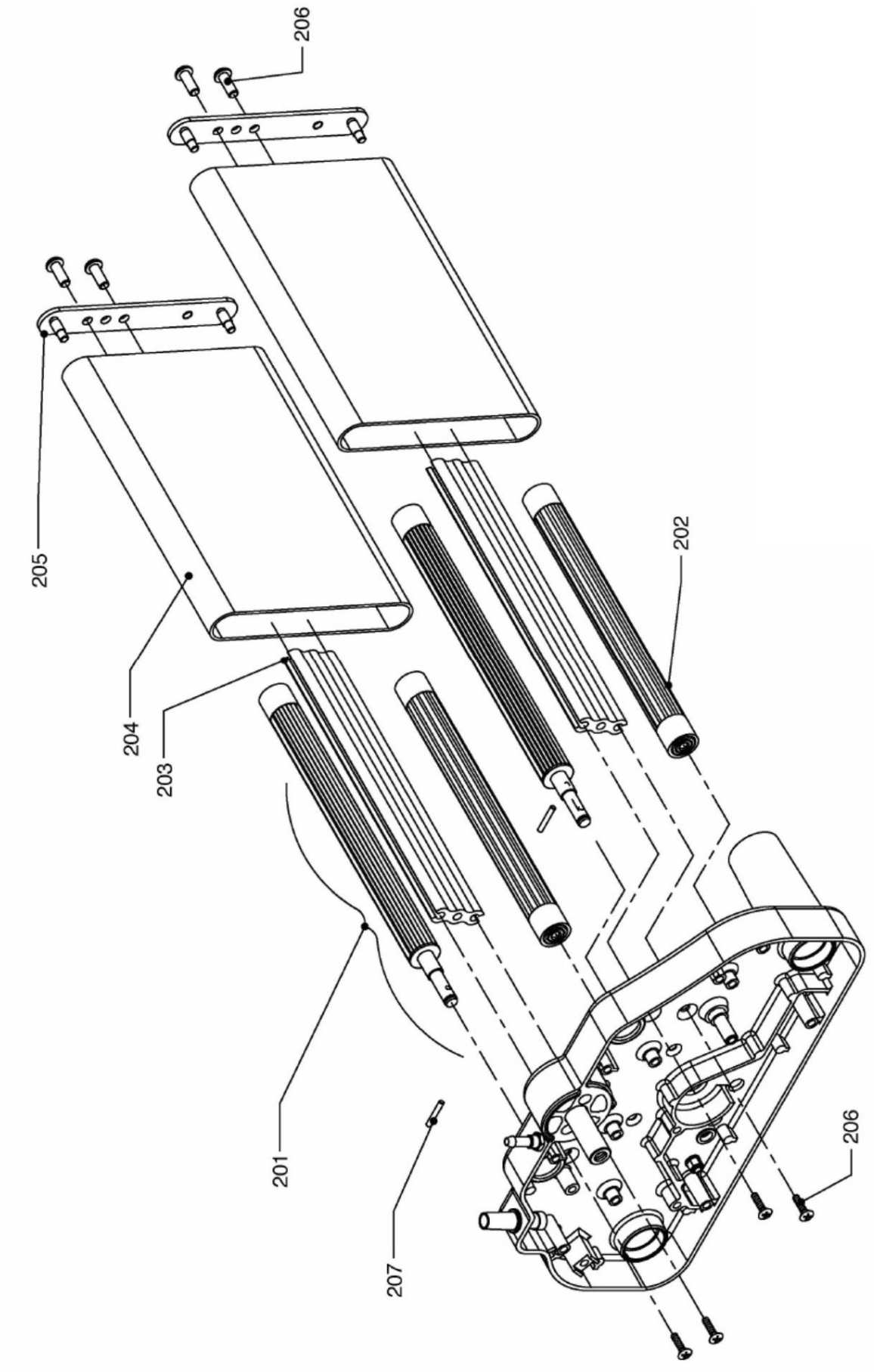

Fig. 32: Plano de repuestos 4 modelo DWM 280 AC

Machine Translated by Google

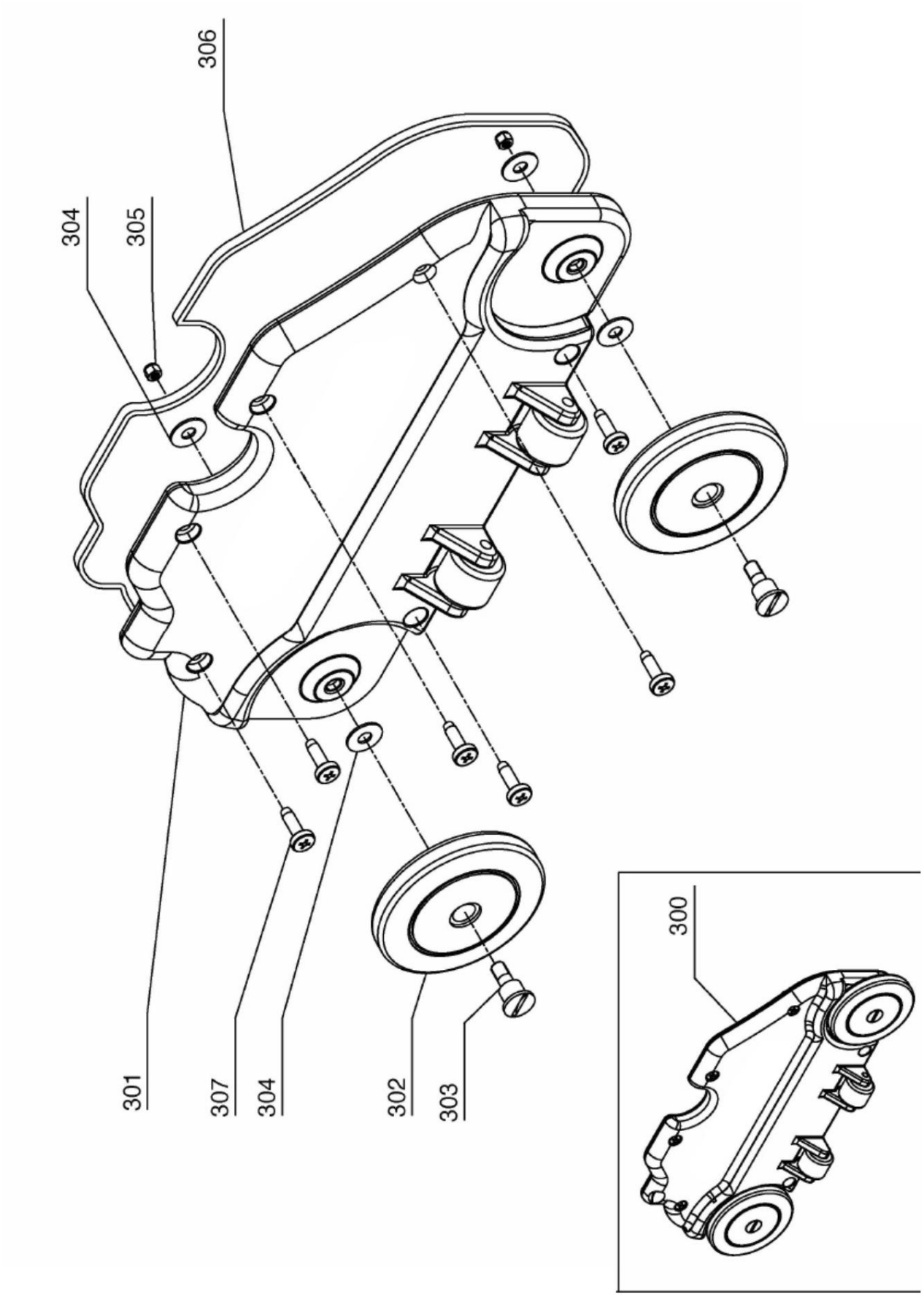

Fig. 33: Plano de repuestos 5 modelo DWM 280 AC

Machine Translated by Google

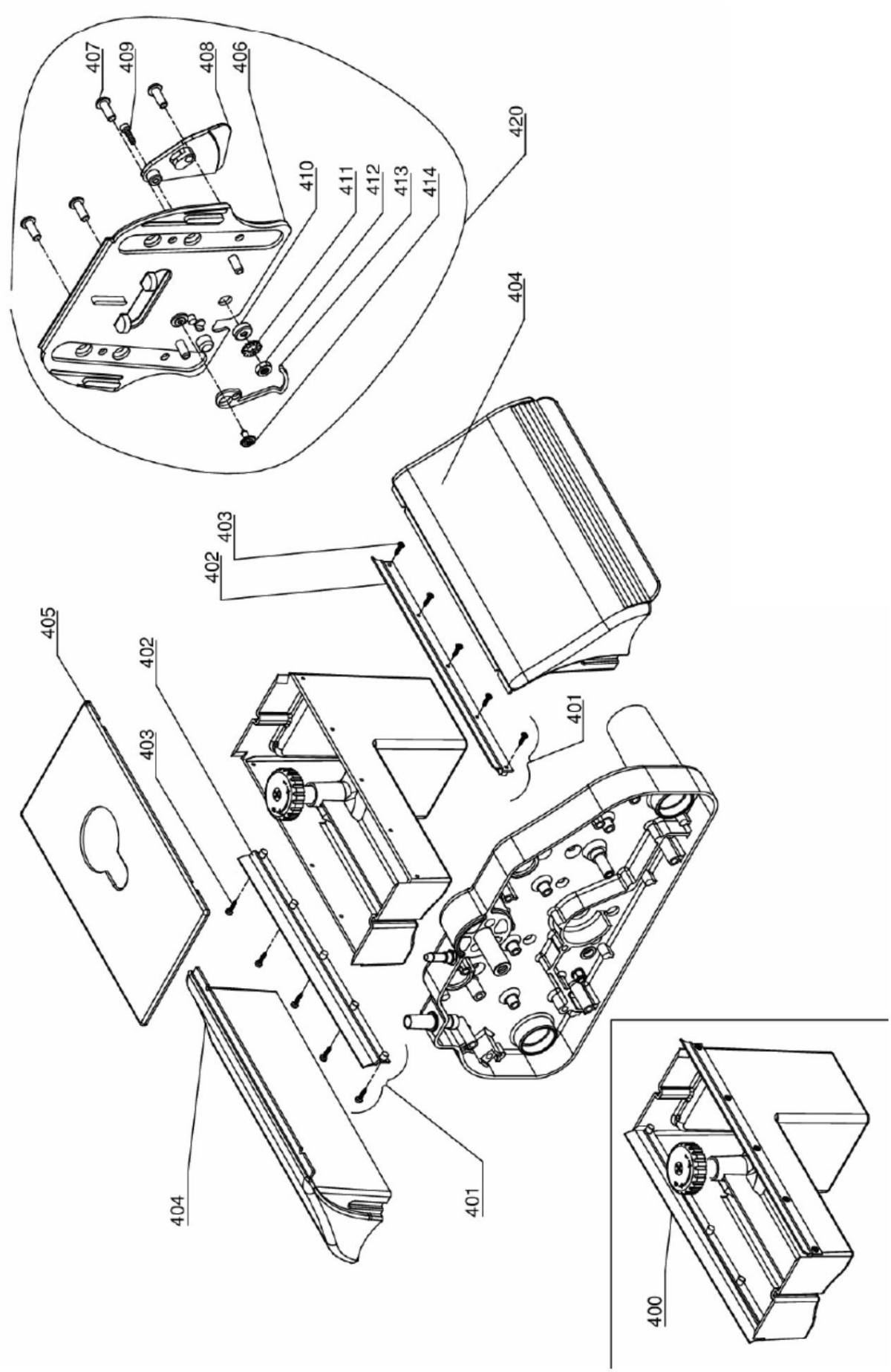

Fig. 34: Plano de repuestos 6 modelo DWM 280 AC

Machine Translated by Google

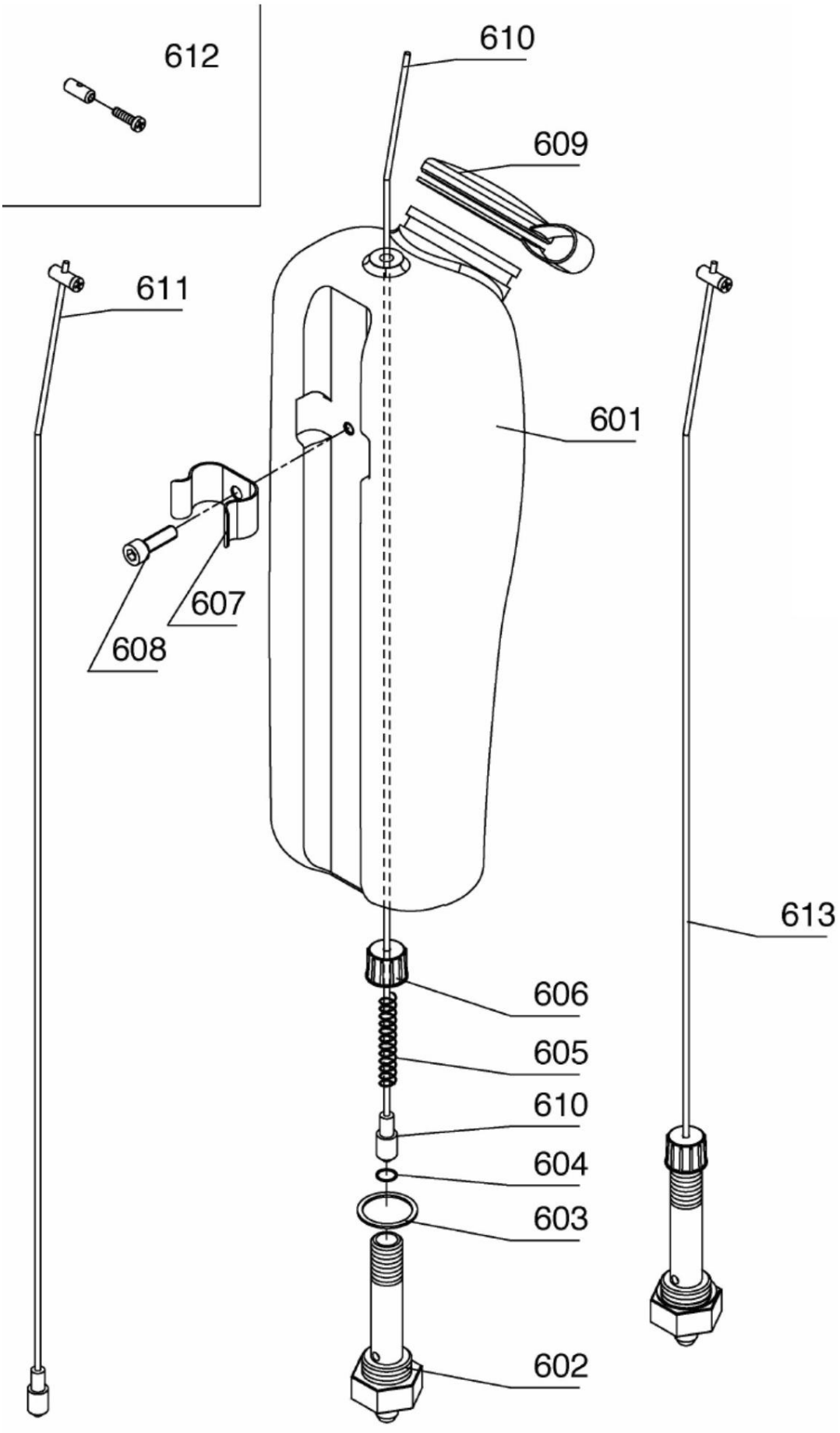

Fig. 35: Plano de repuestos 7 modelo DWM 280 AC

Machine Translated by Google

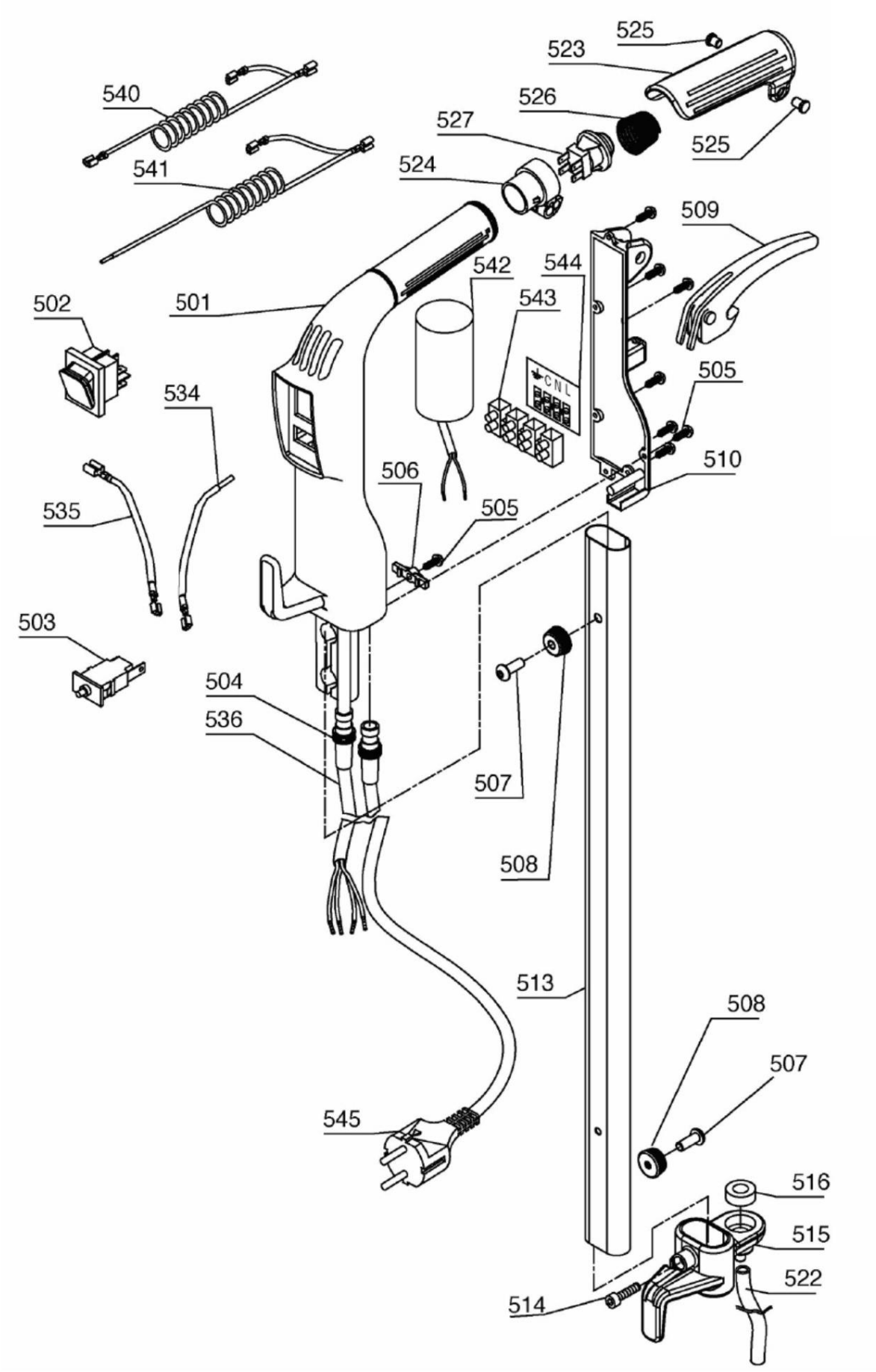

Fig. 36: Plano de repuestos 8 modelo DWM 280 AC

Machine Translated by Google

14.2.2 Planos de repuestos para la máquina de doble rodillo DWM 280 DC

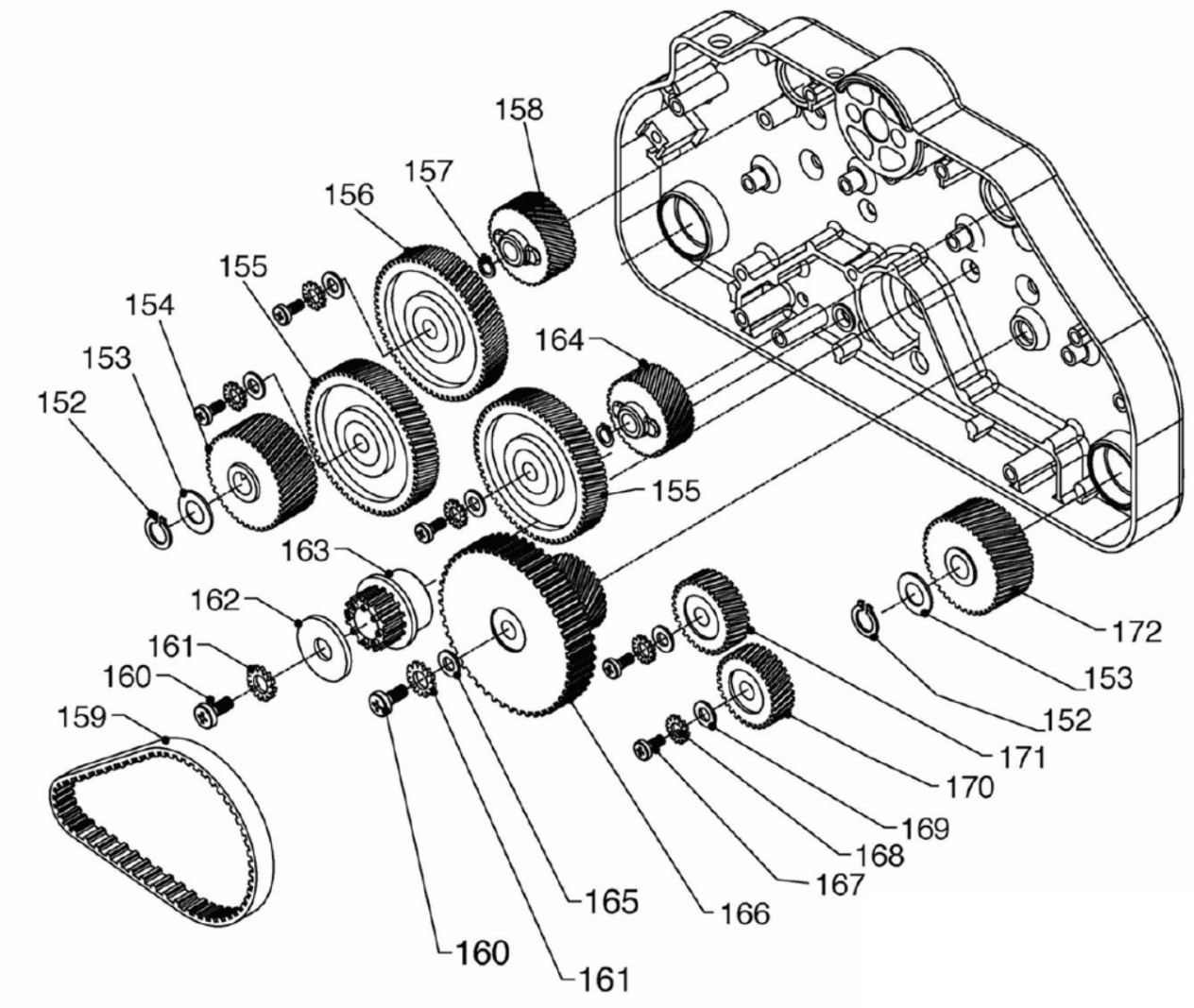

Fig. 37: Plano de repuestos 1 modelo DWM 280 DC

Machine Translated by Google

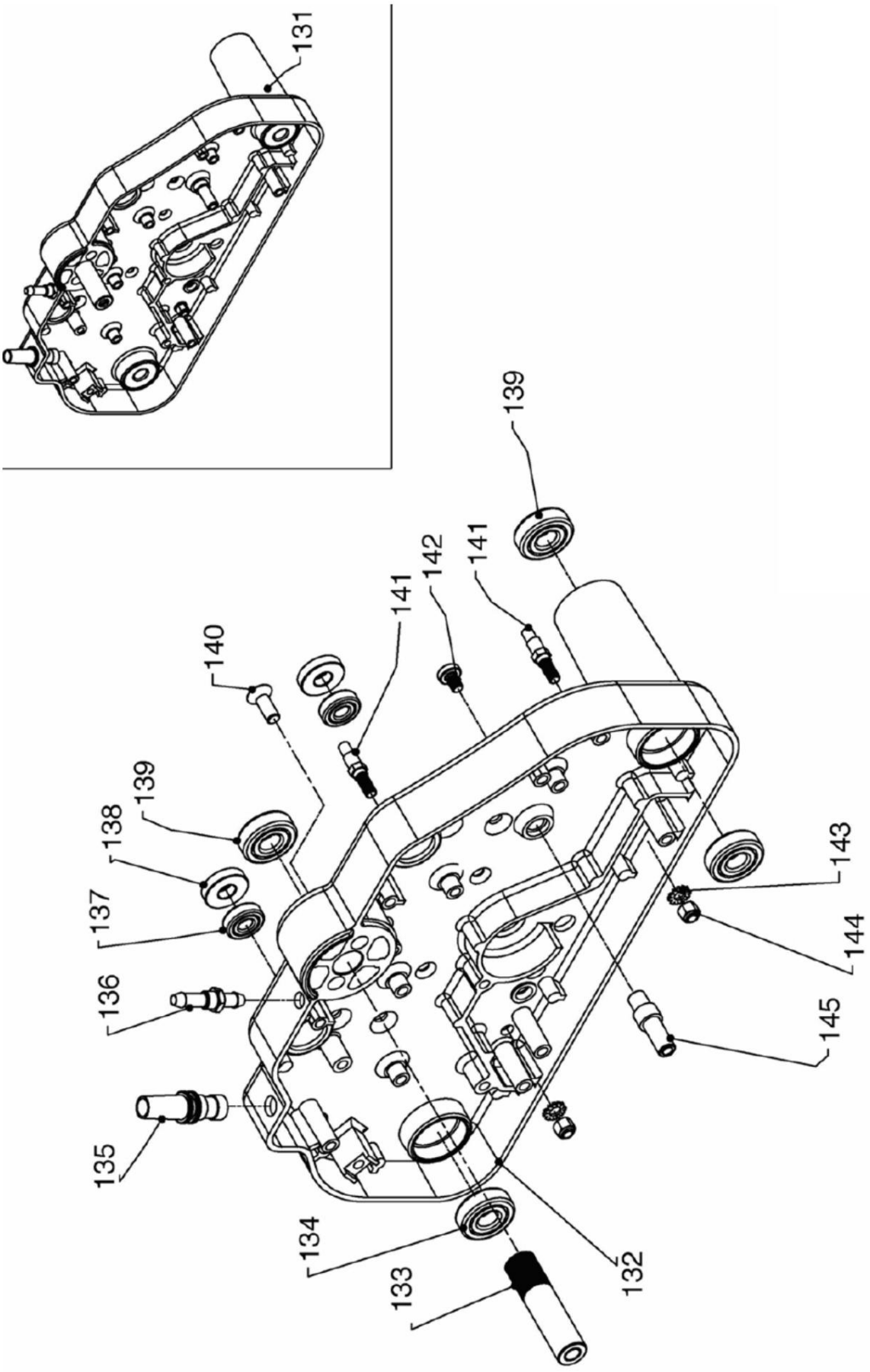

Fig. 38: Plano de repuestos 2 modelo DWM 280 DC

Machine Translated by Google

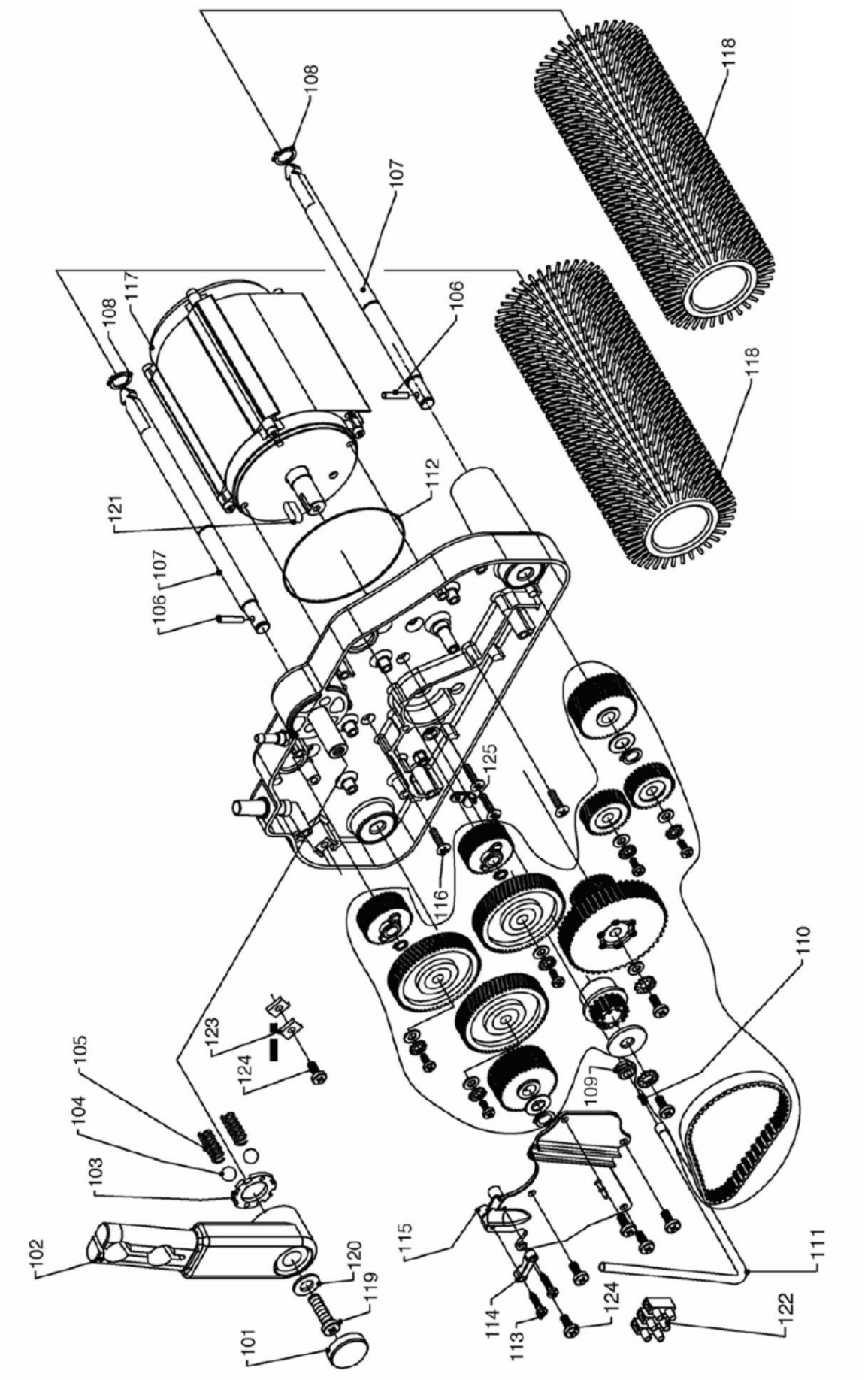

Fig. 39: Plano de repuestos 3 modelo DWM 280 DC

Machine Translated by Google

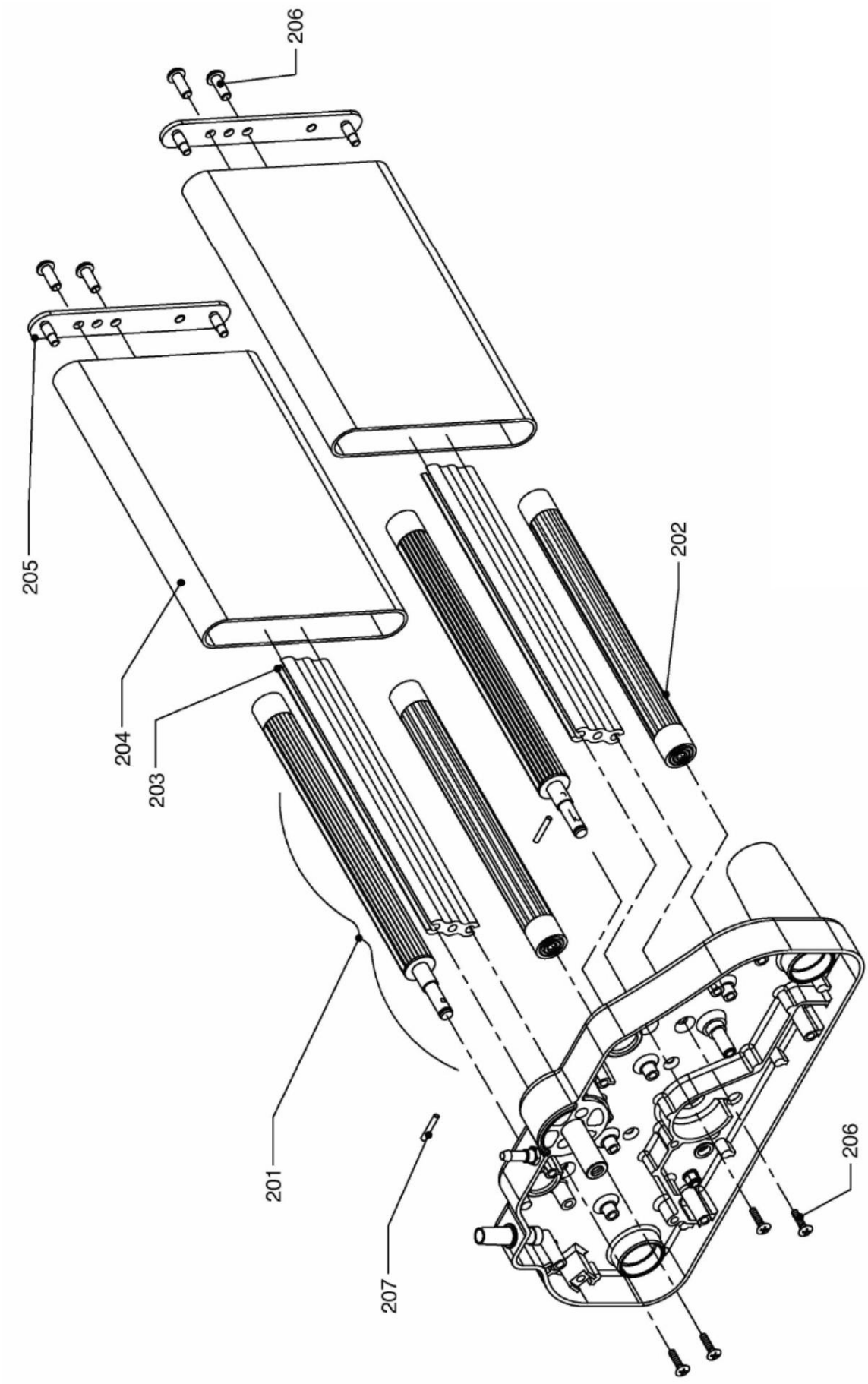

Fig. 40: Plano de repuestos 4 modelo DWM 280 DC

Machine Translated by Google

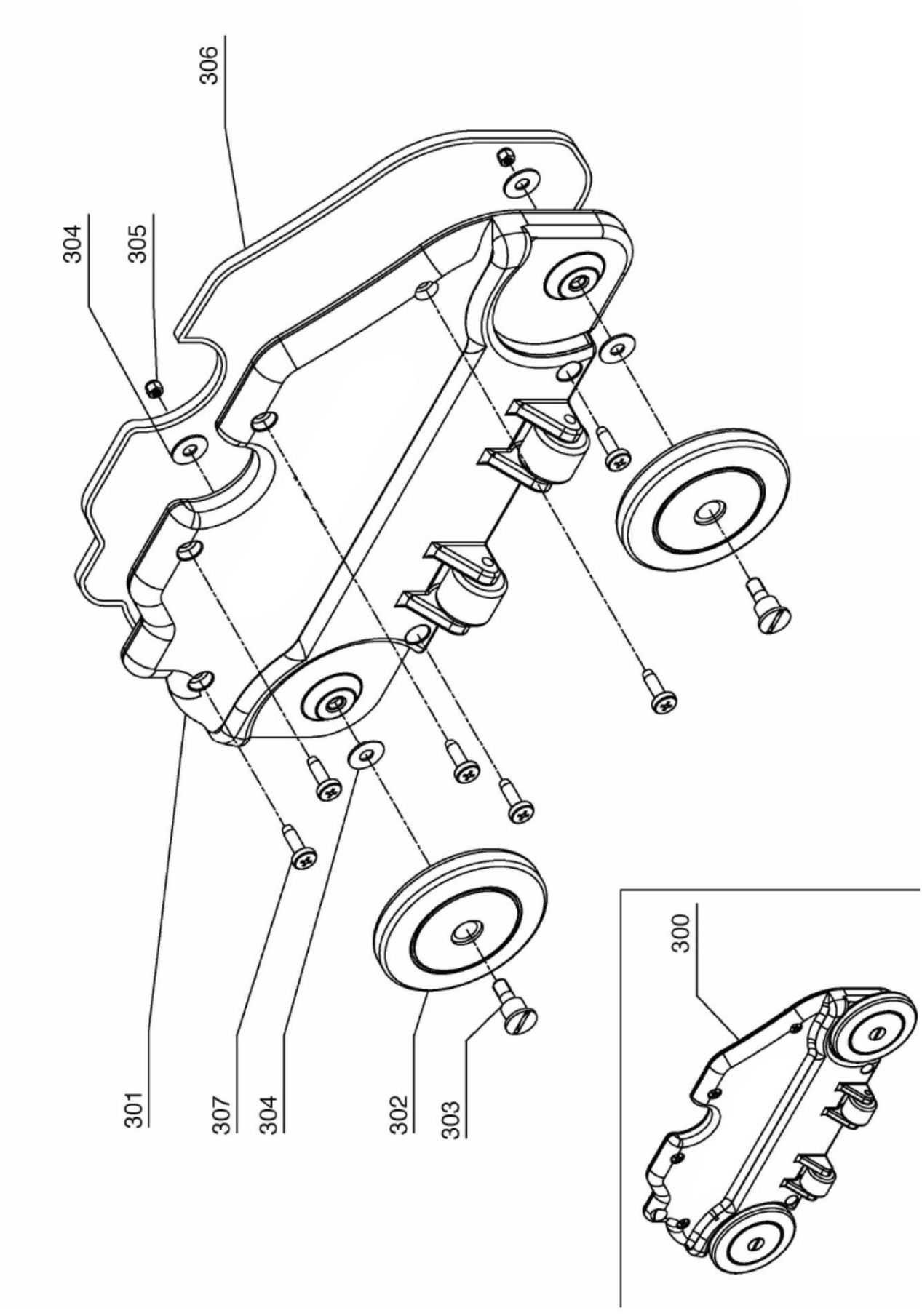

Fig. 41: Plano de repuestos 5 modelo DWM 280 DC

Machine Translated by Google

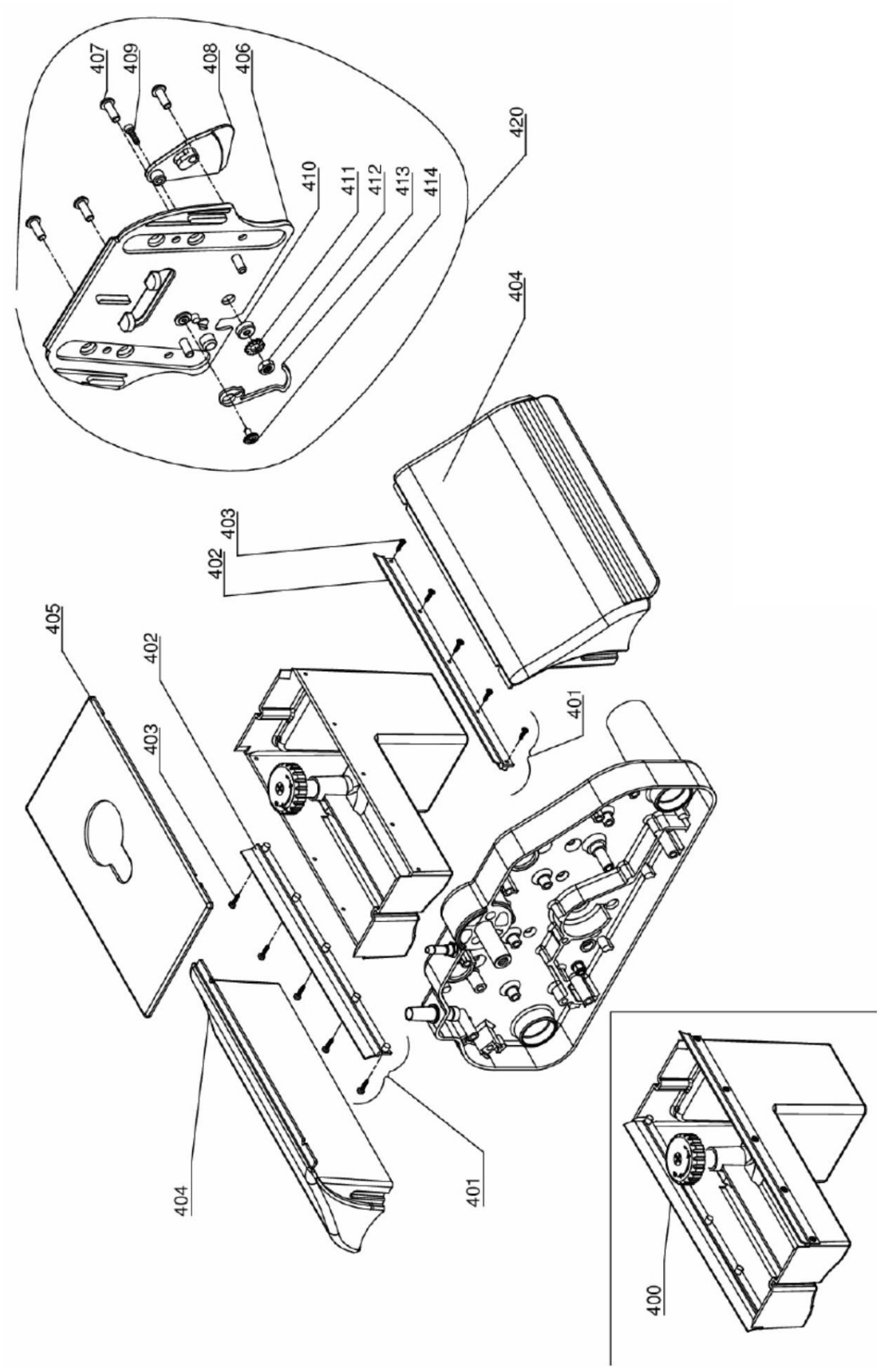

Fig. 42: Plano de repuestos 6 modelo DWM 280 DC

Machine Translated by Google

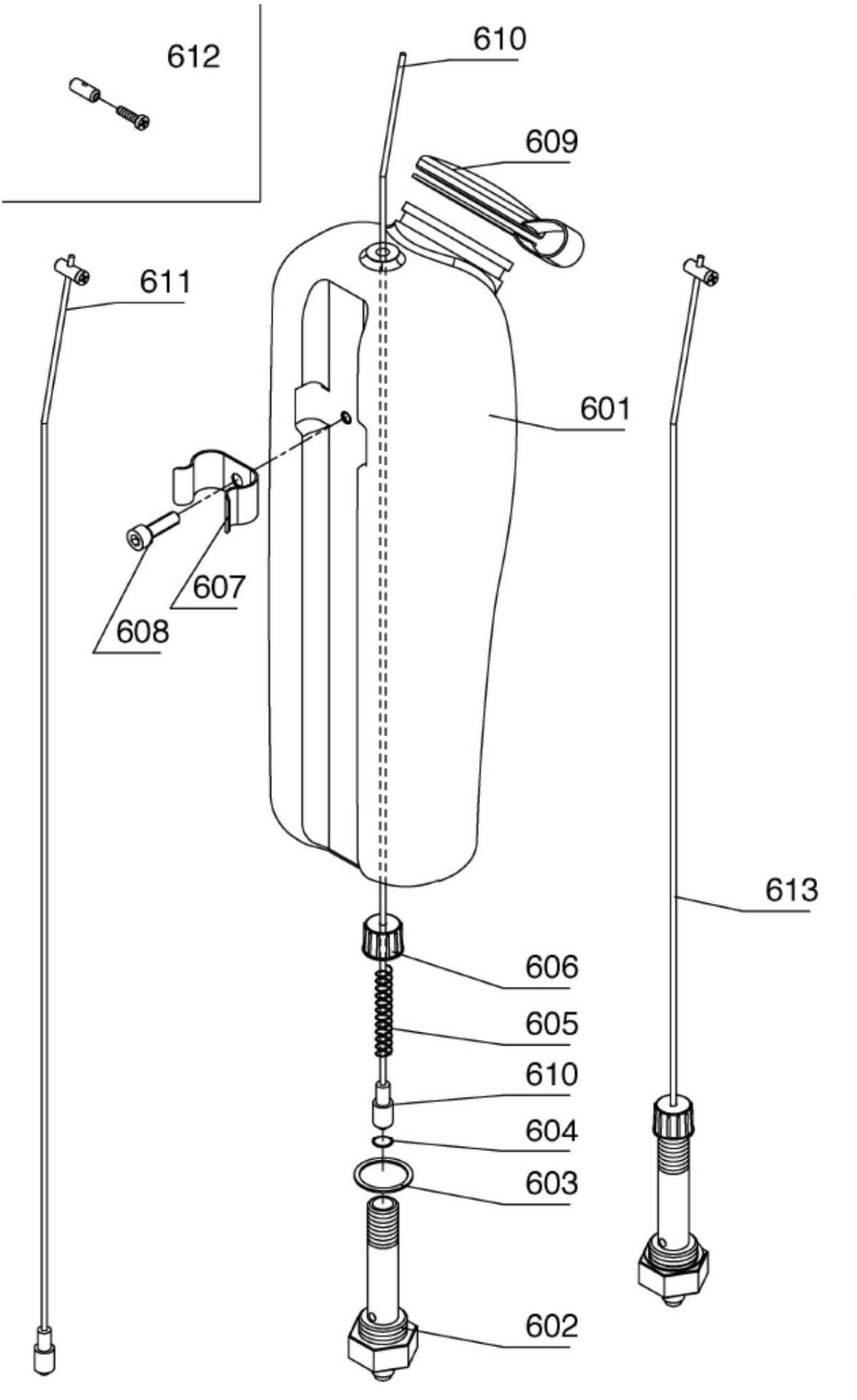

Fig. 43: Plano de repuestos 7 modelo DWM 280 DC

Machine Translated by Google

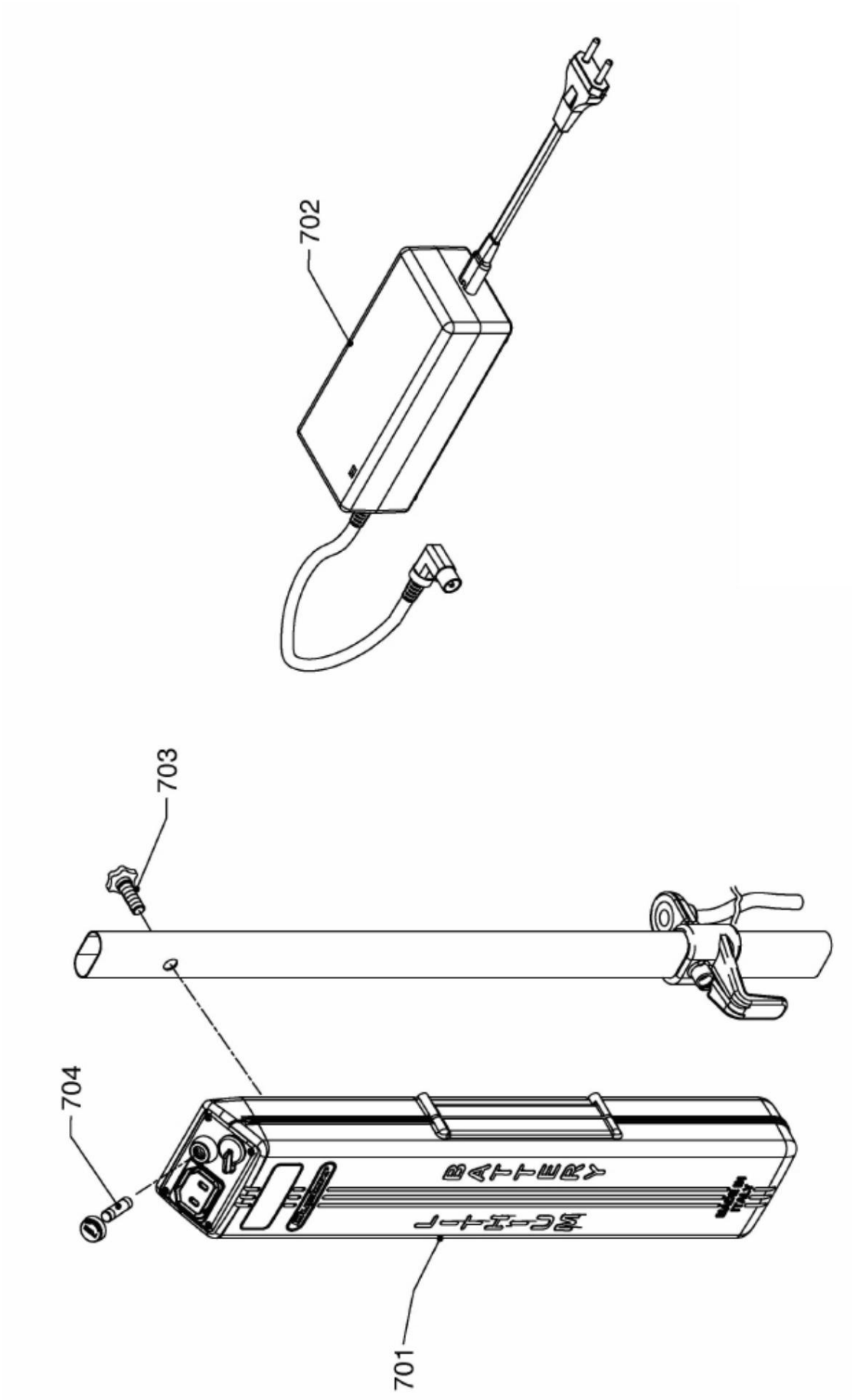

Fig. 44: Plano de repuestos 8 modelo DWM 280 DC

Machine Translated by Google

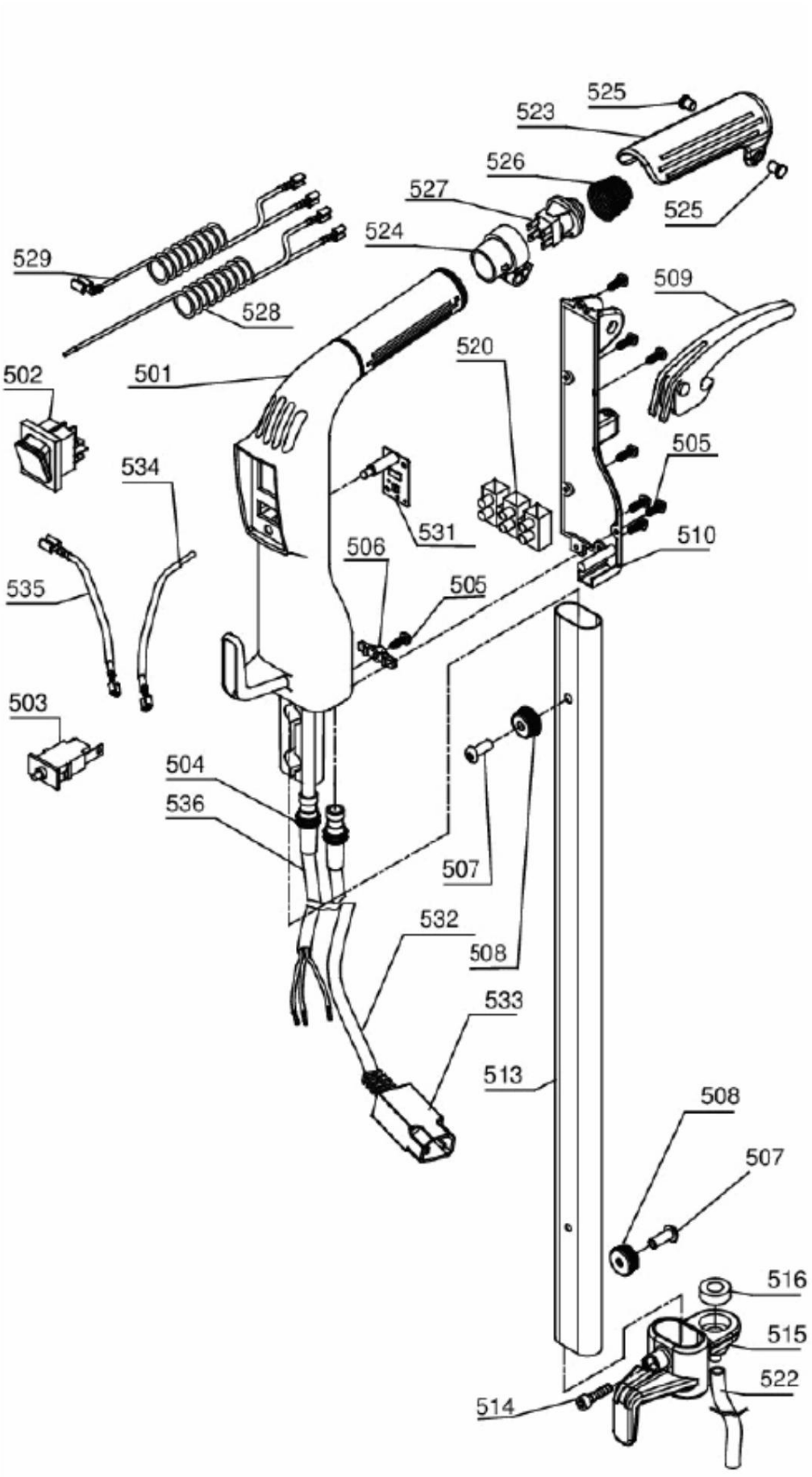

Fig. 45: Plano de repuestos 9 modelo DWM 280 DC

Machine Translated by Google

14.2.3 Esquema eléctrico de la máquina de doble rodillo DWM 280 AC y DWM 280 DC

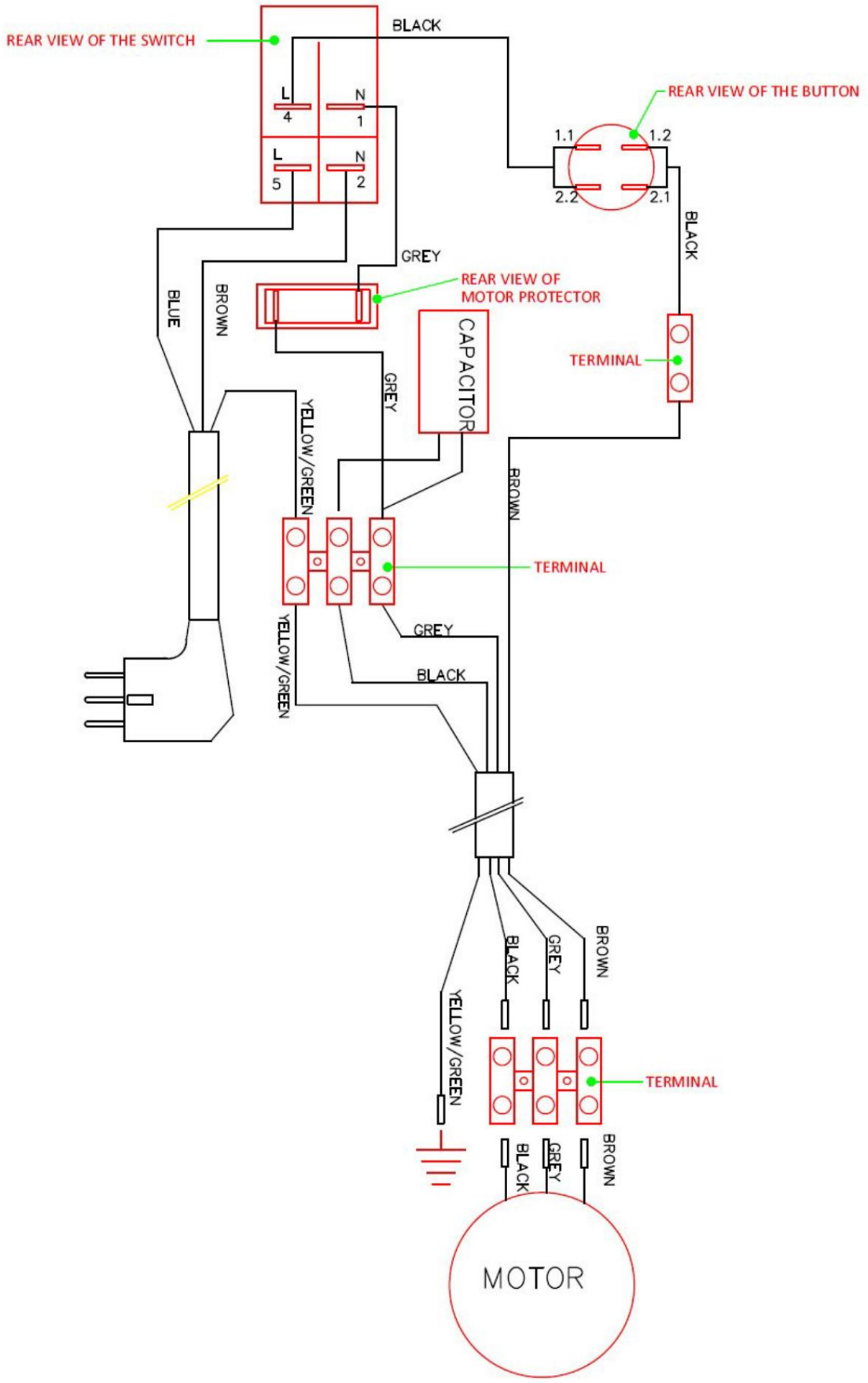

Fig. 46: Esquema eléctrico modelo DWM 280 AC

Machine Translated by Google

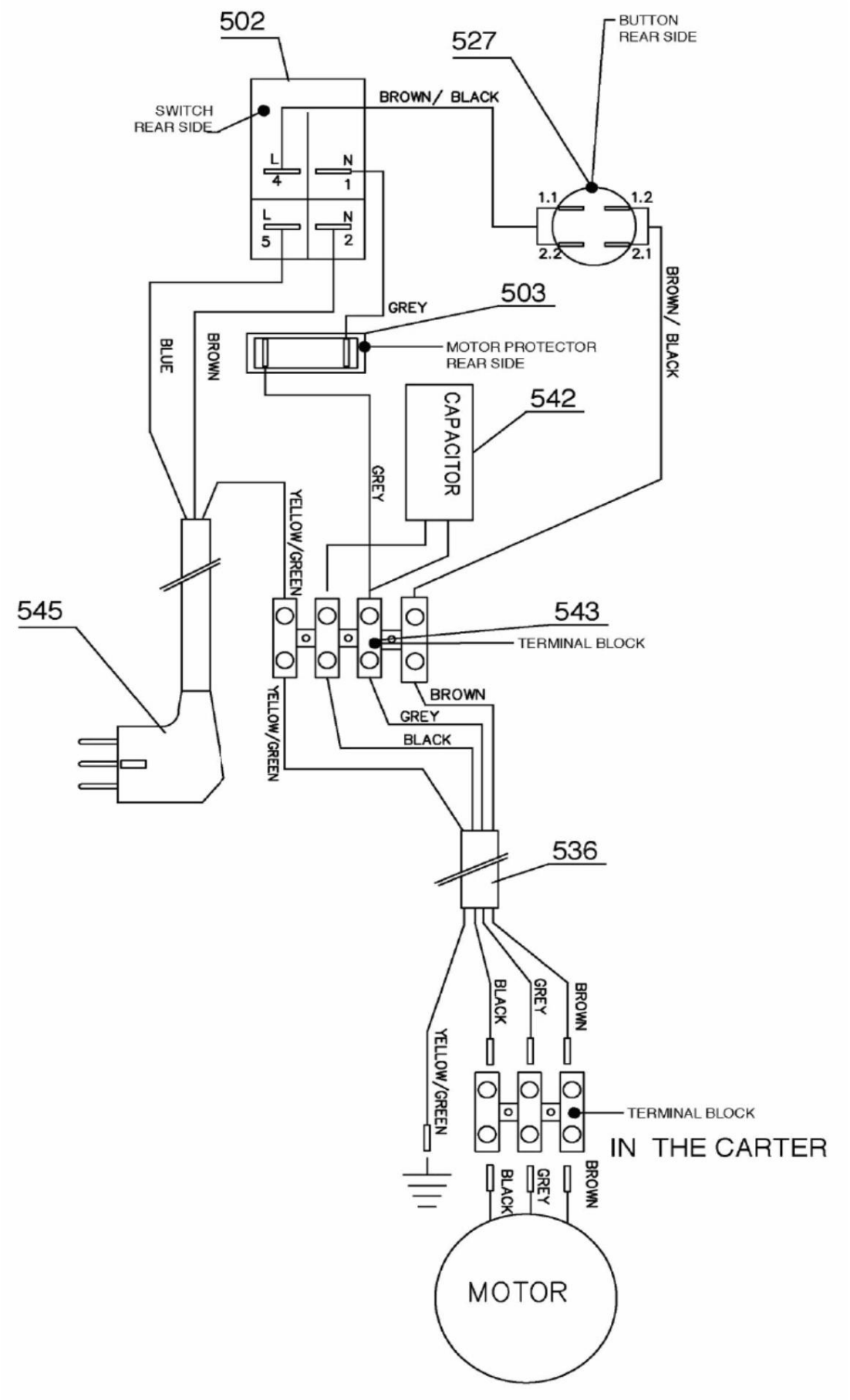

Fig. 47: Esquema eléctrico modelo DWM 280 DC

Machine Translated by Google

15 Declaración UE de conformidad

Según Directiva de Máquinas 2006/42/CE Anexo II 1.A

Fabricante/distribuidor:	Sturmer Maschinen GmbH Dr.-Robert-Pfleger-Str. 26 D-96103 Hallstadt

Por la presente declara que el siguiente producto

Grupo de productos:	Tecnología de limpieza Cleancraft®		
Tipo de máquina:	Máquina de doble rodillo		
Nombre de la máquina *:	☐ DWM 280 AC	Número de artículo *:	☐ 7220285
	☐ DWM 280 CC		☐ 7220280
Número de serie*:	_____		
Año de fabricación*:	20_____		

* Complete estos campos según la información de la placa de identificación.

cumple con todas las disposiciones pertinentes de la directiva antes mencionada y las demás directivas aplicables (en adelante), incluidos cualquier cambio vigente en el momento de la declaración.

Directrices pertinentes de la UE:	Directiva RoHS 2011/65/UE Directiva EMC 2014/30/UE

Se aplicaron las siguientes normas armonizadas:

DIN EN 55014-1: 2012-05	Compatibilidad electromagnética: requisitos para electrodomésticos, Herramientas eléctricas y aparatos eléctricos similares - Parte 1 Emisión de interferencias
EN 55014-2: 2016-01	Compatibilidad electromagnética: requisitos para electrodomésticos, Herramientas eléctricas y aparatos eléctricos similares - Parte 2: Inmunidad - Estándar de familia de productos (CISPR 14-2:2015)
EN 60335-1: 2012-10	Seguridad de los aparatos eléctricos de uso doméstico y similares - Parte 1: Requisitos generales (IEC 60335-1:2010, modificada)
EN 60335-2-67: 2014-09	Seguridad de los aparatos eléctricos de uso doméstico y similares - Parte 2-67: Requisitos particulares para máquinas de tratamiento de suelos para uso comercial (IEC 60335-2-67:2012, modificada)
DIN EN 62233: 2008-11	Método para medir los campos electromagnéticos de electrodomésticos. y aparatos eléctricos similares en lo que respecta a la seguridad de las personas campos electromagnéticos (IEC 62233:2005, modificada)
EN 61000-3-2: 2015-03	Compatibilidad electromagnética (CEM) - Parte 3-2: Valores límite - Valores límite para corrientes armónicas (corriente de entrada del dispositivo <= 16 A por conductor) (IEC 61000-3-2:2014)
EN 61000-3-3: 2014-03	Compatibilidad electromagnética (CEM) - Parte 3-3: Valores límite - Limitación de cambios de voltaje, fluctuaciones de voltaje y parpadeos en redes públicas de suministro de bajo voltaje para dispositivos con una corriente nominal <= 16 A por conductor que no están sujetos a condiciones especiales condiciones de conexión (IEC 61000 -3-3:2013)

Responsable de la documentación:	Kilian Stuermer, Stuermer Maschinen GmbH, Dr.-Robert-Pfleger-Str. 26, 96103 Hallstadt

Hallstadt, 8 de octubre de 2018



_____

Delantero Kilian
Director general

CE

Machine Translated by Google

