Machine Translated by Google

Instrucciones de funcionamiento

compresor de pistón

AIRBOY Silencio 211 DE E

AIRBOY Silencio 241 DE E



AIRBOY Silencio 211 DE E

SERIE

Machine Translated by Google

imprimir

Identificación del producto

compresor de pistón	Número de artículo:
AIRBOY Silencio 211 DE E	2000215
AIRBOY Silencio 241 DE E	2000245

Fabricante

AERONAVE

Fabricación de compresores y comercialización de maquinaria GmbH
Gewerbestraße Ost 6
A-4921 Hohenzell

Teléfono: +43 (0) 7752 70 929 - 0 +43 (0)
Fax: 7752 70 929 - 99
Correo electrónico: info@aircraft.at
Internet: www.aircraft.at

Ventas Alemania

AVIONES - Stürmer Maschinen GmbH Dr.-Robert-
Pfleger-Straße 26 D-96103 Hallstadt/
Bamberg

Fax: 0049 (0) 951 - 96555-55
Correo electrónico: info@aircraft-kompressoren.de
Internet: www.aircraft-kompressoren.com

Información sobre las instrucciones de funcionamiento

Instrucciones de funcionamiento
originales según DIN EN ISO 20607:2019

Fecha de publicación: 27 de abril
de 2026 Versión: 1.03

Idioma: alemán

Autor: ES/LA

Información sobre derechos de autor

Copyright © 2026 AIRCRAFT Kompressorenbau und Maschinenhandel GmbH, Hohenzell, Austria.

Las especificaciones técnicas están sujetas a cambios sin previo aviso. Salvo error u omisión.

Contenido

1 Introducción ..... 3 1.1 Derechos de autor..... 3 1.2 Servicio al cliente..... 3 1.3 Limitación de responsabilidad..... 3 2 Seguridad..... 3 2.1 Explicación de los símbolos..... 4 2.2 Responsabilidad del operador ..... 4 2.3 Requisitos del personal ..... 5 2.4 Equipo de protección personal ..... 5 2.5 Instrucciones generales de seguridad ..... 6 2.6 Comprobación de la seguridad operativa..... 6 2.7 Marcas de seguridad en el compresor ... 7 2.8 Dispositivos de seguridad ..... 7 2.9 Hojas de datos de seguridad..... 7

3 Uso previsto ..... 8 3.1 Mal uso razonablemente previsible 8 3.2 Riesgos residuales..... 8 4 Datos técnicos ..... 8 4.1 Tablas..... 8 4.2 Placa de características..... 9 5 Transporte, embalaje, almacenamiento ..... 9 5.1 Entrega y transporte ..... 9 5.2 Embalaje..... 9 5.3 Almacenamiento..... 9 6 Descripción del dispositivo ..... 10 7 Funcionamiento..... 10 7.1 Configuración..... 11 7.2 Montaje..... 11 7.3 Conexión eléctrica ..... 11 7.4 Encendido ..... 12 7.5 Ajuste de la presión de trabajo..... 12 7.6 Interruptor de presión..... 12 7.7 Apagado..... 13 8 Mantenimiento, cuidado y reparación.. 13 8.1 Mantenimiento y cuidado..... 13 8.2 Reparación ..... 14 8.3 Información de atención al cliente..... 14 8.4 Prueba de funcionamiento de la válvula de seguridad ..... 14 9 Eliminación, reciclaje..... 15 9.1 Desmantelamiento..... 15 9.2 Eliminación de lubricantes..... 15 9.3 Eliminación de equipos eléctricos ..... 15 9.4 Eliminación a través de puntos de recogida municipales... 15 10 Tabla de solución de problemas..... 16 11 Piezas de repuesto ..... 17 11.1 Pedido de piezas de repuesto..... 17 11.2 Planos de piezas de repuesto..... 18 12 Diagrama del circuito eléctrico..... 20 13 Diagrama del circuito neumático..... 21 14 Declaración de conformidad UE ..... 22 15 Notas 23

Machine Translated by Google

1 Introducción

Ha hecho una buena elección al comprar el compresor AIRCRAFT.

Lea atentamente las instrucciones antes de la puesta en marcha.

Instrucciones de funcionamiento.

Este es un componente importante y debe almacenarse cerca del compresor y ser accesible para todos los usuarios.

Esto proporciona información sobre la puesta en marcha adecuada, el uso previsto, así como el funcionamiento y mantenimiento seguros y eficientes del dispositivo.
presores.

Las instrucciones de funcionamiento le informan sobre la puesta en marcha adecuada, el uso previsto y el funcionamiento seguro y eficiente.
y el mantenimiento del compresor. Además, observe las normas locales de prevención de accidentes y las normas generales de seguridad para el área de operación del compresor.

Las ilustraciones incluidas en estas instrucciones de funcionamiento tienen como objetivo proporcionar una comprensión básica y pueden diferir del diseño real.

1.1 Derechos de autor

El contenido de estas instrucciones está protegido por derechos de autor y es propiedad exclusiva de Stürmer Maschinen GmbH. Su uso está permitido únicamente en el contexto del funcionamiento del compresor.

Cualquier uso que exceda lo aquí estipulado no está permitido sin el consentimiento por escrito del fabricante.
Queda prohibida la distribución y reproducción de este documento, así como el uso y la divulgación de su contenido, salvo autorización expresa.

Las infracciones conllevarán responsabilidad por daños y perjuicios.

Registramos marcas comerciales, patentes y derechos de diseño para proteger nuestros productos, si fuera necesario en casos individuales. Es posible. Nos oponemos firmemente a cualquier infracción de nuestra propiedad intelectual.

1.2 Servicio al cliente

Póngase en contacto con su distribuidor especializado si tiene alguna pregunta sobre su compresor o necesita información técnica.

Estarán encantados de proporcionarle asesoramiento e información de expertos.

Austria:

Fabricación y comercialización de maquinaria para aeronaves GmbH

Gewerbestraße Ost 6
A-4921 Hohenzell
Teléfono: ++43 (0) 7752 70 929-0
Fax: ++43 (0) 7752 70 929-99
Correo electrónico: info@aircraft.at
Internet: www.aircraft.at

Alemania:

Stürmer Maschinen GmbH Dr.-

Robert-Pfleger-Str. 26 D-96103
Hallstadt

Servicio de reparación:
Fax: 0049 (0) 951 96555-111
Correo electrónico: service@stuermer-maschinen.de

Pedido de repuestos:
Fax: 0049 (0) 951 96555-119
Correo electrónico: ersatzteile@stuermer-maschinen.de

Siempre nos interesa la información y las experiencias que resultan de la aplicación práctica y que pueden ser valiosas para mejorar nuestros productos.

1.3 Limitación de responsabilidad

Toda la información e instrucciones del manual de funcionamiento se han recopilado teniendo en cuenta las normas y reglamentos aplicables, el estado de la técnica y nuestros muchos años de conocimiento y experiencia.

El fabricante no acepta ninguna responsabilidad por daños en los siguientes casos:

- Incumplimiento de las instrucciones de funcionamiento,
- Uso indebido,
- Utilización de personal no cualificado e incompetente,
- Alteraciones no autorizadas,
- Cambios técnicos,
- Uso de repuestos no autorizados.

El contenido real del envío puede diferir de las explicaciones e ilustraciones aquí descritas en el caso de diseños especiales, al utilizar opciones de pedido adicionales o debido a los últimos cambios técnicos.

Las obligaciones acordadas en el contrato de entrega, los términos y condiciones generales y el
Las condiciones de entrega del fabricante y la normativa legal vigente en el momento de la celebración del contrato.

2 Seguridad

Esta sección ofrece una visión general de todos los paquetes de seguridad importantes para la protección de las personas y para un funcionamiento seguro y sin problemas. En los capítulos correspondientes se incluye información de seguridad más específica para cada tarea.

Machine Translated by Google

2.1 Explicación de los símbolos

Instrucciones de seguridad

Las instrucciones de seguridad de este manual de instrucciones se indican mediante símbolos. Dichas instrucciones se introducen mediante palabras clave que expresan el grado de peligro.



¡PELIGRO!

Esta combinación de símbolo y palabra de advertencia indica una situación inmediatamente peligrosa que
Si no se evita, puede provocar la muerte o lesiones graves.

¡ADVERTENCIA!

Esta combinación de símbolo y palabra de advertencia indica una situación potencialmente peligrosa que, de no evitarse, provocará la muerte o lesiones graves.

¡PRECAUCIÓN!

Esta combinación de símbolo y palabra de advertencia indica una situación potencialmente peligrosa que podría provocar lesiones leves o menores si no se evita.

¡PELIGRO!

Esta combinación de símbolo y palabra de advertencia indica una situación potencialmente peligrosa que podría provocar daños materiales y medioambientales si no se evita.



¡AVISO!

Esta combinación de símbolo y palabra de advertencia indica una situación potencialmente peligrosa que podría provocar daños materiales y medioambientales si no se evita.



Consejos y recomendaciones

Este símbolo resalta consejos y recomendaciones útiles, así como información para un funcionamiento eficiente y sin problemas.

Para reducir los riesgos de lesiones personales y daños materiales, y para evitar situaciones peligrosas, deben observarse las instrucciones de seguridad que figuran en este manual de instrucciones.

2.2 Responsabilidad del operador

operador

El operador es la persona que maneja el compresor con fines comerciales o económicos, o que lo pone a disposición de un tercero para su uso o aplicación, y que asume la responsabilidad legal del producto para la protección del usuario, el personal o terceros durante su funcionamiento.

Obligaciones del operador

Si el compresor se utiliza en un entorno comercial, el operador está sujeto a las obligaciones legales de seguridad laboral. Por lo tanto, deben observarse las instrucciones de seguridad de este manual de instrucciones, así como la normativa aplicable en materia de seguridad, prevención de accidentes y protección del medio ambiente en la zona de funcionamiento del compresor. En particular, se aplica lo siguiente:

- El operador debe conocer la normativa Ar- aplicable.
  En la evaluación de riesgos, informe sobre las normas de seguridad laboral e identifique los peligros derivados de las condiciones de trabajo específicas en el lugar de uso del compresor.
  Debe plasmarlas en forma de instrucciones de funcionamiento para el compresor.
- El operador debe estar presente durante toda la entrada.
  Verifique el tiempo de funcionamiento del compresor para asegurarse de que las instrucciones de funcionamiento que contiene cumplan con la normativa vigente y ajústelas si es necesario.
- El operador debe regular y definir claramente las responsabilidades de instalación, operación, resolución de problemas, mantenimiento y limpieza.
- El operador debe garantizar que se procesen todos los datos personales.
  Quienes operen el compresor deben haber leído y comprendido estas instrucciones. Además, debe capacitar al personal periódicamente e informarles sobre los peligros.
- El operador debe proporcionar al personal lo necesario
  Proporcionar equipos de protección y exigir el uso de los equipos de protección requeridos.

Además, el operador es responsable de garantizar que el compresor se encuentre siempre en perfectas condiciones técnicas.
es. Por lo tanto, se aplica lo siguiente:

- El operador debe asegurarse de que se respeten los intervalos de mantenimiento descritos en estas instrucciones.
- El operador debe hacer revisar periódicamente todos los dispositivos de seguridad para comprobar su funcionamiento y que estén completos.

Machine Translated by Google

2.3 Requisitos de personal

Requisitos

Los diversos elementos descritos en esta guía
Las distintas tareas imponen diferentes exigencias a las personas a las que se les confían dichas tareas.

¡ADVERTENCIA!

¡El peligro surge de la falta de cualificación de las personas!

Las personas que no están debidamente cualificadas no pueden evaluar los riesgos que conlleva el manejo del compresor y se exponen a sí mismas y a otros al riesgo de sufrir lesiones graves o mortales.

- Todos los trabajos deben ser realizados únicamente por personal cualificado. Hazlo.
- Mantener fuera del lugar de trabajo a las personas que no estén suficientemente cualificadas.

Solo se permite la participación de personas que puedan realizar estas tareas de forma fiable. No se permite la participación de personas con un tiempo de reacción limitado, por ejemplo.
No se permite la entrada a quienes se encuentren bajo los efectos de drogas, alcohol o medicamentos.
Este manual de instrucciones especifica las cualificaciones del personal para las distintas tareas que se enumeran a continuación:

operador

El operador ha recibido instrucciones sobre las tareas que se le han asignado y los posibles peligros de una conducta indebida. El operador solo podrá realizar tareas que excedan el funcionamiento normal si así se especifica en estas instrucciones de operación y cuenta con su autorización expresa.

electricista

Gracias a su formación profesional, conocimientos y experiencia, así como a su conocimiento de las normas y reglamentos pertinentes, los electricistas cualificados son capaces de realizar trabajos en sistemas eléctricos y de reconocer y evitar de forma independiente los posibles peligros. El técnico electricista está específicamente capacitado para el entorno laboral en el que trabaja y conoce las normas y reglamentos pertinentes.

Personal especializado

Gracias a su formación profesional, conocimientos y experiencia, así como a su familiaridad con las normas y reglamentos pertinentes, el personal especializado es capaz de...
para llevar a cabo las tareas que se le asignen y para reconocer de forma independiente los peligros y riesgos potenciales.
evitar.

Fabricante

Ciertas tareas solo pueden ser realizadas por personal autorizado por el fabricante. Otro personal no está autorizado para realizarlas. Comuníquese con nuestro departamento de atención al cliente para realizar el trabajo necesario.
contacto.

2.4 Equipos de protección individual

El equipo de protección individual (EPI) está diseñado para proteger a las personas de los riesgos para su seguridad y salud en el trabajo. El personal debe usar EPI durante las diversas tareas que se realizan con el compresor, tal como se detalla en las secciones correspondientes de estas instrucciones.

La siguiente sección explica el equipo de protección personal:



protección auditiva

Los protectores auditivos protegen los oídos de los daños auditivos. la causada por el ruido.



protección ocular

Las gafas de seguridad protegen los ojos de los escombros que salen disparados y de las salpicaduras de líquidos.



Protección respiratoria

La mascarilla antipolvo protege contra las partículas de polvo gruesas.



guantes protectores

Los guantes protectores protegen las manos de objetos con bordes afilados, así como de la fricción, las abrasiones o las lesiones más profundas.



Zapatos de seguridad

El calzado de seguridad protege los pies de lesiones por aplastamiento, caída de objetos y resbalones en superficies resbaladizas.



Ropa de trabajo

La ropa de trabajo es ropa ajustada con baja resistencia al desgarro.

Machine Translated by Google

2.5 Instrucciones generales de seguridad

- Respete las directrices y las normas de prevención de accidentes de la asociación de seguros de responsabilidad civil de los empleadores para el manejo de compresores y herramientas neumáticas.
- El compresor y/o el motor se calentarán durante el funcionamiento. Nunca toque el motor ni la bomba del compresor mientras estén en marcha.
- El aire producido por el compresor no debe ser aspirado. ser respirado.
- Utilice siempre una mascarilla respiratoria al pulverizar pinturas, productos químicos o al realizar trabajos de chorro de arena.
- Al utilizar herramientas neumáticas- Utilice siempre una mascarilla facial o antipolvo para evitar inhalar polvo peligroso o partículas suspendidas en el aire, como polvo de madera, polvo de cuarzo cristalino y polvo de amianto.
- Compruebe siempre que el compresor esté apagado antes de conectarlo a una fuente de alimentación.
- Antes de realizar trabajos de mantenimiento y ajuste: apague el compresor y desenchúfelo. Deje que el compresor se enfríe por completo. Libere el aire comprimido del tanque y de las tuberías, y desconecte las herramientas neumáticas del compresor. ¡El tanque y las tuberías no deben estar presurizados!
- No utilice ropa suelta, corbatas ni joyas que puedan engancharse y ser arrastradas por las partes móviles. Para trabajar al aire libre, se recomienda usar guantes de goma y calzado antideslizante. Use una redecilla para el cabello para protegerlo si es largo.
- No se permite el acceso a la zona de trabajo a personas no autorizadas.
- Proteja el compresor, el cable de alimentación y la herramienta neumática correspondiente del calor, el aceite y los bordes afilados.

Utilice siempre un paño limpio para la limpieza. Nunca utilice líquido de frenos, gasolina, productos derivados del petróleo ni otros disolventes para limpiar el compresor.

- Compruebe que las herramientas neumáticas no presenten daños antes de conectarlas al compresor.

Nunca deje el compresor sin supervisión. No abandone su puesto de trabajo hasta que el compresor se haya detenido por completo.

- No deje ninguna herramienta sin supervisión durante el funcionamiento. tumbado sobre el compresor.
- Utilice únicamente los accesorios adecuados y repuestos originales.
- El compresor no debe utilizarse bajo la lluvia ni en ambientes húmedos o mojados.
- Mantenga las aletas de refrigeración del compresor limpias y libres de objetos para evitar que se vea afectado el enfriamiento.

¡PRECAUCIÓN!
RIESGO DE LESIONES

Nunca dirija aire comprimido hacia personas o animales.

- Al soltar el acoplamiento rápido, sujete el extremo de la manguera de aire comprimido para evitar que la sobrepresión la arrastre.
- Antes de comenzar los trabajos de mantenimiento, el com- Deje que el compresor se enfríe.

2.6 Revisión de la seguridad operativa

¡PELIGRO!

Según el artículo 15 del Reglamento alemán sobre seguridad y salud en el trabajo (BetrSichV), una planta que requiera supervisión solo podrá ponerse en funcionamiento tras una inspección previa a la puesta en marcha. Asimismo, deberán realizarse inspecciones periódicas conforme al artículo 16 del BetrSichV. Dichas inspecciones deberán ser realizadas por un organismo de inspección acreditado o por una persona cualificada. Encontrará más detalles en el BetrSichV.

El recipiente a presión del compresor requiere inspección. El fabricante inspeccionó el recipiente a presión de acuerdo con la Directiva CE 2014/29/CE, en conjunto con el examen de tipo CE.
El compresor ha sido probado de acuerdo con el artículo 10 y la norma EN 286-1. Se incluye una copia de este certificado de tipo y/o declaración de conformidad con cada compresor.

El operador debe someter los componentes individuales a inspección a una revisión periódica por parte de un experto o una persona competente. La normativa operativa al respecto puede variar entre los Estados miembros de la UE.

Normativa sobre depósitos de aire comprimido en Alemania

Plazos de inspección

Los intervalos de inspección indicados son valores máximos. Estos deben ser verificados mediante la evaluación de riesgos/seguridad del operador. No se permite extender el período de inspección; el intervalo solo puede acortarse.

El producto presión-litro depende de los intervalos de inspección. Para calcularlo, se debe multiplicar la presión máxima admisible (PS) por el volumen del recipiente a presión (V).

Machine Translated by Google

Ejemplo:
Recipiente a presión = 75 l; presión máxima admisible = 13 bar
75 l x 13 bar = 975

Prueba	Período de revisión	Organización de pruebas
Antes de la puesta en marcha/ configuración	PS xV ≤ 200	persona competente
	con certificado de homologación arma PS xV ≤ 1000	persona competente
	PS xV >/=200	Órgano de control aprobado
Inspección externa **	Cada uno/todos 2 años	persona competente
examen interno **	Cada 5 años en PS xV ≤ 1000	persona competente
	*Cada 5 años en PS xV >/=1000	Órgano de control aprobado
Pruebas de resistencia**	Cada 10 años PS xV ≤ 1000	persona competente
	*Cada 10 años PS xV >/=1000	Órgano de control aprobado

*El empleador debe notificar a la autoridad competente los intervalos de inspección respectivos dentro de los 6 meses posteriores a la puesta en servicio de la planta (§ 15 BetrSichV). **Las inspecciones externas pueden omitirse: a) para recipientes a presión según la sección 2.2 letra a de BetrSichV, a menos que sean calentados por fuego, por gases de escape o eléctricamente, y b) para recipientes a presión simples según la sección 2.2 letra d de BetrSichV. El intervalo para la prueba de resistencia puede extenderse a 15 años si se demuestra durante la inspección externa o interna que la planta puede operarse de forma segura. Esta demostración debe documentarse en la evaluación de riesgos. Tabla según BetrSichV (a 29 de marzo de 2017).

2.7 Marcas de seguridad en el compresor

Los siguientes símbolos de seguridad están fijados al compresor: 1



2



Figura 1: Instrucciones de seguridad y funcionamiento del compresor: 1 Señal obligatoria: Lea las instrucciones de funcionamiento, use protección auditiva, desconecte el cable de alimentación | 2 Señales de advertencia: Advertencia de arranque automático, advertencia de tensión eléctrica, advertencia de superficie caliente

Los símbolos de seguridad dañados o faltantes en el compresor pueden provocar errores y daños materiales. Los símbolos de seguridad adheridos al compresor no deben retirarse.

Tenga en cuenta lo siguiente:

Las instrucciones de seguridad del compresor deben seguirse en todas las circunstancias.
Si las marcas de seguridad se desvanecen o se dañan durante la vida útil de la máquina, se deben colocar nuevas señales de inmediato.

En el momento en que las señales no sean inmediatamente reconocibles y comprensibles a primera vista, el compresor deberá ser retirado de servicio hasta que se coloquen las nuevas señales.

2.8 Dispositivos de seguridad

Válvula de seguridad

La válvula de seguridad se encuentra en el interruptor de presión o en la conexión. Cuando se alcanza el valor de seguridad, la válvula de seguridad se abre y libera el aire.

Una vez activada la válvula de seguridad, el operador debe apagar el compresor y solicitar una inspección por parte del personal de mantenimiento.

protector del motor

El compresor está equipado con un sistema de protección del motor que lo desconecta automáticamente en caso de sobrecarga.
Tras un periodo de enfriamiento suficiente y una vez eliminada la causa de la sobrecarga, se debe pulsar el interruptor de protección del motor y reiniciar el compresor.

2.9 Fichas de datos de seguridad

Las fichas de datos de seguridad para mercancías peligrosas pueden obtenerse a través de su distribuidor especializado o llamando al +49 (0)951/96555-0.

Los minoristas especializados pueden encontrar las fichas de datos de seguridad en el área de descargas del portal de socios.

Machine Translated by Google

3. Uso previsto

El compresor se utiliza exclusivamente para generar aire comprimido y para el funcionamiento de herramientas neumáticas.
El compresor solo debe aspirar y comprimir aire ambiente limpio, libre de polvo, seco y no contaminado.

El uso correcto también incluye el cumplimiento de todas las instrucciones de este manual.

Los compresores AIRBOY Silence son compresores de pistón con depósito de aire comprimido integrado, accionados por un motor eléctrico. Están diseñados para su venta y funcionamiento en la UE y en el territorio europeo.

3.1 Razonablemente previsible Mal uso

Cualquier uso que exceda el propósito previsto o cualquier otro uso se considera un uso indebido.

Entre los posibles usos indebidos se incluyen:

- Instalación de piezas de repuesto y uso de accesorios y materiales de funcionamiento no aprobados por el fabricante.

- Uso del compresor fuera del área descrita en el capítulo
  Los límites de rendimiento especificados en la sección "Datos técnicos" son...
  Zen.

- Uso del compresor sin la filtración adecuada en los sectores alimentario y médico, por ejemplo, para el llenado de bombonas de gas respiratorio.

- Trabajos de servicio realizados por personal no capacitado o no autónomo.
  Personal de Rized.

- Uso del compresor en espacios cerrados sin ventilación suficiente.

- Incumplimiento de la información contenida en este manual de instrucciones.
  gestión o incumplimiento de las instrucciones de funcionamiento para las herramientas neumáticas utilizadas.

- Uso del compresor en áreas donde
  En el aire hay sustancias agresivas o inflamables (el compresor de pistón no es a prueba de explosiones de serie).

- Hacer funcionar el compresor sin el dispositivo previsto
  Dispositivos de protección.

- No observar el desgaste y los daños
  Rastros de ung.

El uso indebido del compresor puede provocar situaciones peligrosas.

Stürmer Maschinen GmbH no se responsabiliza de las modificaciones constructivas y técnicas que pueda sufrir el compresor.

Se excluyen las reclamaciones de cualquier tipo por daños y perjuicios derivados de un uso indebido.
sénior

3.2 Riesgos residuales

Aunque se respeten todas las normas de seguridad y el compresor se utilice correctamente, persisten riesgos residuales, que se enumeran a continuación:

- La acumulación de calor en los componentes puede provocar quemaduras y otras lesiones.
- Daños auditivos por trabajo prolongado en la máquina-
  Férula con protección auditiva defectuosa.
- Peligro de descarga eléctrica al utilizar cables de conexión o enchufes inadecuados.

- Riesgo de lesiones y daños materiales por piezas que salen disparadas o por la rotura de accesorios de las herramientas.

4 Datos técnicos

4.1 Tablas

AIRBOY Silencio	211 DE E	241 DE E
longitud	370 mm	460 mm
Ancho / Profundidad	370 mm	410 mm
Altura	340 mm	350 mm
Peso	16,5 kg	19 kg
Voltaje de conexión	230 V CA, ~ 50 Hz	
Potencia del motor de accionamiento	0,75 kW	0,95 kW
Número de cilindros / Etapas de compactación	2 / 1	2 / 1
Velocidad del motor/compresor	2850 min^{-1}	
Consumo de energía	1,1 kW	1,4 kW
Entrega	1,0 kW	1,3 kW
Clase de eficiencia del motor	68%	68%
Ciclo de trabajo del motor de accionamiento meta	70%	70%
Clase de protección	IP 20	IP 20
Corriente nominal	4.5 A	6.5 A
Comenzando actual	12 A	18 A
Consumo total de energía,	4.2 A	6.1 A
carga total conectada,	4.5 A	6.5 A
longitud del cable de	1,5 m	1,5 m
conexión, potencia de succión aprox.	200 l/min	240 l/min
Capacidad de llenado a 6 bar aprox.	90 l/min	115 l/min
Presión máxima	8 bares	10 bar
Contenido del contenedor	6 litros	8 litros
Carrera del pistón / Diámetro del pistón	11.2 / 63,7 mm	13.0 / 63,7 mm
Clase de protección/tipo de protección	F / 145	F / 145
Nivel de presión sonora Lp	61 dB(A)	62 dB(A)
Salida de aire	1/4"	1/4"

Machine Translated by Google

4.2 Placa tipográfica

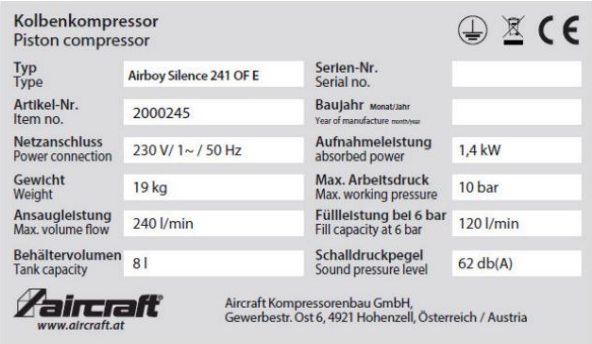

Fig. 2: Placa de características AIRBOY Silence 241 OF E

5. Transporte, embalaje, almacenamiento

5.1 Entrega y transporte

entrega

Al recibir el compresor, inspecciónelo para detectar cualquier daño visible durante el transporte. Si el compresor presenta algún daño, debe informarlo inmediatamente a la empresa de transporte o al distribuidor.

Compruebe que el compresor esté completo y que todas las piezas incluidas en la entrega estén presentes.

transporte

¡PRECAUCIÓN!

Riesgo de lesiones por vuelco y caída.
desde equipos como carretillas elevadoras, transpaletas o vehículos de transporte.

Utilice únicamente equipos de transporte y dispositivos de elevación que puedan soportar el peso total.

Transporte inadecuado de dispositivos individuales,
dispositivos no asegurados, embalados o sin embalar,
Apilar objetos uno encima del otro o uno al lado del otro es propenso a accidentes y puede causar daños o fallos de funcionamiento,
por lo que no asumimos ninguna responsabilidad ni ofrecemos ninguna garantía.

Trasladar la mercancía, asegurada para evitar que se mueva o vuelque, hasta el lugar de instalación utilizando una carretilla elevadora de tamaño adecuado.

Riesgos generales durante el transporte interno

PRECAUCIÓN: RIESGO DE VUELCO

El dispositivo se puede levantar un máximo de 2 cm sin necesidad de asegurarlo.

Los empleados deben permanecer fuera de las zonas peligrosas.
zona, dentro del rango de la carga.
Advertir e instruir a los empleados
señalando el peligro.

El transporte solo podrá ser realizado por personal autorizado y cualificado. Actúe con responsabilidad durante el transporte y tenga siempre en cuenta las consecuencias. Evite acciones temerarias y arriesgadas.
sénior

Las pendientes y los descensos (por ejemplo, entradas de vehículos, rampas y tramos similares) son especialmente peligrosos. Si es inevitable circular por dichos tramos, se requiere extrema precaución.

Antes de iniciar el transporte, compruebe que la ruta no presente posibles peligros, irregularidades ni obstáculos, así como que tenga la resistencia y la capacidad de carga suficientes.

Las zonas peligrosas, las superficies irregulares y los defectos deben inspeccionarse antes del transporte. Cualquier intento por parte de otros empleados de eliminar peligros, superficies irregulares o defectos durante el transporte conlleva riesgos significativos.

Por lo tanto, es fundamental planificar cuidadosamente el transporte interno.

5.2 Embalaje

Conserva el embalaje por si te mudas, o al menos durante el periodo de garantía.

Todos los materiales de embalaje y los elementos auxiliares de embalaje utilizados para el compresor son reciclables y
En principio, deben reciclarse.

Los componentes del embalaje de cartón deben triturarse y depositarse en el contenedor de papel usado.

Las películas están hechas de polietileno (PE) y las partes de amortiguación de poliestireno (PS). Estos materiales deben llevarse a un centro de reciclaje o a la empresa responsable de la gestión de residuos.

5.3 Almacenamiento

Guarde el compresor completamente limpio en un lugar seco, limpio y libre de heladas.

No almacene ni transporte el compresor sin protección al aire libre ni en ambientes húmedos.

Machine Translated by Google

6. Descripción del dispositivo

AIRBOY Silencio

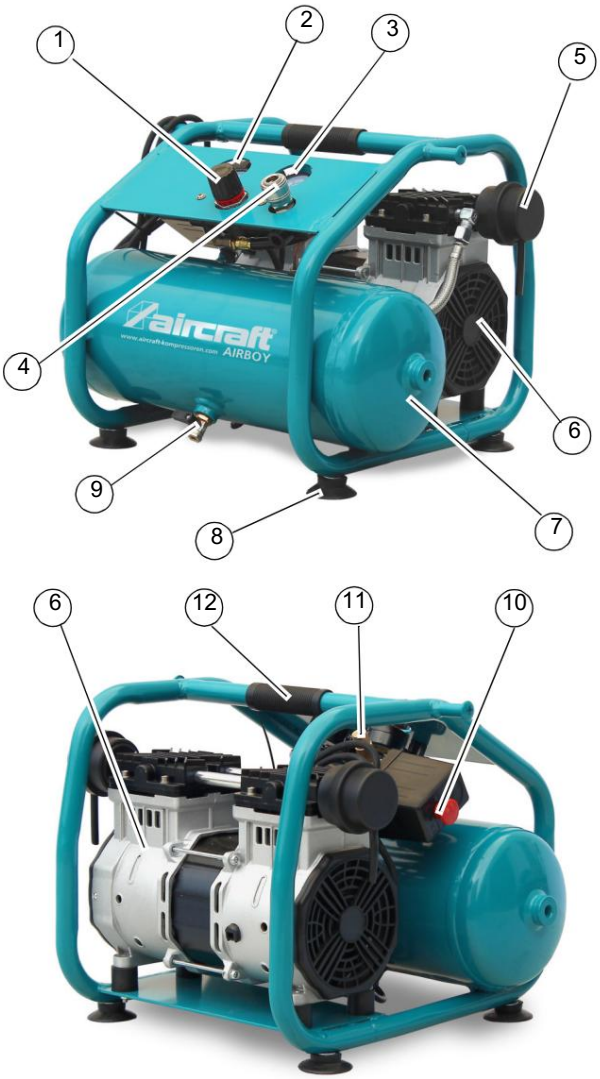

Figura 3: AIRBOY Silence

1 regulador de presión para presión de extracción

2 manómetros para medir la presión del contenedor

3 Presión de muestreo del manómetro

4. Extracción de aire comprimido

5 filtros de aire

6 compresores

7 calderas

8 Soporte

9 Válvula de drenaje (drenaje)

10 interruptores de presión con interruptor de encendido/apagado

11 Válvula de seguridad

12 Asa de transporte

7 Operación

¡PELIGRO!

- Antes de poner en marcha el compresor, asegúrese de Lea la sección “Seguridad”, especialmente el capítulo 2.6 “Verificación de la seguridad operativa”.
- ¡El compresor solo puede funcionar dentro del rango de temperatura permitido de +5 °C a +40 °C!
- ¡No sobrecargue el compresor! El compresor Utilice el sistema únicamente dentro del rango de rendimiento especificado en los datos técnicos.
- Sujete y transporte el compresor únicamente por el asa de transporte.
- El compresor está diseñado para un funcionamiento intermitente. Para garantizar un funcionamiento sin problemas, el ciclo de trabajo no debe superar el 70 por ciento.

  Por ejemplo, si va a pintar durante 10 minutos, el compresor no debería funcionar durante más de 7 minutos.

  No haga funcionar el compresor durante más de 15 minutos.

- El compresor solo puede ser operado por una persona capacitada y con experiencia. Además

  Las personas deben mantenerse alejadas del área de trabajo durante la operación.

- Tanto los dispositivos de seguridad como las cubiertas protectoras deben funcionar correctamente.

Evite encender y apagar el compresor repetidamente en rápida sucesión, ya que esto puede dañar el motor.

- Las herramientas neumáticas conectadas deben estar diseñadas para la presión de salida del compresor o funcionar con un reductor de presión.
- Para apagar el compresor, utilice únicamente el interruptor de encendido/apagado. Nunca utilice el Apague el dispositivo desconectándolo.

Se debe usar el siguiente equipo de protección personal cuando se trabaje en el compresor:



La explicación de los pictogramas se encuentra en el capítulo 2.4 “Equipos de protección individual”.

protector del motor

El compresor está equipado con un sistema de protección del motor que interrumpe automáticamente el suministro eléctrico en caso de sobrecarga. Si la protección del motor activa una parada forzada, desconecte el compresor de la red eléctrica y espere a que se enfríe (aproximadamente de 5 a 20 minutos) antes de pulsar el interruptor de protección del motor y volver a conectar el compresor.

Ponga en marcha el compresor. Antes de encenderlo, elimine la causa de la sobrecarga. Si el compresor no arranca, póngase en contacto con un centro de servicio autorizado.

Machine Translated by Google

7.1 Configuración

Diseñe el área de trabajo alrededor del compresor de acuerdo con las normas de seguridad locales. El área de trabajo para operación, mantenimiento y reparación no debe estar obstruida.

Requisitos para la ubicación de la instalación:

- Seco, libre de polvo,
- Fresco, bien ventilado, protegido de las heladas,
- Superficie nivelada y firme,
- Iluminación adecuada (ver lugar de trabajo-
  tenverordnung y DIN EN 12464).

¡AVISO!

Coloque siempre el compresor a una distancia mínima de 50 cm de cualquier obstáculo que pueda obstruir el flujo de aire y, por lo tanto, la refrigeración.

¡PELIGRO!

- Asegure el compresor para evitar que se vuelque y se deslice.

- Garantizar un fácil acceso a los controles y dispositivos de seguridad.

7.2 Ensamblaje

El compresor se entrega preensamblado.

Paso 1: Primero, monte el amortiguador de vibraciones.
Elementos z (Pos. 11, Fig. 3).

Paso 2: Retire el tapón del cabezal del compresor.
y coloque el filtro de admisión si aún no está instalado.

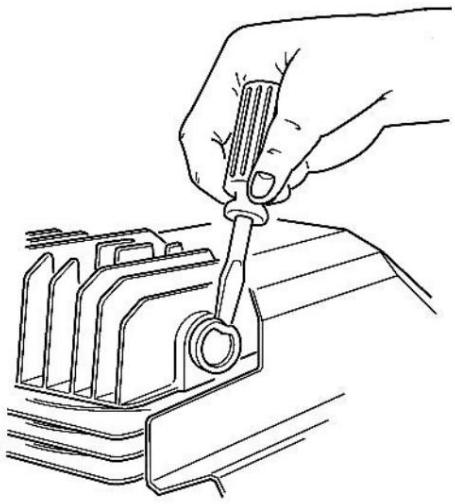

Figura 4: Extracción de la tapa del cabezal del compresor para la instalación del filtro.

7.3 Conexión eléctrica

¡PELIGRO!

¡Peligro para la vida por corriente eléctrica!

El contacto con componentes con tensión supone un riesgo inmediato de descarga eléctrica.

Utilice el compresor únicamente en ambientes secos.

¡PELIGRO!

1. Funcionamiento en tambores de cable largos o –
   Las extensiones pueden provocar problemas al iniciar el sistema.
2. Asegúrese de que la sección transversal sea la correcta si el compresor se utiliza con un cable de extensión; al menos 2,5 mm².
3. Desenrolle siempre los carretes de cable por completo.
   El incumplimiento de estas normas puede dañar el tambor del cable o incluso provocar un incendio.
4. Los motores necesitan más corriente para arrancar que durante el funcionamiento normal. Esta corriente de irrupción puede causar
   Los disyuntores tipo B o los fusibles estándar se dispararán. Para evitarlo, la toma de corriente donde se vaya a conectar el compresor debe estar protegida por un disyuntor de tipo C o K.

   Estar protegido por un fusible de acción lenta.

¡ADVERTENCIA!

¡No interrumpa el suministro eléctrico mientras el motor esté en marcha!

El interruptor de presión no libera la presión

El motor no puede arrancar contra la presión.

¡PELIGRO!

Al cambiar el
Fuente de alimentación

Primero, coloque el interruptor de presión en la posición "OFF" para aliviar la presión y, a continuación, vuelva a encender la fuente de alimentación.

Encienda y apague el dispositivo únicamente mediante el interruptor de presión.

¡AVISO!

La adaptación del suministro eléctrico a las directrices vigentes en el país de uso correspondiente solo puede ser realizada por un electricista cualificado.

Paso 1: Compruebe si la tensión de la red eléctrica corresponde a
la tensión nominal que figura en la placa de características.

Paso 2: Asegúrese de que el interruptor de encendido/apagado esté encendido.
El interruptor está en la posición “0”. Luego, conecte el conector al enchufe.

Machine Translated by Google

7.3.1 Uso de cables de extensión y sección transversal del cable

Si se utilizan cables con una sección transversal demasiado pequeña, por ejemplo, en instalaciones de pared delgada o cables de extensión, es posible que el motor no arranque correctamente debido a la alta corriente de arranque y la consiguiente caída de tensión.

Esto puede provocar que el interruptor se abra y se cierre repetidamente, lo que puede generar chispas.
los contactos de conmutación, que pueden provocar marcas de quemaduras.

¡AVISO!

- No utilice un cable de extensión para hacer funcionar el compresor.
Utilice una manguera de aire comprimido más larga.

- Se recomienda instalar una línea de alimentación industrial independiente para este compresor para evitar este tipo de problemas.

7.4 Encendido

Paso 1: Compruebe si el interruptor de encendido/apagado está configurado en 0. (OFF) se muestra (Fig. 6).

Paso 2: Conecte el enchufe a la red eléctrica.

Paso 3: Encienda el dispositivo usando el botón de encendido/apagado. Cambiar.

Paso 4: En el primer arranque, deje que el compresor funcione durante aproximadamente diez minutos con el drenaje (elemento 8, Fig. 3) abierto.

Paso 5: Cierre el drenaje y compruebe si el compresor está cargando el tanque y se detiene en Pmax (presión máxima; indicada por el manómetro (Pos. 2, Fig. 3)).

Paso 6: Conecte la manguera de aire comprimido a la Conecte la conexión de aire comprimido del compresor.



Figura 5: Conexión de aire comprimido

El interruptor de encendido/apagado activa el presostato. El presostato enciende o apaga el compresor según la presión alcanzada en el depósito.
El compresor funciona automáticamente, se detiene cuando alcanza la presión máxima y luego se reinicia.
la que se produce cuando se alcanza la presión de arranque.

7.5 Ajuste de la presión de trabajo

¡PELIGRO!

No se debe superar la presión máxima de la herramienta conectada.

El ajuste de la presión de trabajo debe realizarse con la herramienta conectada y en funcionamiento para poder establecer la presión de trabajo real requerida.

La presión de trabajo se ajusta mediante el regulador de presión (Fig. 6) y se lee en el manómetro. La presión se extrae a través del acoplamiento.

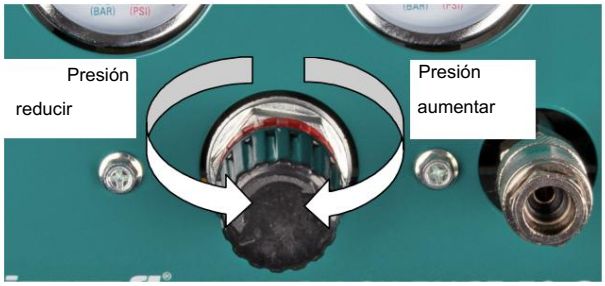

Figura 6: Ajuste de la presión de trabajo

Se recomienda restablecer la presión a cero después de usar el dispositivo. Compruebe siempre la presión al usar herramientas neumáticas.
la presión de aplicación óptima.

7.6 Interruptor de presión

Debido a la interacción térmica (frío, calor) y a las vibraciones del compresor, el ajuste del interruptor de presión puede variar.

Si es necesario, solicite al servicio de atención al cliente que ajuste el interruptor de presión.

¡PELIGRO!

Apague siempre el compresor antes de realizar este ajuste.

El interruptor de presión debe estar desactivado antes de ajustar la presión. El ajuste de presión solo es posible con el interruptor de presión instalado y el dispositivo presurizado.

Machine Translated by Google

7.7 Apagado

Paso 1: Encienda el compresor usando el botón ON/
Interruptor de APAGADO en el interruptor de presión y
Desconecta el cable de alimentación de la toma de corriente.
dosis.

Paso 2: Coloque un recipiente de recolección debajo del
Válvula de drenaje de
condensado. Abra la válvula de drenaje de condensado
para vaciar el recipiente a presión y reducir la presión
de la caldera.

Paso 3: Cierre la válvula de drenaje de condensado.

8 Mantenimiento, cuidado y reparación/ reparar

8.1 Mantenimiento y cuidado

¡PELIGRO!

Todos los trabajos en sistemas eléctricos y neumáticos solo podrán ser realizados por personal cualificado, formado y familiarizado con los riesgos asociados.

Tras las labores de mantenimiento, reparación y limpieza, compruebe que todas las cubiertas y dispositivos de protección estén correctamente colocados en el compresor y que no haya herramientas en la zona de trabajo del compresor.

Los dispositivos de protección y las piezas de la máquina que resulten dañados deberán ser reemplazados o reparados por un taller especializado autorizado, según lo previsto.

Paso 1: Antes de realizar cualquier trabajo de mantenimiento-
Hombres, apaguen el compresor, desenchúfenlo y dejen
salir todo el aire del recipiente.

Después del calentamiento inicial:

Una vez que el compresor esté caliente, apriete los pernos del cilindro con una llave dinamométrica.

Después de las primeras 50 horas:

Paso 2: Compruebe que todos los tornillos, especialmente los de la
cabeza del motor y del bastidor, estén bien apretados.

Una vez por semana:

Paso 2: Drene el condensado abriendo la válvula ubicada debajo del
recipiente (Fig. 7). Cierre la válvula nuevamente una vez
que solo salga aire limpio, sin condensado. Para esta
tarea,

Use guantes protectores. Se recomienda usar un recipiente poco profundo para recoger la condensación.

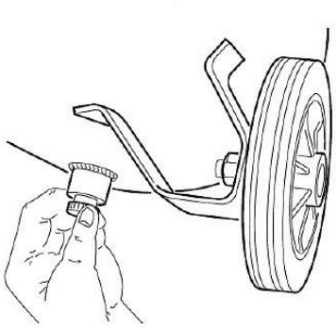

Figura 7: Drenaje

Una vez al mes (o con mayor frecuencia si el dispositivo se usa mucho y/o se encuentra en un entorno polvoriento):

Paso 2: Retire el filtro de admisión y sustitúyalo (si está dañado) o
limpie el elemento filtrante (Fig. 8).

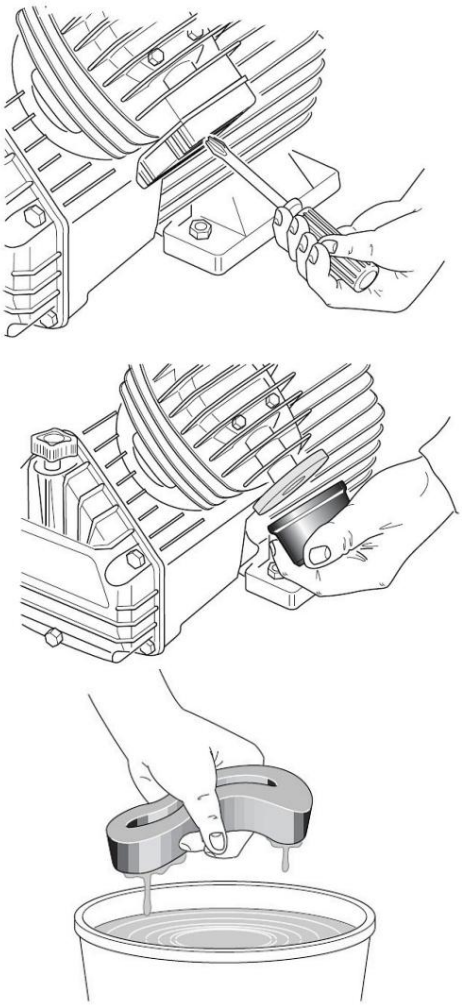

Figura 8: Limpieza del filtro de aire

Elemento filtrante de papel: Sopla aire comprimido desde el interior hacia el exterior.

Elemento filtrante de esponja: Lávelo con detergente, enjuáguelo y séquelo completamente.

Machine Translated by Google

Elemento filtrante METÁLICO: Enjuáguelo con un disolvente no graso y sople a través de él con aire comprimido.

¡PELIGRO!

¡Nunca ponga en marcha el compresor sin un filtro de admisión!

Trimestralmente o cada 300 horas:

- Compruebe si el tanque de aire presenta corrosión o otros daños.

Cada 6 meses:

Paso 2: Limpie minuciosamente todos los componentes que tengan nervaduras o aletas.

Paso 3: Compruebe si hay posibles fugas de aire en el compresor.

Cada 2 años:

Paso 2: Compruebe la válvula de retención y Sustituya el elemento de sellado (Pos. D, Fig. 9) si es necesario.

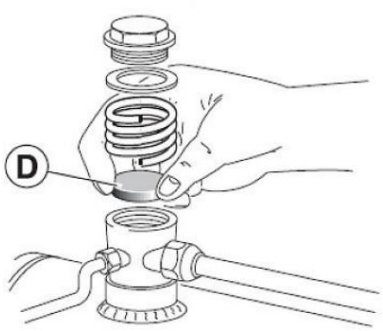

Figura 9: Válvula de retención

8.2 Reparación

¡PELIGRO!

Las labores de mantenimiento solo podrán ser realizadas por un taller especializado o por profesionales cualificados. El mantenimiento de equipos eléctricos solo podrá ser realizado por electricistas cualificados o bajo la supervisión y dirección de un electricista cualificado.

Aircraft Compressors no acepta ninguna responsabilidad ni ofrece garantía alguna por daños o fallos de funcionamiento. como consecuencia de no seguir estas instrucciones de funcionamiento. Utilice únicamente materiales impecables para las reparaciones. y herramientas adecuadas, repuestos originales o piezas de serie expresamente aprobadas por Aircraft Compressors.

8.3 Información sobre el cliente técnico el servicio

Las reparaciones cubiertas por la garantía solo podrán ser realizadas por técnicos autorizados por nosotros. Utilizar únicamente

Repuestos originales.

Para consultas o pedidos, indique siempre el TIPO, el AÑO DE FABRICACIÓN y el NÚMERO DE ARTÍCULO de su compresor. Toda esta información se encuentra en la placa de identificación del compresor.

8.4 Prueba de funcionamiento de la válvula de seguridad

La válvula de seguridad debe accionarse periódicamente (cada 6 meses) para garantizar su correcto funcionamiento cuando sea necesario.

Versión A (válvula de seguridad con anillo)

Abra la válvula de seguridad (Fig. 10) tirando brevemente del anillo hacia afuera hasta que escape el aire comprimido y, a continuación, suéltelo (el recipiente a presión debe estar bajo presión).

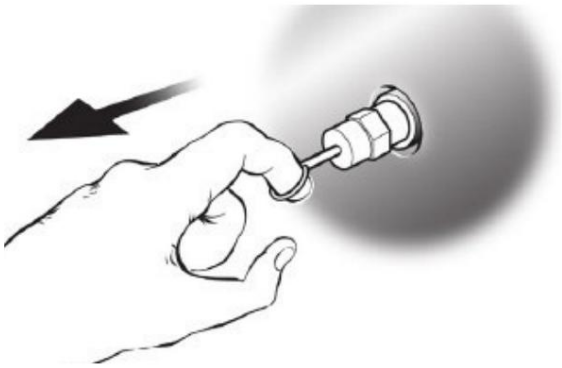

Figura 10: Válvula de seguridad versión A

Versión B (válvula de seguridad con abrazadera)

Abra la válvula de seguridad (Fig. 11) tirando brevemente de la abrazadera hacia afuera hasta que escape el aire comprimido y, a continuación, suéltela (el recipiente a presión debe estar presurizado).

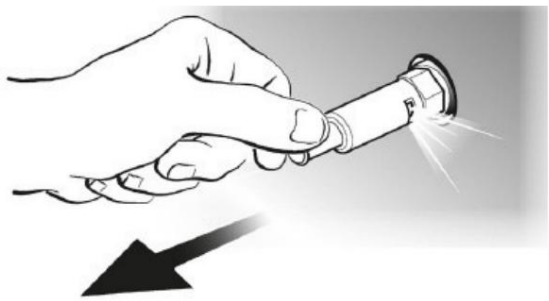

Figura 11: Válvula de seguridad versión B

Machine Translated by Google

Versión C (válvula de seguridad con tuerca anular)

Abra la válvula de seguridad (Fig. 12) girando la tuerca anular hasta que escape el aire comprimido y luego vuelva a enroscarla (el recipiente a presión debe estar bajo presión).
(Hay presión).

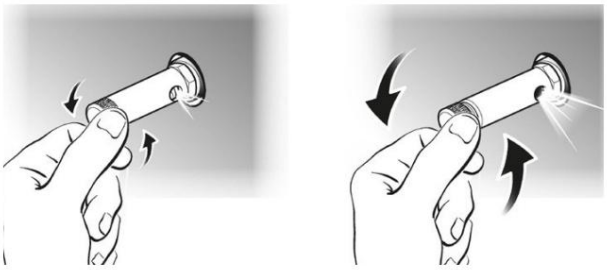

Figura 12: Válvula de seguridad versión C

9 Eliminación, reciclaje de

dispositivos antiguos

En aras de la protección del medio ambiente, se debe tener cuidado de garantizar que todos los componentes de la máquina se desechen únicamente a través de los canales designados y aprobados.

9.1 Retirada del servicio

Los equipos en desuso deben ser retirados de servicio de forma inmediata y profesional para evitar un uso indebido posterior y que pongan en peligro el medio ambiente o a las personas.

Deseche todos los fluidos operativos que sean peligrosos para el medio ambiente procedentes del antiguo dispositivo.

- Si es necesario, desmonte el dispositivo en subconjuntos y componentes manejables y reutilizables.
- Deseche los componentes del equipo y los materiales de funcionamiento a través de las vías de eliminación designadas.

9.2 Eliminación de lubricantes

El fabricante del lubricante proporciona las instrucciones para la eliminación de los lubricantes utilizados.
Si es necesario, solicite las fichas técnicas específicas del producto.

9.3 Eliminación de aparatos eléctricos

Los aparatos eléctricos contienen diversos materiales reciclables, así como componentes perjudiciales para el medio ambiente.

Estos componentes deben desecharse por separado y correctamente. En caso de duda, póngase en contacto con su servicio local de gestión de residuos.

Para su procesamiento, puede ser necesario recurrir a la ayuda de una empresa especializada en la eliminación de residuos.

9.4 Eliminación a través de puntos de recogida municipales

Eliminación de equipos eléctricos y electrónicos usados (Aplicable en los países de la Unión Europea y otros países europeos con

un sistema de recolección separado para estos dispositivos).



El símbolo en el producto o su embalaje indica que este producto no debe desecharse como basura doméstica común, sino que debe llevarse a un punto de recogida para el reciclaje de aparatos eléctricos y electrónicos. Al contribuir a la correcta eliminación de este producto, usted protege el medio ambiente y la salud de sus conciudadanos. Una eliminación inadecuada pone en peligro el medio ambiente y la salud.

El reciclaje de materiales ayuda a reducir el consumo de materias primas. Para obtener más información sobre el reciclaje de este producto, póngase en contacto con su ayuntamiento, la empresa municipal de gestión de residuos o la tienda donde lo adquirió.

Machine Translated by Google

Tabla de fallos 10

Perturbación	Posible causa	recurso
El compresor no se enciende.	1. El enchufe no está conectado. 2. Se ha alcanzado la presión de corte en el contenedor.	1. Compruebe el enchufe y conéctelo si es necesario. 2. Continúe operando la herramienta neumática. El compresor arranca automáticamente cuando la presión en el depósito ha descendido hasta la presión de encendido.
El aire comprimido no llega a la herramienta neumática.	1. El reductor de presión está apagado. 2. No hay presión en el recipiente.	1. Encienda el reductor de presión. 2. Encienda el compresor.
El compresor se está sobrecalentando.	1. Filtro de aire obstruido. 2. El compresor está sucio. 3. Presión demasiado alta. 4. Tiempo de funcionamiento excesivo del compresor.	1. Limpie o reemplace el filtro. 2. Limpie el compresor. 3. Reduzca la presión de funcionamiento. 4. Reduzca el tiempo de funcionamiento. El ciclo de trabajo no debe superar el 70%.
El compresor arranca y se detiene desigual.	1. Fugas en el sistema de aire. 2. El diferencial del interruptor de presión está configurado demasiado bajo. 3. Válvulas del compresor defectuosas. 4. El rendimiento del compresor es insuficiente. 5. Se ha activado la protección contra sobrecarga.	1. Revisa el sistema de aire. 2. Compruebe el interruptor de presión. 3. Compruebe las válvulas y sustitúyalas si es necesario. 4. Utilice un compresor más potente. 5. Deje que el compresor se enfríe durante aproximadamente 20 minutos. antes del reinicio.
Potencia de salida insuficiente y baja presión de salida.	1. Filtro de aire obstruido. 2. Fugas en el sistema de aire. 3. La válvula de drenaje está abierta. 4. Manómetro defectuoso. 5. Junta de culata dañada. 6. Interruptor de presión defectuoso. 7. Válvulas defectuosas. 8. Pistón dañado.	1. Limpie o reemplace el filtro. 2. Compruebe y selle el sistema de aire. 3. Cierre la válvula de drenaje. 4. Reemplace el manómetro. 5. Reemplace la junta. 6. Reemplace el interruptor de presión. 7. Compruebe las válvulas y sustitúyalas si es necesario. 8. Revise los pistones y reemplácelos si es necesario.
Inusual Ruidos en el compresor.	1. Válvulas del compresor sueltas o rotas. 2. Baja presión en la válvula de retención.	1. Revise y reemplace las piezas desgastadas. o válvulas defectuosas. 2. Limpie o reemplace la parte posterior. válvula de impacto.
Vibración excesiva.	1. El motor está suelto. 2. Presión de salida excesiva. 3. Afloja los pies. 4. Piezas desgastadas en el compresor.	1. Apriete los tornillos de montaje del motor. 2. Reduzca la presión de funcionamiento. 3. Compruebe los pies y ajústelos si es necesario. 4. Revise el compresor y repárelo si es necesario.
Construcción de compresores Sin presión.	1. La válvula de seguridad tiene una fuga. 2. La válvula de drenaje está abierta. 3. Fuga de aire en el compresor. 4. El filtro de aire está sucio.	1. Reemplace la válvula de seguridad. 2. Cierre la válvula de drenaje. 3. Localice y selle la fuga de aire. 4. Limpie o reemplace el filtro.
El motor se cala.	1. Válvula de retención defectuosa. 2. Válvulas defectuosas.	1. Reemplace la válvula de retención. 2. Compruebe las válvulas y sustitúyalas si es necesario.

Machine Translated by Google

11 piezas de repuesto



¡PELIGRO!

¡Riesgo de lesiones por usar repuestos incorrectos!

El uso de piezas de repuesto incorrectas o defectuosas puede crear riesgos para el operario y provocar daños y averías.

- Solo se utilizan repuestos originales del fabricante.
  Utilice únicamente piezas de repuesto aprobadas por el fabricante o por el proveedor.
- En caso de duda, contacte siempre con el fabricante.
  animales.



Consejos y recomendaciones

La garantía del fabricante quedará anulada si se utilizan piezas de repuesto no autorizadas.

11.1 Pedido de piezas de repuesto

Las piezas de repuesto se pueden obtener a través del distribuidor autorizado.

Por favor, proporcione la siguiente información clave al realizar consultas o solicitar repuestos:

- Tipo de dispositivo
- Número de artículo
- Número de dibujo de la pieza de repuesto
- Número de posición
- Año de construcción
- Multitud
- método de envío deseado (correo postal, flete, marítimo, aéreo, Expresar)
- Dirección de envío

Pedidos de repuestos sin la información anterior
Estos factores no se pueden tener en cuenta. Si no se especifica ningún método de envío, este quedará a discreción del proveedor.

La información sobre el tipo de dispositivo, el número de artículo y el año de fabricación se puede encontrar en la placa de características, que está adherida al compresor.

Ejemplo:

La válvula de seguridad para el compresor AIR-BOY Silence 211 OF E debe solicitarse por separado. La válvula de seguridad corresponde a la posición número 4 en el diagrama de repuestos.

Al solicitar piezas de repuesto, envíe una copia del plano de la pieza de repuesto con el componente (válvula de seguridad) y el número de posición marcado (4) al distribuidor autorizado y proporcione la siguiente información:

Tipo de dispositivo:	compresor de pistón AIRBOY Silencio 211 DE E
Número de artículo:	2000215
Número de posición:	4

El número de artículo de su dispositivo:

AIRBOY Silencio 211 DE E	2000215
AIRBOY Silencio 241 DE E	2000245

Los siguientes dibujos tienen como objetivo ayudarle a identificar las piezas de repuesto necesarias en caso de que requiera asistencia técnica.

Machine Translated by Google

11.2 Planos de piezas de repuesto

Diagrama de piezas de repuesto AIRBOY Silence 211 OF E

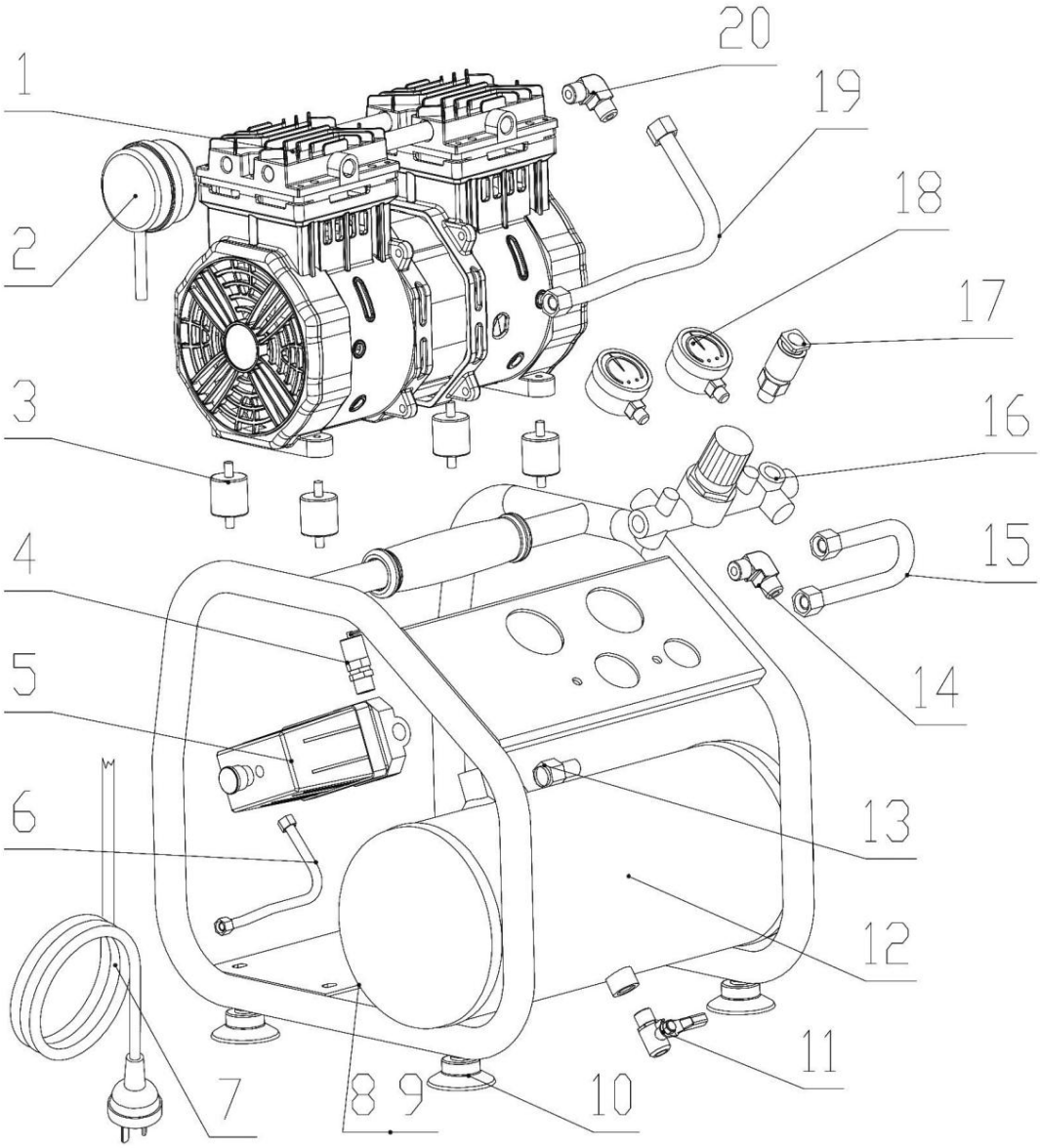

Fig. 13: Dibujo de piezas de repuesto AIRBOY Silence 211 OF E

Descripción del artículo		No.		Posición	Designación	No.
1	Cabezal del compresor	1		11	válvula de drenaje	1
2	Filtro de aire	1		12	caldera	1
3	Almohadilla de goma del compresor	4		13	válvula antirretorno	1
4	Válvula de seguridad	1		14	Pieza angular	1
5	Interruptor de presión	1		15	tubo de goma	1
6	tubería de drenaje	1		16	regulador	1
7	cable de alimentación	1		17	Conexión aérea	1
8	Cubierta del condensador	1		18	manómetro	2
9	condensador	1		19	tubería de desagüe	1
10	pie de goma	4		20	Manejar	1

Machine Translated by Google

Diagrama de piezas de repuesto AIRBOY Silence 241 OF E

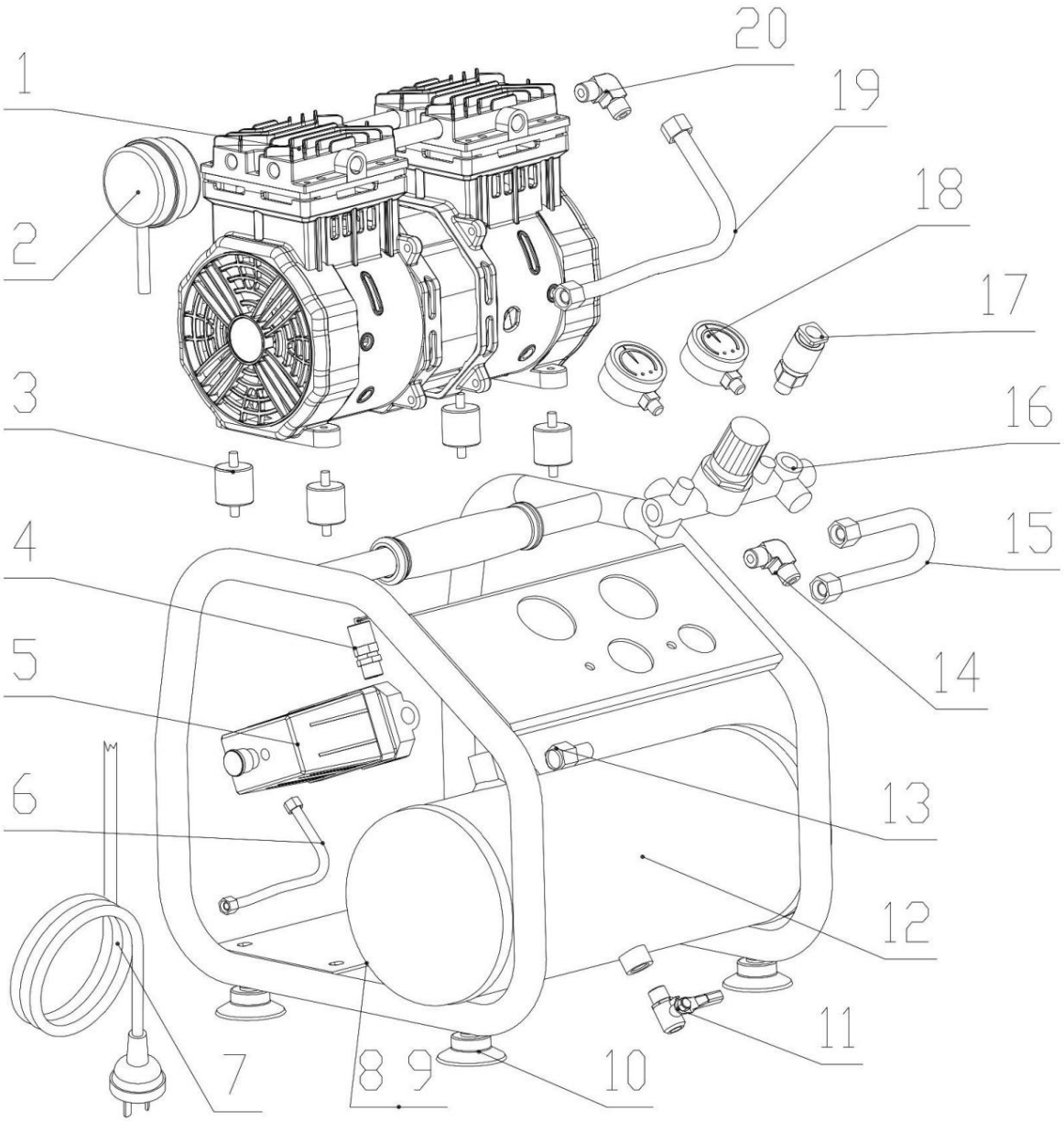

Figura 14: Dibujo de piezas de repuesto AIRBOY Silence 241 OF E

Descripción del artículo		No.		Posición	Designación	No.
1	Cabezal del compresor	1		11	válvula de drenaje	1
2	Filtro de aire	2		12	caldera	1
3	Almohadilla de goma del compresor	4		13	válvula antirretorno	1
4	Válvula de seguridad	1		14	Pieza angular	1
5	Interruptor de presión	1		15	tubo de goma	1
6	tubería de drenaje	1		16	regulador	1
7	cable de alimentación	1		17	Conexión aérea	1
8	pie de goma	4		18	manómetro	2
9	Cubierta del condensador	1		19	tubería de desagüe	1
10	condensador	1		20	Conectores	1

Machine Translated by Google

12 Diagrama de circuito eléctrico

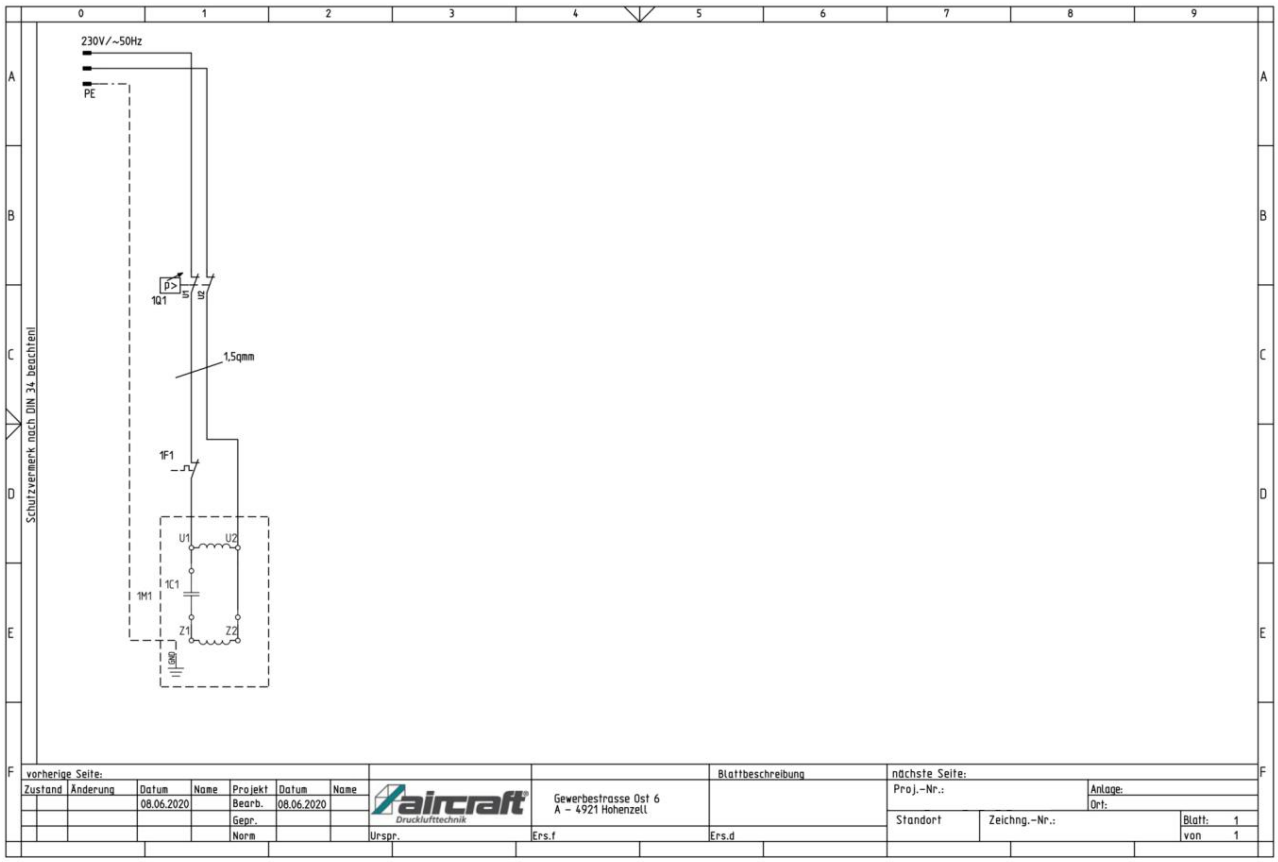

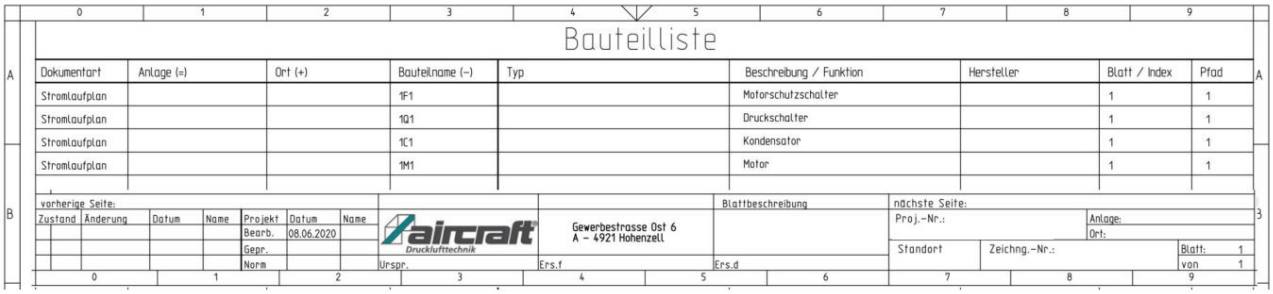

Dokumentart	Anlage (=)	Ort (+)	Bauteilname (-)	Typ	Beschreibung / Funktion	Hersteller	Blatt / Index	Pfad
Stromlaufplan			1F1		Motorschutzschalter		1	1
Stromlaufplan			1Q1		Druckschalter		1	1
Stromlaufplan			1C1		Kondensator		1	1
Stromlaufplan			1M1		Motor		1	1

Figura 15: Placa de circuito eléctrico del AIRBOY Silence

Machine Translated by Google

13 Diagrama de circuito neumático

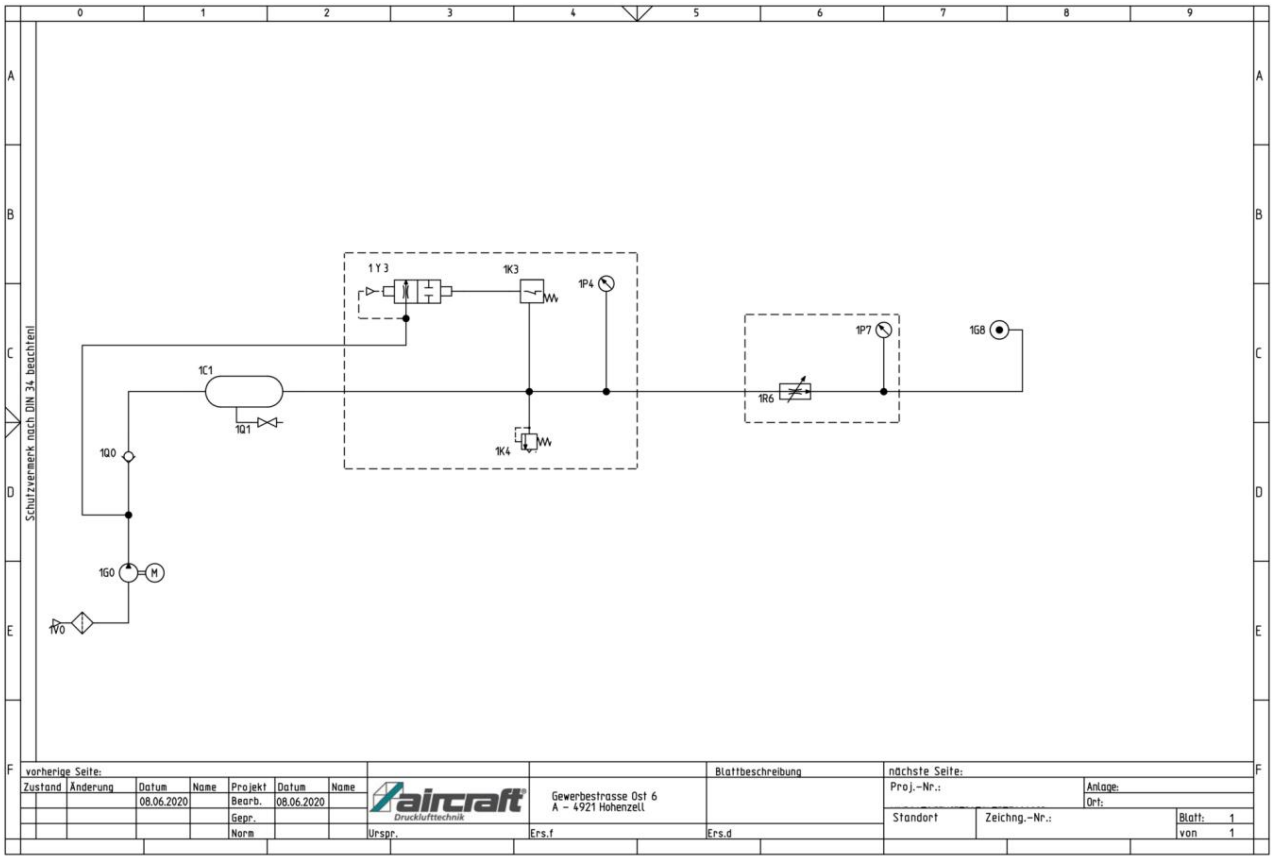

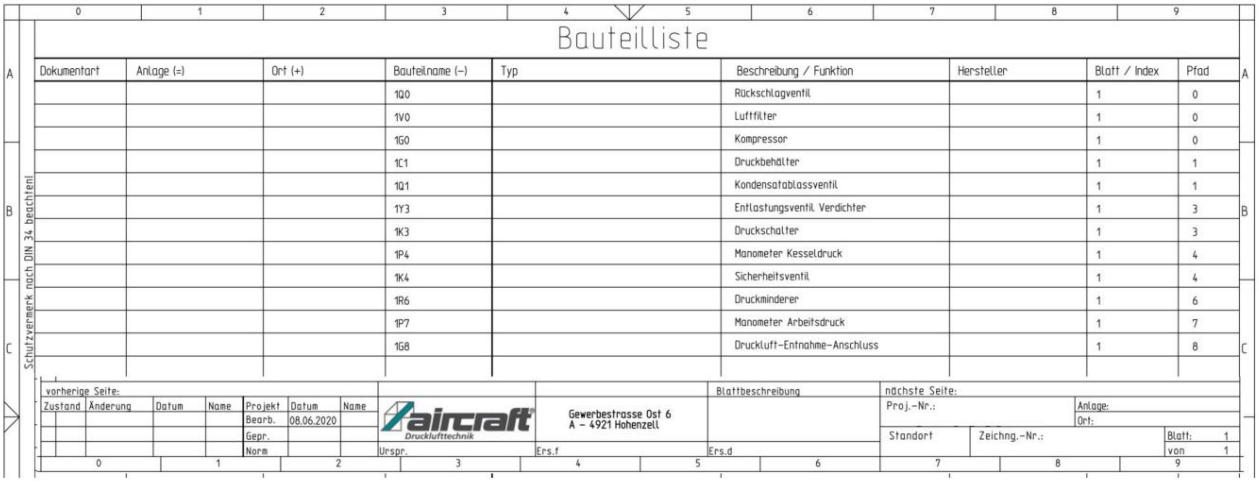

Bauteilliste

Dokumentart	Anlage (=)	Ort (+)	Bauteilname (-)	Typ	Beschreibung / Funktion	Hersteller	Blatt / Index	Pfad
			1Q0		Rückschlagventil		1	0
			1V0		Luftfilter		1	0
			1G0		Kompressor		1	0
			1C1		Druckbehälter		1	1
			1Q1		Kondensatablassventil		1	1
			1Y3		Entlastungsventil Verdichter		1	3
			1K3		Druckschalter		1	3
			1P4		Manometer Kesseldruck		1	4
			1K4		Sicherheitsventil		1	4
			1R6		Druckminderer		1	6
			1P7		Manometer Arbeitsdruck		1	7
			1G8		Druckluft-Entnahme-Anschluss		1	8

Figura 16: Diagrama del circuito neumático AIRBOY Silence

Machine Translated by Google

14 Declaración de conformidad de la UE

De conformidad con la Directiva de Máquinas 2006/42/UE, Anexo II 1.A

Fabricante/Distribuidor: Fabricación y comercialización de maquinaria para aeronaves GmbH
Gewerbestraße Ost 6
A-4921 Hohenzell

Por la presente se declara que el siguiente producto

Grupo de productos: Tecnología de aire comprimido AIRCRAFT®

Tipo de máquina: compresor de pistón

Designación del compresor *: Número de artículo:

☐ AIRBOY Silencio 211 DE E 2000215

☐ AIRBOY Silencio 241 DE E 2000245

Número de serie *: _____

Año de construcción *: 20_____

* Rellene estos campos utilizando la información que aparece en la placa de características.

Debido a su diseño y construcción, así como en la versión que hemos introducido en el mercado, cumple con los requisitos fundamentales de seguridad y salud pertinentes de la Directiva de Máquinas 2006/42/CE.
En lo que respecta a los riesgos de presión, se cumplen los requisitos pertinentes de la Directiva 2014/68/UE.

Directivas de la UE aplicables: 2014/30/UE Directiva EMC
Directiva RoHS 2011/65/UE

Se aplicaron las siguientes normas armonizadas:

EN ISO 12100:2010	Seguridad de las máquinas: principios generales de diseño. Evaluación y reducción de riesgos
EN 60204-1:2018	Seguridad de las máquinas – Equipos eléctricos de las máquinas – Parte 1: Requisitos generales
EN IEC 61000-6-3:2021	Compatibilidad electromagnética (CEM) - Parte 6-3: Normas básicas - Emisiones de interferencia procedentes de dispositivos en zonas residenciales
EN IEC 61000-6-4:2019	Compatibilidad electromagnética (CEM) – Parte 6-4: Normas básicas Emisión de interferencias para áreas industriales
EN 1012-1:2010	Compresores y bombas de vacío: requisitos de seguridad. Parte 1: Compresores

Responsable de la documentación: Klaus Hütter, Gewerbestraße Ost 6, A-4921 Hohenzell

Hohenzell, 27 de abril de 2026

Klaus Hütter
Director general

Hallstadt, 27 de abril de 2026

Kilian Stürmer
Director general

CE

Machine Translated by Google

15 notas

Machine Translated by Google









stürmer WELT DER MASCHINEN

Stürmer Maschinen GmbH
Dr.-Robert-Pfleger-Straße 26
D-96103 Hallstadt
+49 951 96 555 - 0
info@stuermer-maschinen.de
www.stuermer-maschinen.de













www.stma.de/youtube-de www.facebook.com/stuermer.maschinen.gmbh www.xing.com/companies/stürmermaschinengmbh www.linkedin.com/company/8690471