Machine Translated by Google

Instrucciones de funcionamiento

Compresor de pistón

- Airboy Silence 111 A PARTIR DE E

  Compatible con todos los Bosch 18V Professional y
  Paquetes de baterías AMPShare de 18 V con al menos 4,0 Ah



Airboy Silence 111 A PARTIR DE E

AMP Share

Powered by BOSCH

AIRBOY

Machine Translated by Google

Tabla de contenido

1 Seguridad..... 4 1.1 Instrucciones de seguridad (advertencias) ..... 4 1.2 Uso previsto..... 6 1.3 Mal uso razonablemente previsible..... 6 1.4 Riesgos residuales ..... 6 1.5 Cualificaciones del Personal..... 7 1.6 Instrucciones generales de seguridad..... 8 1.7 Máquina -medidas de seguridad específicas..... 8 1.8 Instrucciones de seguridad para el manejo de baterías ..... 9 1.9 Comprobación de la seguridad operativa ..... 9 1.10 Dispositivos de seguridad..... 10 1.11 Marcas de seguridad en el compresor de pistón ..... 10 1.12 Fichas de datos de seguridad 10

2 Datos técnicos..... 11 2.1 Tabla ..... 11 2.2 Placa de características..... 11 3 Transporte, embalaje, almacenamiento..... 12 3.1 Transporte..... 12 3.2 Embalaje..... 12 3.3 Almacenamiento..... 12

4 Instalación y conexión ..... 12 4.1 Configuración ..... .12

5 Descripción ..... 13 5.1 Seguridad ..... 13 5.2 Descripción del dispositivo 13

6 Funcionamiento..... ...14 6.1 Encendido y apagado ..... 14 6.2 Ajuste de la presión de trabajo. ..... 14 7 Tabla de averías..... 15 8 Cuidado y mantenimiento ..... 16 8.1 Cuidados durante la limpieza..... 16 8.2 Mantenimiento del compresor de pistón..... 16 8.3 Reparaciones..... 18

9 repuestos ..... 18 9.1 Realizar pedidos piezas de repuesto ..... 18 9.2 Planos de piezas de repuesto..... 19 10 Diagramas de circuitos eléctricos..... 20 11 Declaración UE de Conformidad 22 12

Apéndice..... 23 12.1 Derechos de autor ..... 23 12.2 Almacenamiento..... 23 12.3 Información sobre eliminación/opciones de reciclaje:..... 23 12.4 Eliminación a través de puntos de recogida municipales .. .. 24 13 Observación del producto 25

Machine Translated by Google

Prefacio

Estimado cliente,

muchas gracias por comprar esto -compresor de pistones.

Los compresores ofrecen la más alta calidad, soluciones técnicamente óptimas y convencen una excelente relación precio-rendimiento. Constantes desarrollos e innovaciones de productos. garantizar la última tecnología y seguridad en todo momento.
Antes de la puesta en marcha, lea atentamente estas instrucciones de funcionamiento y familiarícese con ellas. Compresor familiar. Asegúrese también de que todas las personas que operen el compresor siempre de antemano haber leído y comprendido las instrucciones de funcionamiento. Guarde atentamente estas instrucciones de funcionamiento. Área del compresor de pistón.

información

Las instrucciones de funcionamiento contienen información sobre instalación, funcionamiento y Mantenimiento de compresores. Cumplimiento constante de toda la información contenida en este manual. garantiza la seguridad de las personas y del compresor.

El manual especifica el propósito previsto del compresor de pistón y contiene todos los necesarios. Información sobre su funcionamiento económico y su larga vida útil.

La sección Mantenimiento describe todos los trabajos de mantenimiento y pruebas funcionales realizados por el usuario. debe realizarse periódicamente.

Las ilustraciones y la información contenida en este manual pueden ser modificadas por: el estado actual de construcción de su compresor. Como fabricante, estamos constantemente mejorando y mejorando. Se hace todo lo posible para renovar los productos, por lo que se pueden realizar cambios sin esto. anunciarse con antelación. Las imágenes del compresor pueden diferir en algunos detalles. Las ilustraciones de estas instrucciones difieren, pero esto no influye en la usabilidad del compresor.

Por lo tanto, de la información y las descripciones no se pueden derivar reclamaciones. cambios y
¡Nos reservamos el derecho de cometer errores!

Sus sugerencias sobre estas instrucciones de funcionamiento son una contribución importante para optimizar nuestro trabajo. que ofrecemos a nuestros clientes. Si tiene alguna pregunta o sugerencia de mejora, por favor contáctenos nuestro servicio.

Si tiene alguna pregunta o problema después de leer estas instrucciones de funcionamiento
Si no puede solucionar el problema con la ayuda de estas instrucciones de funcionamiento, póngase en contacto con su distribuidor especializado. Conexión.

Fabricante

Construcción de compresores y comercio de máquinas. GmbH
Calle Comercial Este 6
A-4921 Hohenzell

Teléfono: 0043 (0) 7752 70 929 - 0
Fax: 0043 (0) 7752 70 929 - 99
Correo electrónico: info@aircraft.at
Internet: www.aircraft.at

Ventas Alemania

- Sturmer Maschinen GmbH
Dr.-Robert-Pfleger-Straße 26
D-96103 Hallstadt/Bamberg
Fax: 0049 (0) 951 - 96555-55
Correo electrónico: info@aircraft-kompressoren.de
Internet: www.aircraft-kompressoren.com

Información sobre las instrucciones de funcionamiento.

Instrucciones de funcionamiento originales
según DIN EN ISO 20607:2019

Emisión: 17 de octubre de 2024
versión 1.01

Idioma: DE
Autor: ÉL

Identificación del producto

Compresor de pistón Número de artículo
Airboy Silence 111 A PARTIR DE E 2000108

Machine Translated by Google

1 Seguridad

Convenciones de representación

. proporciona información adicional

te llama a la acción

Enumeraciones

Esta parte del manual de instrucciones

- le explica el significado y el uso de la información utilizada en estas instrucciones de funcionamiento advertencias,
- determina el uso previsto del compresor,
- llama su atención sobre los peligros que podrían surgir para usted y otras personas si no sigue estas instrucciones podría,
- le informa cómo evitar peligros.

Tenga en cuenta también las instrucciones de funcionamiento.

- las leyes y reglamentos aplicables,
- las disposiciones legales para la prevención de accidentes,
- las señales de prohibición, advertencia y obligación.

Mantenga siempre la documentación cerca del compresor.

1.1 Instrucciones de seguridad (advertencias)

Clasificación de peligro

Dividimos las instrucciones de seguridad en diferentes niveles. La siguiente tabla le proporciona uno.
Resumen de la asignación de símbolos (pictogramas) y palabras de advertencia al peligro específico y las (posibles) consecuencias.

pictograma	Palabra de señal	Definición/Consecuencias
	¡PELIGRO!	Peligro inminente que resultará en lesiones personales graves o la muerte.
	¡ADVERTENCIA!	Riesgo: un peligro podría provocar lesiones personales graves o la muerte.
	¡PRECAUCIÓN!	Prácticas peligrosas o inseguras que podrían provocar lesiones personales o daños a la propiedad.
	¡PELIGRO!	Situación que podría provocar daños al compresor u otros daños. Sin riesgo de lesiones a las personas.
	información	Consejos de aplicación y otra información y consejos importantes/útiles. Sin consecuencias peligrosas o perjudiciales para personas o bienes.

Machine Translated by Google

F

Pictogramas que señalan peligros específicos.



General
Señales de advertencia



Advertencia eléctrica
Tensión



Advertencia sobre
Lesiones en las manos



Advertencia caliente superficie



Advertencia sobre automático
Puesta en marcha



Aviso de obstáculos en el suelo.



Advertencia: ¡Peligro de vuelco!



¡Advertencia de carga suspendida!



¡Advertencia sobre sustancias inflamables!

Pictogramas que indican mandamientos/prohibiciones



¡Desconecte el enchufe!



¡Utilice protección auditiva!



¡Sigue las instrucciones!



¡Utilice ropa protectora!



¡Usa protección para los ojos!



¡Utilice protección para las manos!



¡Utilice protección para los pies!

Machine Translated by Google

1.2 Uso previsto El compresor se utiliza para comprimir aire limpio,

libre de polvo, seco y no contaminado. El aire comprimido generado se puede utilizar entonces para herramientas neumáticas adecuadas y controles y sistemas neumáticos adecuados.

Los compresores AIRBOY son un compresor de pistón con un tanque de aire comprimido conectado que funciona con una batería. Está destinado a la venta y funcionamiento en el área de la UE y el área geográfica europea.

Parte del uso previsto es que usted observe las instrucciones de

funcionamiento, cumpla con las

instrucciones de inspección y mantenimiento.

1.3 Uso indebido razonablemente previsible Uso del compresor en habitaciones con

sustancias agresivas, explosivas o inflamables (el compresor de pistón no está protegido contra explosiones de serie). Uso del compresor en locales cerrados sin suficiente ventilación. Uso del compresor

sin filtrado adecuado en los sectores alimentario y médico, p.

Llenado de cilindros de gas respirable.

El incumplimiento de la información contenida en estas instrucciones de funcionamiento o el incumplimiento de las instrucciones de funcionamiento del Herramientas de aire comprimido utilizadas.

Operar el compresor sin los dispositivos de protección previstos. Ignorar signos de desgaste y

daños. Uso del compresor fuera de los límites de rendimiento especificados en el

capítulo “Datos técnicos”. Trabajos de servicio realizados por personal no capacitado o no autorizado. Instalación de repuestos y uso de accesorios y recursos operativos no proporcionados por el fabricante.

están aprobados.

Carga continua en el compresor.

Si el compresor de pistón se utiliza de forma diferente a lo indicado en "1.2 Uso previsto" o se modifica sin la aprobación de Aircraft Kompressorenbau und Maschinenhandel GmbH, el compresor de pistón ya no se utilizará según lo previsto.

¡ADVERTENCIA!



Si el compresor no se utiliza según lo previsto, surgen peligros para el personal, el

compresor y otros bienes pertenecientes al operador

corren peligro, el funcionamiento del dispositivo puede verse afectado.

No asumimos ninguna responsabilidad por daños debidos a un uso inadecuado.

Se considera mal uso cualquier uso que vaya más allá del previsto o sea diferente. Para evitar un mal uso, se deben leer y comprender las instrucciones de funcionamiento antes del uso inicial.

El personal operativo debe estar cualificado.

¡PELIGRO!



¡Están prohibidas las conversiones y cambios en el compresor! Ponen en peligro a las personas y pueden provocar daños en el aparato.

¡El uso inadecuado del compresor de pistón, así como el incumplimiento de las normas de seguridad o las instrucciones de funcionamiento, excluyen al fabricante de toda responsabilidad por posibles daños a personas u objetos y anulan el derecho de garantía!

1.4 Riesgos residuales

Incluso si se cumplen todas las normas de seguridad y se utiliza correctamente el compresor de pistón, todavía existen riesgos que se enumeran a continuación:

Machine Translated by Google

La generación de calor en los componentes puede provocar quemaduras y otras lesiones. Daño auditivo debido al trabajo prolongado con el compresor y las herramientas a altas temperaturas

Desarrollo ruidoso o uso de protección auditiva defectuosa.

Peligro de lesiones y daños materiales debido a que piezas de la herramienta salen despedidas o se rompen los accesorios de la herramienta.

¡INFORMACIÓN!

Todas las personas involucradas con el compresor deben tener la cualificación requerida, seguir atentamente estas instrucciones de funcionamiento.

1.5 Cualificaciones del personal

Grupo objetivo

Esta guía se aplica

los operadores,

los operadores,

el personal para los trabajos de mantenimiento.

Por lo tanto, las advertencias se refieren tanto al funcionamiento como al mantenimiento del compresor.

Determine de forma clara e inequívoca quién es responsable de las diversas actividades del compresor de pistón (operación, mantenimiento y reparación).

¡Las competencias poco claras son un riesgo para la seguridad!

Este manual identifica las calificaciones de las personas para las diversas tareas que se enumeran a continuación:

operador

El operador instruyó al operador sobre las tareas que se le habían asignado y los posibles peligros de un comportamiento inadecuado. El operador sólo podrá realizar tareas que vayan más allá del funcionamiento normal si así se indica en estas instrucciones y el operador se lo ha encomendado expresamente.

Electricista

Gracias a su formación profesional, conocimientos y experiencia, así como al conocimiento de las normas y reglamentos pertinentes, el electricista es capaz de realizar trabajos en sistemas eléctricos y reconocer y evitar posibles peligros de forma independiente.

El electricista está especialmente formado para el entorno laboral en el que trabaja y conoce las normas y reglamentos pertinentes.

Personal especializado

Gracias a su formación especializada, conocimientos y experiencia, así como al conocimiento de las normas pertinentes, el personal cualificado puede realizar los trabajos que se le asignan y reconocer y evitar posibles peligros de forma independiente.

persona instruida

El operador informó a la persona instruida sobre las tareas que se le habían asignado y los posibles peligros de un comportamiento inadecuado.

Machine Translated by Google

Personas autorizadas

¡ADVERTENCIA!



El funcionamiento y mantenimiento inadecuados del compresor suponen un riesgo.
Personas, objetos y entorno.

¡Sólo personas autorizadas pueden trabajar con el compresor!

Las personas autorizadas para la operación y el mantenimiento son los especialistas instruidos y capacitados.
el operador y el fabricante.

El operador debe

formar al personal,

instruir al personal a intervalos regulares (al menos una vez al año).

- todas las normas de seguridad relativas al compresor de pistón,
- el servicio,
- las reglas tecnológicas reconocidas,

comprobar el nivel de conocimientos del personal,

documentar la capacitación/instrucciones,

tener la participación en la formación/instrucciones confirmada mediante firma,

Compruebe si el personal trabaja respetando la seguridad y respetando las instrucciones de funcionamiento.

El operador debe

conocer la función y el modo de funcionamiento,
antes de la puesta en servicio

- haber leído y comprendido las instrucciones de funcionamiento,
- estar familiarizado con todos los dispositivos y normas de seguridad.

1.6 Instrucciones generales de seguridad

TENGA EN CUENTA LO SIGUIENTE:



Antes de la puesta en marcha, compruebe si el compresor presenta daños o defectos visibles desde el exterior. Los defectos y daños deben repararse inmediatamente.

Respetar las directivas y normas de prevención de accidentes del colegio profesional para el manejo de compresores y herramientas de aire comprimido.

Utilice siempre un paño limpio para la limpieza. Nunca utilice líquidos de frenos, gasolina, productos a base de petróleo u otros solventes para limpiar el compresor.

Nunca trabaje bajo la influencia de enfermedades que perjudiquen la concentración, fatiga, drogas o alcohol. o medicación.

No utilice agentes de limpieza agresivos para limpiar el dispositivo.

Las reparaciones sólo pueden ser realizadas por personas cualificadas.

Utilice únicamente repuestos y accesorios originales.

1.7 Medidas de seguridad específicas de la máquina

El compresor y/o el motor se calientan durante el funcionamiento. Nunca toque el motor, la culata, el radiador o las líneas de presión durante el funcionamiento.

Nunca dirija el aire comprimido hacia personas o animales.

Al aflojar el acoplamiento rápido, sujete el extremo de la línea de aire comprimido para evitar que el exceso de presión lo golpee.

No se debe inhalar el aire producido por el compresor. Utilice siempre un respirador cuando rocíe pinturas o productos químicos o cuando Arenado.

Utilice siempre una mascarilla o una máscara contra el polvo para evitar la inhalación de polvo peligroso o Evite las partículas en el aire, incluido el polvo de madera, el polvo de sílice cristalina y el polvo de asbesto, cuando utilice herramientas neumáticas.

Machine Translated by Google

No use ropa holgada, corbatas o joyas que puedan quedar atrapadas y arrastradas por las piezas móviles. Se recomienda calzado antideslizante cuando se trabaja en el compresor.
Use una redecilla para proteger el cabello largo.

No se permite la permanencia en el área de trabajo de personas no autorizadas.
Mantenga a los niños y a las personas no capacitadas alejadas de la zona de trabajo del compresor y de los dispositivos de aire comprimido conectados para evitar lesiones.

Proteja el compresor y la respectiva herramienta de aire comprimido del calor, el aceite y los bordes afilados.

Compruebe que las herramientas de aire comprimido no estén dañadas antes de conectarlas al compresor.

Nunca deje el compresor desatendido mientras esté en funcionamiento. No abandonar el lugar de trabajo hasta que el compresor se haya parado por completo.

No deje herramientas sobre el compresor durante el funcionamiento.

El compresor no debe funcionar bajo la lluvia o en un ambiente húmedo o mojado.

Mantenga las aletas de enfriamiento del compresor limpias y libres de objetos que puedan interferir con el enfriamiento. afectar.

Apague el compresor antes de realizar trabajos de mantenimiento y ajuste.
Drene el aire comprimido de la caldera y las líneas de aire comprimido.

1.8 Instrucciones de seguridad para el manejo de baterías



¡UN AVISO!

¡Asegúrese de seguir las instrucciones adjuntas del fabricante de la batería!

Cargue las baterías únicamente con los cargadores especificados por el fabricante. Utilice únicamente baterías destinadas a este fin. El uso de otras baterías puede provocar causar lesiones y riesgos de incendio.

No utilice baterías dañadas o modificadas.

No exponga la batería al fuego ni a temperaturas excesivas. Fuego o temperaturas superiores 130°C puede provocar una explosión.

Nunca cargue la batería fuera del rango de temperatura especificado en las instrucciones de uso. en.

1.9 Comprobación de la seguridad operativa

¡ADVERTENCIA!



Según el artículo 15 de BetrSichV, un sistema que requiera vigilancia sólo podrá ponerse en funcionamiento después de que el sistema haya sido probado antes de la puesta en servicio. También Las inspecciones periódicas deberán realizarse de conformidad con el artículo 16 BetrSichV. tales pruebas debe ser realizado por un organismo de control autorizado o una persona cualificada ser ejecutado. Los detalles se pueden encontrar en BetrSichV.

El recipiente a presión del compresor requiere inspección. El recipiente a presión fue fabricado por el fabricante de acuerdo con la directiva CE. 2014/29/UE junto con el examen CE de tipo de conformidad con el artículo 10 y EN 286-1. Uno Con cada compresor se incluye una copia de este certificado de tipo y/o declaración de conformidad.

El operador debe realizar las pruebas de cada uno de los componentes en los intervalos prescritos. Haga que lo revise un experto o una “persona calificada”. Las normas de funcionamiento al respecto pueden variar en los estados miembros de la UE.

Regulaciones sobre tanques de aire comprimido en Alemania,

períodos de prueba

Los períodos de prueba enumerados son valores máximos. Estos deben llevarse a cabo a través de la valoración/evaluación de riesgos. del empresario debe comprobarse. No se permite ningún período de sobregiro. Sólo la fecha límite puede ser acortado.

Dependiendo de los períodos de prueba, la presión del producto en litros es. Para ello, la presión máxima permitida (PS) debe coincidir con la El volumen del recipiente a presión (V) debe multiplicarse.

Ejemplo:
recipiente a presión = 50 l; presión máx. permitida = 10 bar
50 litros x 10 bares = 500

Machine Translated by Google

Prueba	Período de inspección	Organización de pruebas
Antes de la puesta en servicio/ Configuración	HP xV </=200	Persona calificada
	con certificado de prueba de tipo PS xV </=1000	Persona calificada
	HP xV >/=200	Organismo de seguimiento autorizado
Inspección externa **	Cada/o cada 2 años	Persona calificada
Examen interno **	Cada 5 años en PS xV </=1000	Persona calificada
	*Cada 5 años a PS xV >/=1000	Organismo de seguimiento autorizado
Prueba de fuerza **	Cada 10 años PS xV </=1000	Persona calificada
	*Cada 10 años PS xV >/=1000	Organismo de seguimiento autorizado

*El empleador deberá cumplir con los respectivos plazos de inspección de la autoridad responsable dentro de los 6 meses siguientes a la puesta en funcionamiento del sistema.
comunicar el embargo (§ 15 BetrSichV).

**Las pruebas externas se pueden omitir: a) para recipientes a presión según BetrSichV número 2.2 letra a, a menos que sean calentados por fuego, calentados por gases de escape o calentados eléctricamente, y b) para recipientes a presión simples según BetrSichV número 2.2 letra d. El período de la prueba de resistencia puede ampliarse a 15 años si como parte de la prueba externa o interna La prueba demuestra que el sistema puede funcionar de forma segura. La prueba está en la documentación.
presentar una evaluación de riesgos. Tabla según BetrSichV (al 29 de marzo de 2017).

1.10 Dispositivos de seguridad

Válvula de seguridad

La válvula de seguridad se encuentra en el presostato o en el racor. Si la presión nominal del
Se supera la válvula de seguridad, se abre y se libera el exceso de presión. Después de activar el
La válvula de seguridad requiere que el operador apague el compresor y lo revise.
Solicitar personal de mantenimiento. Nunca intente ajustar o quitar la válvula de seguridad.
Cualquier cambio de ajuste podría causar lesiones graves.

1.11 Marcas de seguridad en el compresor de pistón

UN AVISO:

Los símbolos de seguridad dañados o faltantes en el compresor de pistón pueden provocar acciones incorrectas que provoquen lesiones personales y daños a la propiedad. Los símbolos de seguridad adheridos al dispositivo no se deben quitar.
Los símbolos de seguridad dañados deben retirarse inmediatamente.
sustituto.

Cabe señalar lo siguiente:

Se deben seguir las instrucciones de la etiqueta de seguridad del dispositivo en todas las circunstancias.
poder pagar. Si las etiquetas de seguridad se desvanecen o se dañan durante la vida útil del dispositivo, se deben instalar etiquetas nuevas inmediatamente.

Desde el punto en el que los signos no son inmediatamente reconocibles y comprensibles a primera vista
para poner el dispositivo fuera de funcionamiento hasta que se instalen las nuevas etiquetas.

1 2 3

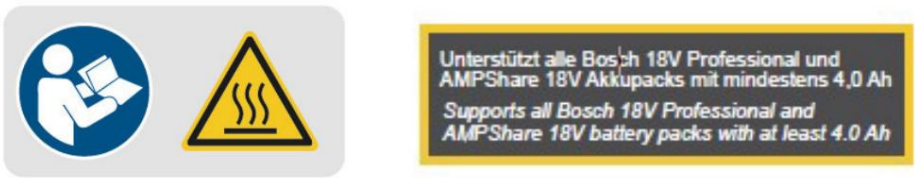

Fig.1-1: Marcas de seguridad: 1 señal obligatoria - seguir instrucciones
2 Advertencia de superficie caliente | Aviso

1.12 Fichas de datos de seguridad

Puede obtener fichas de datos de seguridad para mercancías peligrosas en su distribuidor especializado o llamando al +49 (0)951/96555-0.

Los minoristas especializados pueden encontrar fichas de datos de seguridad en el área de descargas del portal de socios.

Machine Translated by Google

2 Datos técnicos

2.1 Tabla

AIRBOY	111 A PARTIR DE E
longitud	370 mm
Ancho/Profundidad	355 mm
Altura	410 mm
Peso	14,9 kg (sin batería)
Tensión de conexión	18V
Tipo de corriente	corriente continua
Motor de accionamiento eléctrico	400W
Velocidad del motor	1600 minutos^{-1}
Ciclo de trabajo del motor de accionamiento	50%
Potencia de succión aprox.	93 l/min
Capacidad de llenado a 6 bar aprox.	50 l/min
Presión máxima	8 barras
Contenido del contenedor	6 litros
Número de cilindros	2
Nivel de presión sonora Lp	60dB(A)

* según DIN EN ISO 3744 (RL 2000/14/EG)

2.2 Placa de identificación

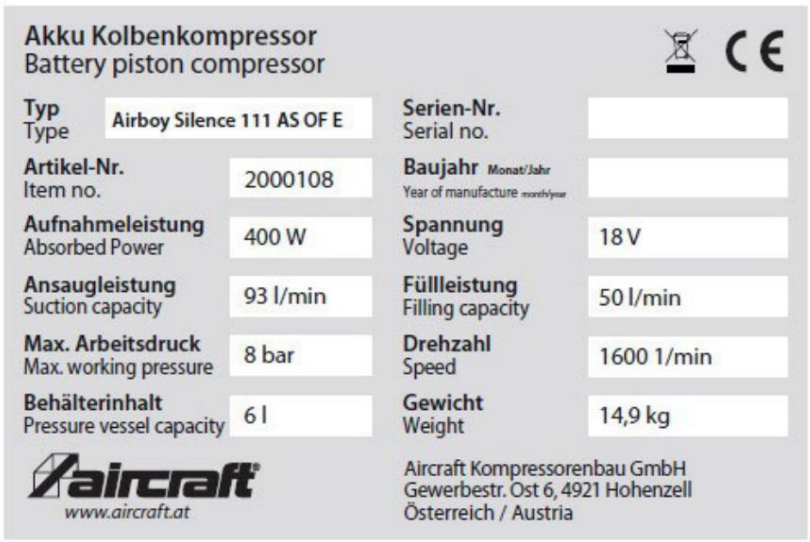

Fig.2-1: Placa de características AIRBOY 111 A PARTIR DE E

Machine Translated by Google

3 Transporte, embalaje, almacenamiento 3.1 Transporte Después de la

entrega, compruebe si el
compresor de pistón presenta daños visibles durante el transporte. Si descubre algún daño en el compresor de pistón, infórmelo inmediatamente a la empresa de transporte o al distribuidor.

Notas sobre el transporte El

transporte inadecuado de dispositivos individuales, embalados o desembalados, o de dispositivos no asegurados, apilados uno encima del otro o uno al lado del otro, es propenso a accidentes y puede provocar daños o fallos de funcionamiento por los que no asumimos ninguna responsabilidad ni garantía.

Transporte el contenido de suministro de forma segura contra desplazamientos o vuelcos hasta el lugar de instalación con una carretilla industrial de las dimensiones adecuadas.

El compresor sólo puede transportarse con el motor apagado y desconectado de la red eléctrica. El contenedor no debe estar bajo presión durante el transporte.
¡ADVERTENCIA!

Peligro de lesiones por vuelco o caída del equipo desde una carretilla elevadora, una transpaleta o un vehículo de transporte.



Utilice únicamente medios de transporte y equipos de eslingado de carga que puedan soportar el peso total.

3.2 Embalaje Guarde el

embalaje para un posible traslado, pero al menos durante el período de garantía. Todos los materiales de embalaje y los auxiliares de embalaje utilizados por el compresor de pistón son reciclables y siempre deben reciclarse.

Los componentes de embalaje de cartón deben triturarse y desecharse para la recogida de papel usado.

Las láminas están hechas de polietileno (PE) y las piezas acolchadas de poliestireno (PS). Puede entregar estos materiales en un punto de recogida de reciclaje o en la empresa de eliminación responsable de usted.

3.3 Almacenamiento

Guarde el compresor completamente limpio en un ambiente seco, limpio y libre de heladas.

No almacene ni transporte el compresor sin protección al aire libre o en un ambiente húmedo.

4 Instalación y conexión

Se debe usar el siguiente equipo de protección personal al trabajar en el compresor:



4.1 Configuración

Diseñe el área de trabajo alrededor del compresor de acuerdo con las normas de seguridad locales. No se debe restringir el espacio de trabajo para operación, mantenimiento y reparaciones.
El lugar de instalación debe disponer de iluminación suficiente (ver normativa laboral y DIN EN 12464).

Requisitos para el lugar de instalación: Seco, libre

de polvo, Fresco, bien

ventilado, protegido de las heladas
Superficie nivelada y sólida

UN AVISO

Coloque el compresor en un lugar que sea lo suficientemente grande como para mantener la temperatura ambiente a un máximo de 40 °C mientras el compresor esté en funcionamiento.
Coloque siempre el compresor al menos a 50 cm de distancia de cualquier obstáculo para que el flujo de aire pueda circular libremente.



Machine Translated by Google

5 Descripción

5.1 Seguridad

Utilice el compresor únicamente en las siguientes condiciones:

- El estado técnico del compresor es perfecto.
- El dispositivo se utiliza según lo previsto.
- Se siguen las instrucciones de funcionamiento.
- Todos los dispositivos de seguridad están presentes y activos.

Elimine las averías o haga que las eliminen inmediatamente. Poner el compresor de pistón.
En caso de avería, apáguelo inmediatamente y asegúrelo contra un encendido accidental o no autorizado.

Informar cualquier cambio inmediatamente al organismo responsable.

5.2 Descripción del dispositivo

¡INFORMACIÓN!

¡Las ilustraciones de estas instrucciones de funcionamiento pueden diferir del original!



Fig.5-1: Descripción

1	Asa de transporte	6	Válvula de drenaje (drenaje)
2	acoplamiento de extracción	7	Presión de extracción del manómetro
3	Interruptor de encendido/apagado	8	Presión del recipiente del manómetro
4	caldera	9	Regulador de presión para presión de extracción.
5	Válvula de seguridad (oculta)	10	Conexión de batería*

* El Airboy Silence 111 AS OF E es compatible con todas las baterías Bosch de 18 V Professional y AMPShare de 18 V con al menos 4,0 Ah

Machine Translated by Google

6 Operación

¡ADVERTENCIA!

El compresor está diseñado para funcionamiento a intervalos. Para garantizar un funcionamiento sin problemas, el ciclo de trabajo no debe excederse en un 50 por ciento. Por ejemplo, si pinta durante 10 minutos, el compresor no debe funcionar durante más de 5 minutos. Las herramientas de aire comprimido conectadas deben estar diseñadas para la presión de salida del compresor. o accionado con un reductor de presión.

6.1 Encendido y apagado

Coloque el compresor sobre una superficie firme y nivelada.

Asegúrese de que el compresor esté apagado (interruptor de encendido/apagado (pos. 3, Fig. 5-1) en posición “0”).

Inserte una batería de 18 V (no incluida) en el soporte de la batería (elemento 10, Fig. 5-1) y coloque el interruptor de encendido/apagado (elemento 3, Fig. 5-1) en la posición “I”. Para apagar, coloque el interruptor de encendido/apagado (pos. 3, Fig. 5-1) en la posición 0.

UN AVISO

Se recomienda dejar el dispositivo en funcionamiento una vez hasta que se alcance la presión máxima de la caldera y el dispositivo se apague automáticamente. A continuación se deben conectar las herramientas de aire comprimido deseadas.

6.2 Ajuste de la presión de trabajo El ajuste de la presión de trabajo debe realizarse con la herramienta conectada y en funcionamiento para poder ajustar la presión de trabajo realmente requerida. No se debe exceder la presión máxima de la herramienta conectada.

La presión de trabajo se ajusta usando el regulador de presión (elemento 1, Fig. 6-1) . La presión se puede leer en el manómetro (elemento 2, Fig. 6-1). Las herramientas de aire comprimido están conectadas al acoplamiento (elemento 4, Fig. 6-1).



Fig.6-1: Ajuste de la presión de trabajo

Se recomienda volver a ajustar el valor de presión a 0 bar después de utilizar la herramienta. Al utilizar herramientas neumáticas, comprobar siempre la presión óptima de aplicación del accesorio.

Si el motor no se enciende y apaga sino que funciona continuamente cuando se utiliza una herramienta neumática, es posible que la capacidad del compresor sea demasiado baja.

interruptor de presión

El interruptor de presión viene configurado de fábrica.

Machine Translated by Google

7 Tabla de averías

¡ADVERTENCIA!

Sólo personal calificado y autorizado por nosotros puede realizar el mantenimiento del compresor de pistón. ¡reparar! Apague siempre el compresor cuando solucione problemas.



Perturbación	Posible causa	recurso
El compresor no enciende a.	1. Se ha alcanzado la presión de desconexión en el recipiente.	1. Continúe operando la herramienta de aire comprimido. El compresor arranca automáticamente cuando la presión en el tanque alcanza el nivel de encendido. la presión ha bajado.
El aire comprimido llegó no el aire comprimido herramienta.	1. El reductor de presión está cerrado. 2. No hay presión en el recipiente.	1. Encienda el reductor de presión. 2. Encienda el compresor.
El compresor se sobrecalienta.	1. Filtro de aire obstruido. 2. Compresor sucio. 3. Presión demasiado alta. 4. Tiempo de funcionamiento del compresor demasiado largo.	1. Limpie o reemplace el filtro. 2. Limpiar el compresor. 3. Reducir la presión de funcionamiento. 4. Reducir el tiempo de operación. El encendido la duración es máxima del 70%.
El compresor arranca y se detiene desigual.	1. Fugas en el sistema de aire. 2. El diferencial del interruptor de presión está demasiado apretado. 3. Válvulas del compresor defectuosas. 4. Rendimiento del compresor insuficiente. 5. La protección contra sobrecarga está activada.	1. Verifique el sistema de aire. 2. Verifique el interruptor de presión. 3. Revise las válvulas y reemplácelas si es necesario. 4. Utilice un compresor más potente. 5. Deje que el compresor se enfríe durante aproximadamente 20 minutos. sen antes de reiniciar.
Formación insuficiente potencia de salida y baja presión de salida.	1. Filtro de aire obstruido. 2. Fugas en el sistema de aire. 3. La válvula de drenaje (drenaje) está abierta. 4. Manómetro defectuoso. 5. Presostato defectuoso. 7. Válvulas defectuosas.	1. Limpiar o reemplazar el filtro 2. Revisar y sellar el sistema de aire. 3. Cerrar la válvula de drenaje 4. Reemplace el manómetro 5. Reemplace el interruptor de presión 7. Revise las válvulas y reemplácelas si es necesario.
Los inusuales ruidos en compresor.	1. Válvulas del compresor flojas o rotas.	1. Revisar y reemplazar los desgastados. o válvulas defectuosas.
Excesivo Vibración.	1. Presión de salida demasiado alta. 2. Pies sueltos. 3. Piezas desgastadas en el compresor.	1. Reducir la presión de funcionamiento. 2. Compruebe los pies y atorníllelos si es necesario. 3. Revise el compresor y repárelo si es necesario.
Construcciones de compresores una presión.	1. Válvula de seguridad con fugas. 2. La llave de drenaje (drenaje) está abierta. 3. Fuga de aire en el compresor. 4. Filtro de aire sucio.	1. Reemplace la válvula de seguridad. 2. Cerrar la llave de drenaje. 3. Localice y selle la fuga de aire. 4. Limpie o reemplace el filtro.

Machine Translated by Google

8 Cuidado y mantenimiento

El mantenimiento regular y concienzudo del compresor es un requisito básico para una larga vida útil
Vida útil, para buenas condiciones de trabajo y máxima productividad del compresor de pistón. Cuidar a
Asegúrese de que los trabajos de mantenimiento se realicen periódicamente.

¡Advertencia! Peligro si las personas no están suficientemente cualificadas:



Las personas insuficientemente cualificadas pueden provocar daños debido a trabajos de reparación inadecuados.
no evaluar ni tener en cuenta los riesgos que el compresor supone para el usuario
exponerse usted y a otros al riesgo de sufrir lesiones graves.

Todos los trabajos de mantenimiento deben ser realizados únicamente por personas cualificadas.

Antes de comenzar cualquier trabajo de mantenimiento, apague el compresor y déjelo enfriar completamente.
dejar.

Libere completamente el aire comprimido. El recipiente y las líneas no deben estar bajo presión.
pararse.

¡PELIGRO!

Después de los trabajos de cuidado, mantenimiento y reparación, compruebe si todos los paneles y
Los dispositivos de protección están nuevamente instalados correctamente en el compresor. Dañado
Los dispositivos de protección y las piezas del dispositivo deben ser reparados o reemplazados por el servicio de atención al cliente.
convertirse en.



8.1 Cuidado mediante limpieza

Mantenga los dispositivos de protección, salidas de aire y carcasas del motor libres de polvo y suciedad. Limpie el
dispositivo con un paño limpio o sople con aire comprimido a baja presión.
fuera de.

Limpia el dispositivo periódicamente con un paño húmedo y un poco de jabón suave. No utilice agentes de limpieza ni disolventes, ya que
pueden dañar las piezas de plástico del dispositivo. Asegúrese de que no pueda entrar agua en el interior del
aparato. La penetración de agua en un
Los dispositivos eléctricos aumentan el riesgo de descarga eléctrica.
¡El compresor no debe limpiarse con agua!

La manguera y las herramientas de pulverización deben separarse del compresor antes de limpiarlo.

8.2 Mantenimiento del compresor de pistón

Los intervalos de mantenimiento son una recomendación de Aircraft Kompressorenbau und Maschinenhandel
GmbH, con requisitos estándar normales.

Después de cada operación, vaciar el agua de condensación abriendo la válvula situada en
el fondo del recipiente.
Vuelva a cerrar la válvula en cuanto salga sólo aire puro, sin condensación. Para
este trabajo se deben utilizar guantes protectores.

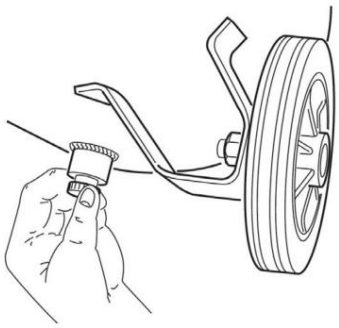

Recomendamos utilizar un recipiente plano para recoger la condensación.

Una vez al mes

Retire el filtro de entrada y reemplácelo (si está dañado) o limpie el elemento filtrante.
¡Nunca opere el compresor sin un filtro de admisión!

Machine Translated by Google

Prueba funcional de la válvula de seguridad.

La válvula de seguridad debe operarse regularmente para garantizar que funcione correctamente cuando sea necesario.

Dependiendo del modelo se pueden instalar tres versiones diferentes de válvulas de seguridad.

Válvula de seguridad con abrazadera

Abra la válvula de seguridad (Fig. 8-1) tirando brevemente de la abrazadera hacia afuera hasta que salga aire comprimido y soltándola nuevamente (el recipiente a presión debe estar bajo presión).

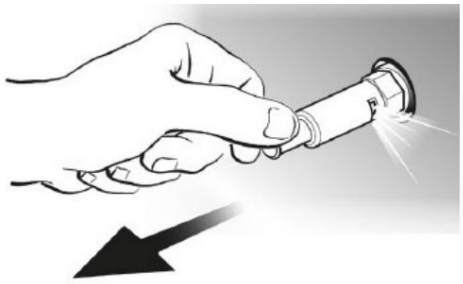

Fig.8-1: Válvula de seguridad con abrazadera

Válvula de seguridad con virola versión B1:

Abra la válvula de seguridad (Fig. 8-2A) girando la virola hasta que se afloje por completo.

A continuación, tire de la tuerca anular con fuerza suficiente hasta que salga el aire comprimido. A continuación, suelte la tuerca anular, empújela hacia el saliente roscado y vuelva a atornillarla (el recipiente a presión debe estar bajo presión).

Versión B2: Abra la válvula de seguridad (Fig. 8-2B) girando la tuerca anular hasta que escape el aire comprimido. Luego vuelva a atornillarlos (el recipiente a presión debe estar bajo presión).

A

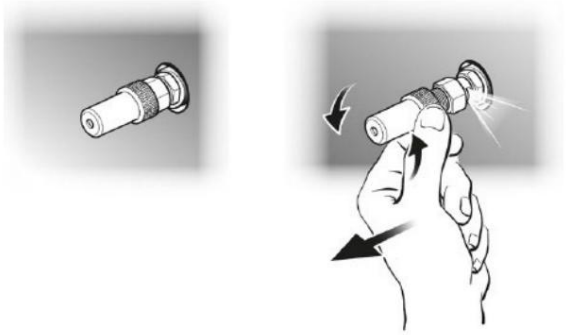

b

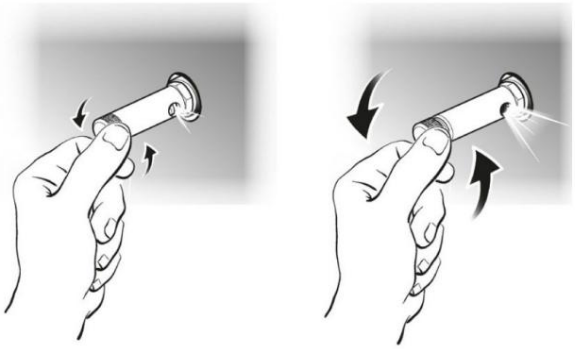

Fig.8-2: Válvula de seguridad con tuerca anular

Aviso

Desconecte siempre el compresor de la fuente de alimentación antes de realizar mantenimiento o reemplazar componentes del compresor de pistón.

Después de los trabajos de cuidado, mantenimiento y reparación, verifique si todos los paneles y dispositivos de protección se han instalado correctamente en el compresor y que no quedan herramientas dentro o en el área de trabajo del compresor.

Si los dispositivos de protección están dañados, informe a su distribuidor especializado o al servicio de atención al cliente.

Si los trabajos de mantenimiento y reparación de este dispositivo son realizados por personas que no están autorizadas para realizar este trabajo, el reclamo de garantía quedará anulado.

Machine Translated by Google

8.3 Reparaciones

¡PELIGRO!



Los trabajos de mantenimiento sólo pueden ser realizados por un taller especializado o por especialistas capacitados.

Aircraft Kompressorenbau und Maschinenhandel GmbH no asume ninguna responsabilidad ni garantía por daños e interrupciones operativas como resultado del incumplimiento de estas instrucciones de funcionamiento. Para las reparaciones utilizar únicamente herramientas en perfecto estado y adecuadas, repuestos originales o piezas de serie expresamente aprobadas por Aircraft Kompressoren.

Las reparaciones cubiertas por la garantía sólo podrán ser realizadas por técnicos autorizados por el fabricante.

Para consultas o pedidos, indique siempre la DESIGNACIÓN DE TIPO, AÑO DE CONSTRUCCIÓN y NÚMERO DE ARTÍCULO de su compresor. Toda la información se puede encontrar en la placa de identificación adjunta al compresor.

9 repuestos

¡Peligro de lesiones por uso de repuestos incorrectos!



El uso de piezas de repuesto incorrectas o defectuosas puede suponer riesgos para el operador y provocar daños y mal funcionamiento.

Aircraft Kompressorenbau und Maschinenhandel GmbH no asume ninguna responsabilidad ni garantía por daños e interrupciones operativas como resultado del incumplimiento de estas instrucciones de funcionamiento. Para las reparaciones utilice únicamente herramientas en perfecto estado y adecuadas, repuestos originales o piezas de serie expresamente aprobadas por Aircraft Kompressorenbau und Maschinenhandel GmbH.

El uso de repuestos no aprobados anulará la garantía del fabricante.

Información sobre soporte técnico

Las reparaciones cubiertas por la garantía sólo pueden ser realizadas por técnicos de servicio autorizados por nosotros. Utilice únicamente repuestos originales.

9.1 Pedido de repuestos Los repuestos se pueden adquirir en el comercio especializado.

Enviar copia del plano de repuestos con los componentes marcados al distribuidor especializado e indicar lo siguiente:

- Número de artículo
- Nombre del dispositivo

Fecha de fabricación
Números de posición de los componentes y, si corresponde, número de dibujo de repuestos asociados
Cantidad
Método de envío deseado (correo, flete, mar, aire, expreso) Dirección de envío

Los pedidos de repuestos sin la información proporcionada anteriormente no se podrán considerar. Si no hay información sobre el método de envío, el envío se realizará a discreción del proveedor.

La información sobre el tipo de dispositivo, el número de artículo y el año de fabricación se puede encontrar en la placa de características adjunta al compresor.

Ejemplo

Es necesario pedir el regulador de presión para el compresor de pistón AIRBOY 111 AS OF E.
El presostato tiene el número 41 en el plano de repuestos. Al realizar el pedido de

repuestos, envíe una copia del plano de repuestos con el componente (regulador de presión) marcado y el número de posición (41) marcado al distribuidor autorizado y proporcione la siguiente información. : Número de artículo Nombre del modelo Número de posición

2000108
AIRBOY 111 A PARTIR DE
E 41

Machine Translated by Google

9.2 Planos de repuestos

9.2.1 Plano de repuestos 1: AIRBOY 111 AS OF E

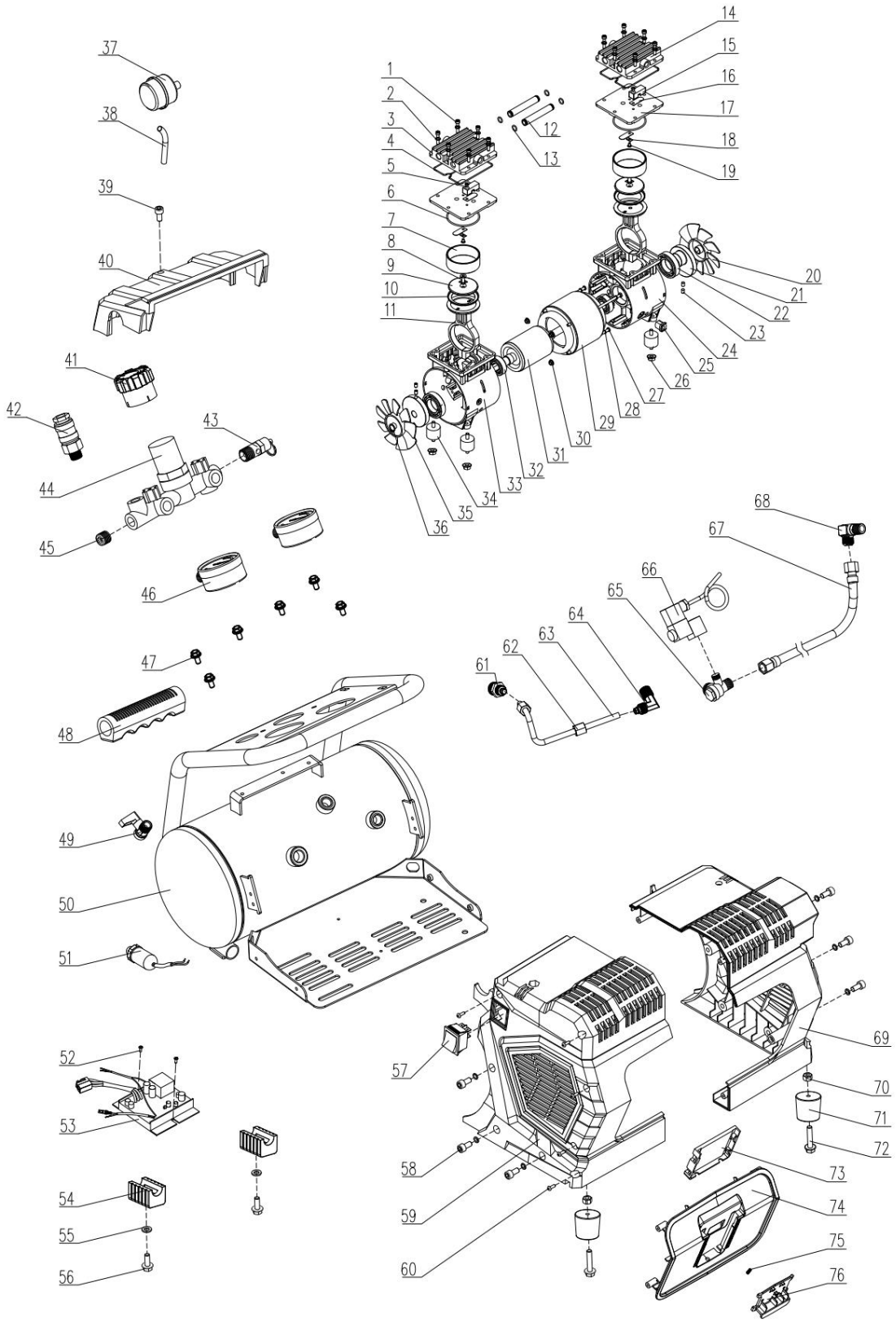

Fig.9-1: Plano de repuestos 1 - AIRBOY 111 A PARTIR DE E

Machine Translated by Google

10 diagramas de circuitos eléctricos

Diagrama del circuito eléctrico 1

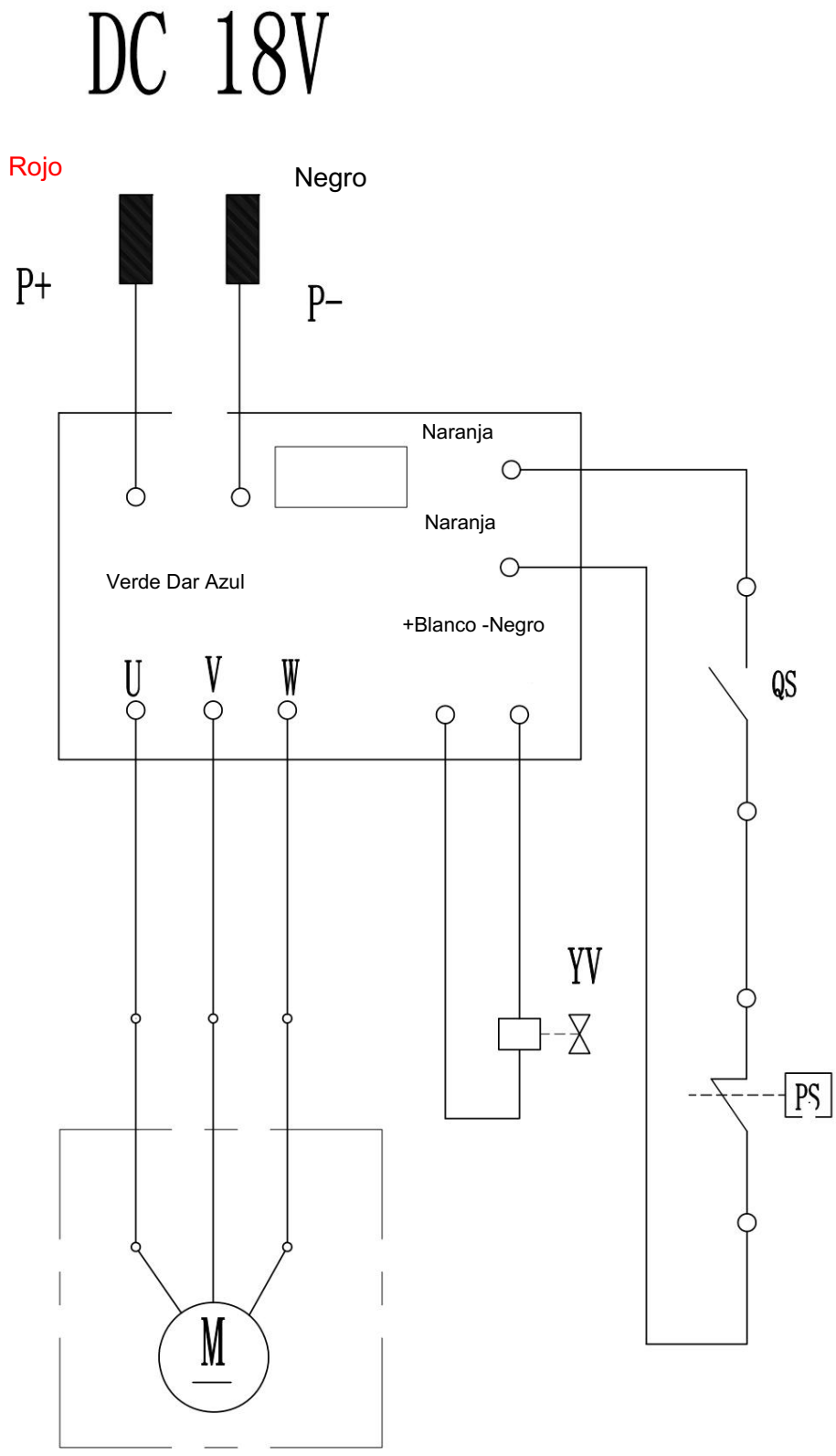

Fig.10-1: Diagrama del circuito eléctrico 1

Machine Translated by Google

Control del diagrama de circuito eléctrico.

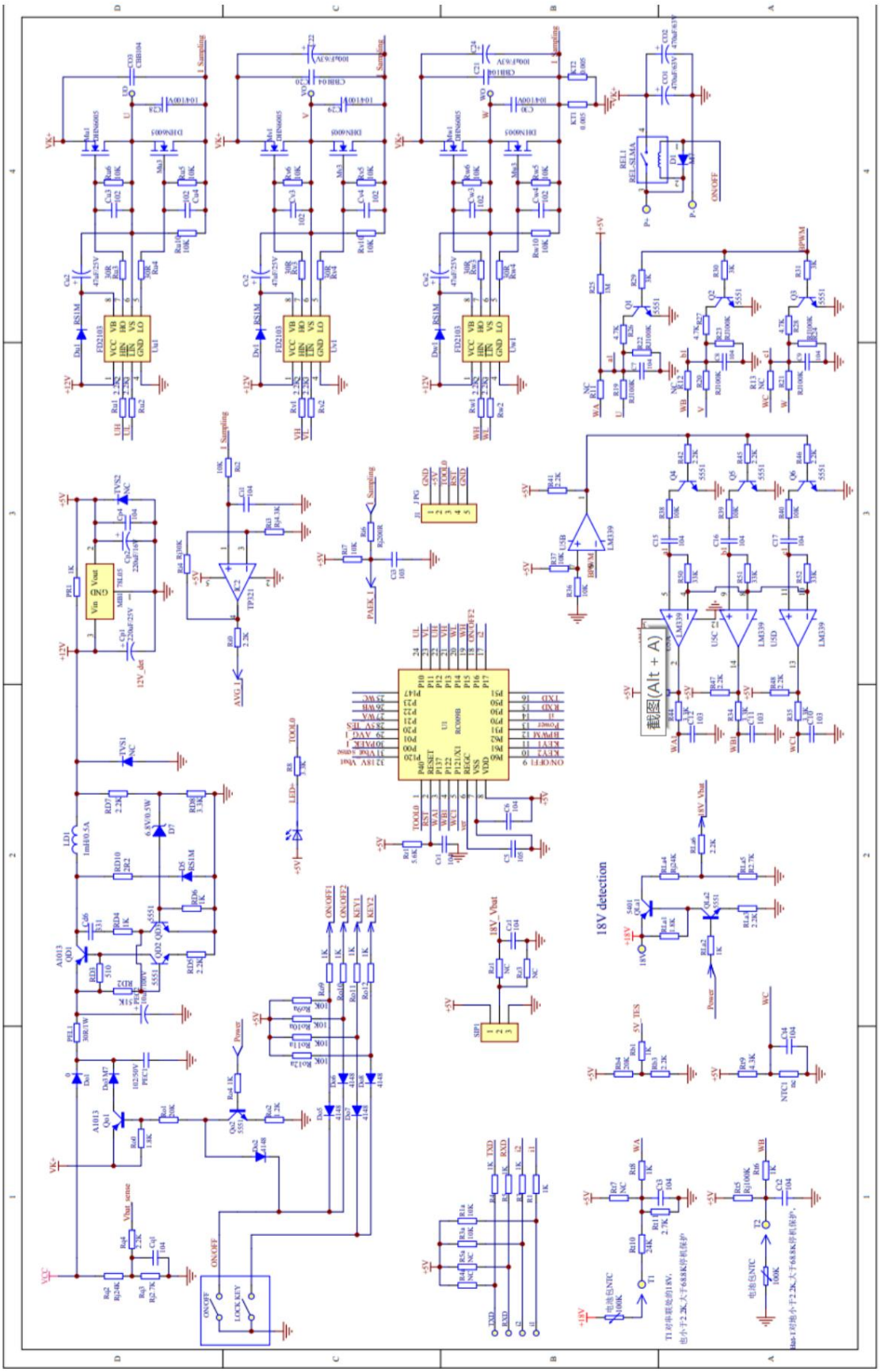

Fig.10-2: Diagrama del circuito eléctrico del control.

Machine Translated by Google

11 Declaración UE de conformidad

Para los siguientes productos

Fabricante/distribuidor:	AERONAVES Compresores Construction and Machine Trading GmbH Calle Comercial Este 6 A-4921 Hohenzell	
Grupo de productos:	aircraft® Tecnología de aire comprimido	
Designación de tipo:	Compresor de pistón	Número de artículo
Nombre del producto: *	☐ AIRBOY 111 A PARTIR DE E	2000108
Número de serie: *	_____	
Año de fabricación: *	20____	

* Complete estos campos según la información de la placa de identificación.

debido a su diseño y construcción, así como a la versión que comercializamos, las pertinentes, cumple con los requisitos básicos de seguridad y salud de la Directiva de Máquinas 2006/42/CE. En cuanto a los riesgos de presión, se cumplen los requisitos pertinentes de la Directiva 2014/68/UE.

Directivas de la UE aplicables:	Directiva EMC 2014/30/UE 2011/65/UE Directiva RoHS y extensión (UE) 2015/863 Directiva RAEE 2012/19/UE

Se aplicaron las siguientes normas armonizadas:

EN 1012-1:2010	Compresores y bombas de vacío – requisitos de seguridad – Parte 1: Compresores
EN 60204-1:2018	Seguridad de las máquinas. Equipo eléctrico de las máquinas. Parte 1: Requisitos generales
ENIEC 55014-1:2021	Compatibilidad electromagnética: requisitos para electrodomésticos, Herramientas eléctricas y aparatos eléctricos similares. Parte 1: Emisiones perturbadoras.
ENIEC 55014-2:2021	Compatibilidad electromagnética: requisitos para electrodomésticos, Herramientas eléctricas y aparatos eléctricos similares - Parte 2: Inmunidad - Estándar de familia de productos
EN IEC 61000-3-2:2019 + A1:2021	EMC - Parte 3-2: Valores límite - Valores límite para corrientes armónicas (Corriente de entrada del dispositivo ≤ 16 A por conductor)
EN 61000-3-3:2013 + A1:2019 + A2:2021 + A2:2021/AC:2022	EMC - Parte 3-3: Límites - Limitación de cambios de voltaje, Fluctuaciones de tensión y parpadeos en sistemas públicos de baja tensión Redes de alimentación para dispositivos con corriente nominal <= 16 A por conductor que no estén sujetos a condiciones especiales de conexión

Nombre y dirección de la persona autorizada para elaborar la documentación técnica:
Klaus Hütter, Gewerbestraße Ost 6, A-4921 Hohenzell

Klaus Hütter (director general)
Hohenzell, 17 de octubre de 2024

Kilian Sturmer (director general)
Hallstadt, 17 de octubre de 2024

CE

Machine Translated by Google

12 Apéndice

12.1 Derechos de autor

El contenido de estas instrucciones está protegido por derechos de autor y es propiedad exclusiva de Aircraft Kompressoren und Maschinenhandel GmbH. Su uso está permitido dentro del ámbito de uso del compresor.

No se permite ningún uso más allá de esto sin el permiso por escrito del fabricante.
La distribución y reproducción de este documento, el uso y comunicación de su contenido están prohibidas salvo que se permita expresamente.

Las infracciones obligan a pagar una indemnización.
Para proteger nuestros productos, registramos derechos de marcas, patentes y diseños, siempre que esto sea posible en casos individuales.

Nos oponemos firmemente a cualquier infracción de nuestros derechos de propiedad intelectual.

Sujeto a cambios técnicos en cualquier momento.

12.2 Almacenamiento

¡ADVERTENCIA!

Si se almacenan incorrecta o incorrectamente, los componentes eléctricos y mecánicos pueden dañarse y destruirse.



Almacene las piezas empaquetadas o ya desembaladas únicamente en las condiciones ambientales previstas.

Póngase en contacto con su distribuidor especializado si es necesario almacenar el dispositivo y los accesorios durante más de tres meses y en condiciones ambientales distintas a las especificadas.

12.3 Información sobre eliminación/opciones de reciclaje: Deseche su compresor de pistón de manera respetuosa con el medio ambiente, no arrojando residuos al medio ambiente, sino deshaciéndolos de forma profesional.

Por favor, no deseche simplemente el embalaje y luego el compresor de pistón usado, sino deshágase de ambos según las directrices de su ciudad/administración municipal o de la empresa responsable de eliminación de residuos.

12.3.1 Desmantelamiento

¡PRECAUCIÓN!

Los dispositivos en desuso deben retirarse de servicio de forma inmediata y profesional para evitar un uso indebido posterior y un peligro para el medio ambiente o las personas. Retire las pilas y acumuladores, si están disponibles.



Si es necesario, desmonte el dispositivo de corte en conjuntos manejables y utilizables.
componentes.

Lleve los componentes del dispositivo a las rutas de eliminación designadas .

12.3.2 Eliminación del embalaje del dispositivo nuevo

Todos los materiales de embalaje y los auxiliares de embalaje utilizados en el dispositivo son reciclables y siempre deben reciclarse.

La madera del embalaje se puede desechar o reciclar.

Los componentes de embalaje de cartón se pueden triturar y enviar a la recogida de papel usado.

Las láminas están hechas de polietileno (PE) o las piezas acolchadas de poliestireno (PS). Estos materiales se pueden reutilizar después del procesamiento si se entregan a un punto de recogida de reciclaje o a la empresa de eliminación de residuos responsable de usted.

Entregue el material de embalaje únicamente según el tipo para que pueda reutilizarse inmediatamente.

Machine Translated by Google

12.3.3 Eliminación del dispositivo antiguo

INFORMACIÓN

Por su propio interés y el del medio ambiente, asegúrese de que todos los componentes del dispositivo se eliminen únicamente de la manera designada y aprobada.

Tenga en cuenta que los dispositivos eléctricos contienen una variedad de materiales reciclables y componentes dañinos para el medio ambiente. Ayude a garantizar que estos componentes se separen y eliminen correctamente. En caso de duda, póngase en contacto con el departamento municipal de eliminación de residuos. Si es necesario, es posible que deba buscar la ayuda de una empresa especializada en eliminación de residuos para su procesamiento.

12.3.4 Eliminación de componentes eléctricos y electrónicos

Asegúrese de que los componentes eléctricos se eliminen de forma profesional y de acuerdo con las normas legales.

El dispositivo contiene componentes eléctricos y electrónicos y no debe desecharse con la basura doméstica.
Según la Directiva europea sobre residuos de aparatos eléctricos y electrónicos y su implementación en la legislación nacional, las herramientas eléctricas, los dispositivos y máquinas eléctricos usados deben recogerse por separado y reciclarse de forma respetuosa con el medio ambiente.

Como operador, debe obtener información sobre el sistema de recolección o eliminación autorizado que se aplica a su caso.

Asegúrese de eliminar las pilas y/o acumuladores de forma profesional y conforme a las normas legales. Por favor, arroje únicamente las baterías descargadas en los contenedores de recogida de los comercios minoristas o de las empresas municipales de eliminación de residuos.

12.4 Eliminación a través de puntos de recogida municipales Eliminación de aparatos

eléctricos y electrónicos usados (Aplicable en los países de la Unión Europea y otros países
europeos con sistema de recogida selectiva de estos dispositivos).



El símbolo en el producto o en su embalaje indica que este producto no debe tratarse como residuo doméstico normal, sino que debe entregarse a un punto de recogida para el reciclaje de aparatos eléctricos y electrónicos.

Al ayudar a eliminar este producto correctamente, estás protegiendo el medio ambiente y la salud de quienes te rodean. Una eliminación incorrecta pone en peligro el medio ambiente y la salud. El reciclaje de materiales ayuda a reducir el consumo de materias primas. Para obtener más información sobre el reciclaje de este producto, comuníquese con su municipio local, la empresa municipal de eliminación de desechos o la tienda donde compró el producto.

Machine Translated by Google

13 Observación del producto

Estamos obligados a controlar nuestros productos incluso después de la entrega.

Cuéntanos cualquier cosa que sea de nuestro interés:

- Datos de configuración modificados.
- Experiencias con el compresor que son importantes para otros usuarios. Alteraciones recurrentes.

Stuermer Maschinen GmbH Dr.-
Robert-Pfleger-Str. 26 D-96103
Hallstadt

Fax: (+49)0951 96555-55 Correo electrónico: info@aircraft-kompressoren.de

Machine Translated by Google

aircraft®
Drucklufttechnik









stürmer
WELT DER MASCHINEN

Stürmer Maschinen GmbH

Dr.-Robert-Pfleger-Straße 26
D-96103 Hallstadt

+49 951 96 555 - 0

info@stuermer-maschinen.de
www.stuermer-maschinen.de











