Machine Translated by Google

Instrucciones de funcionamiento

compresor de pistón

AIRBOY Silencio 50 DE E, 100 DE E, 111 DE E
AIRBOY Silencio 150 DE E, 221 DE E



AIRBOY Silencio 50 DE E



AIRBOY Silencio 111 DE E



AIRBOY Silencio 150 DE E

SERIE

Machine Translated by Google

imprimir

Identificación del producto

compresor de pistón	Número de artículo:
AIRBOY Silencio 50 DE E	2000085
AIRBOY Silencio 100 DE E	2000095
AIRBOY Silencio 111 DE E	2000106
AIRBOY Silencio 150 DE E	2000150
AIRBOY Silencio 221 DE E	2000206

Fabricante

AERONAVE

Fabricación de compresores y comercialización de maquinaria GmbH
Gewerbestraße Ost 6
A-4921 Hohenzell

Teléfono: +43 (0) 7752 70 929 - 0
Fax: +43 (0) 7752 70 929 - 99
Correo electrónico: info@aircraft.at
Internet: www.aeronaves.at

Ventas Alemania

AERONAVES - Stürmer Maschinen GmbH
Dr.-Robert-Pfleger-Straße 26
D-96103 Hallstadt/Bamberg

Fax: 0049 (0) 951 - 96555-55
Correo electrónico: info@aircraft-kompressoren.de
Internet: www.aircraft-compressors.com

Información sobre las instrucciones de funcionamiento

Instrucciones de funcionamiento originales
según DIN EN ISO 20607:2019

Edición: 22 de octubre de 2026
Versión: 2.05
Idioma: alemán
Autor: FL/ES/CO

Información sobre derechos de autor

Copyright © 2026 AIRCRAFT Kompressorenbau und Maschinenhandel GmbH, Hohenzell, Austria.

Las especificaciones técnicas están sujetas a cambios sin previo aviso. Salvo error u omisión.

Contenido

1 Introducción 3
1.1 Derechos de autor..... 3
1.2 Servicio al cliente..... 3
1.3 Limitación de responsabilidad..... 3
2 Seguridad..... 3
2.1 Explicación de los símbolos..... 4
2.2 Responsabilidad del operador 4
2.3 Requisitos de personal 5
2.4 Equipo de protección personal 5
2.5 Instrucciones generales de seguridad 6
2.6 Verificación de seguridad operativa..... 6
2.7 Marcas de seguridad en el compresor ... 7
2.8 Dispositivos de seguridad 7
2.9 Hojas de datos de seguridad..... 7
3 Uso previsto 7
3.1 Razonablemente previsible
Mal uso 8
3.2 Riesgos residuales..... 8
4 Datos técnicos 8
4.1 Tablas..... 8
4.2 Placa tipo..... 9
5 Transporte, embalaje, almacenamiento 10
5.1 Entrega y transporte 10
5.2 Embalaje..... 10
5.3 Almacenamiento..... 10
6 Descripción del dispositivo 10
7 Operación..... 11
7.1 Configuración..... 12
7.2 Conexión eléctrica..... 12
7.3 Encendido 12
7.4 Ajuste de la presión de trabajo..... 13
7.5 Interruptor de presión..... 13
7.6 Apagado..... 14
8 Mantenimiento, cuidado y reparación.. 14
8.1 Mantenimiento y cuidado..... 14
8.2 Prueba funcional de la válvula de seguridad 14
8.3 Reparación 15
8.4 Información sobre el servicio técnico al
cliente 15
9 Tabla de fallos..... 16
10 Eliminación, reciclaje..... 17
10.1 Retirada del servicio..... 17
10.2 Eliminación de lubricantes..... 17
10.3 Eliminación de aparatos eléctricos 17
10.4 Eliminación a través de puntos de recogida municipales....17
11 piezas de repuesto 18
11.1 Pedido de piezas de repuesto..... 18
11.2 Planos de piezas de repuesto..... 19
12 Diagrama de circuito eléctrico..... 23
13 Diagrama del circuito neumático 24
14 Declaración de conformidad de la UE 25

Machine Translated by Google

1 Introducción

Ha hecho una buena elección al comprar el compresor AIRCRAFT.

Lea atentamente las instrucciones antes de la puesta en marcha.

Instrucciones de funcionamiento.

Este es un componente importante y debe almacenarse cerca del compresor y ser accesible para todos los usuarios.

Esto proporciona información sobre la puesta en marcha adecuada, el uso previsto, así como el funcionamiento y mantenimiento seguros y eficientes del dispositivo.
presores.

Las instrucciones de funcionamiento le informan sobre la correcta puesta en marcha, el uso previsto y el funcionamiento y mantenimiento seguros y eficientes del compresor. Asimismo, le rogamos que respete las normas locales de prevención de accidentes y las normas generales de seguridad aplicables a la zona de funcionamiento del compresor.

Las ilustraciones incluidas en estas instrucciones de funcionamiento tienen como objetivo proporcionar una comprensión básica y pueden diferir del diseño real.

1.1 Derechos de autor

El contenido de estas instrucciones está protegido por derechos de autor y es propiedad exclusiva de Stürmer Maschinen GmbH. Su uso está permitido únicamente en el contexto del funcionamiento del compresor.

Cualquier uso que exceda lo aquí estipulado no está permitido sin el consentimiento por escrito del fabricante.
Distribución y reproducción de este documento,
El uso y la divulgación de su contenido están prohibidos a menos que se autoricen expresamente.

Las infracciones conllevarán responsabilidad por daños y perjuicios.

Para proteger nuestros productos, registramos marcas comerciales, patentes y derechos de diseño siempre que sea posible. Nos oponemos firmemente a cualquier infracción de nuestra propiedad intelectual.

1.2 Servicio al cliente

Póngase en contacto con su distribuidor especializado si tiene alguna pregunta sobre su compresor o necesita información técnica.

Estarán encantados de proporcionarle asesoramiento e información de expertos.

Austria:

Fabricación y comercialización de maquinaria para aeronaves GmbH

Gewerbestraße Ost 6
A-4921 Hohenzell
Teléfono: ++43 (0) 7752 70 929-0
Fax: ++43 (0) 7752 70 929-99
Correo electrónico: info@aircraft.at
Internet: www.aircraft.at

Alemania:

Stürmer Maschinen GmbH Dr.-

Robert-Pfleger-Str. 26 D-96103
Hallstadt

Servicio de reparación:

Fax: 0049 (0) 951 96555-111
Correo electrónico: service@stuermer-maschinen.de

Pedido de repuestos:

Fax: 0049 (0) 951 96555-119
Correo electrónico: ersatzteile@stuermer-maschinen.de

Siempre nos interesa la información y las experiencias que resultan de la aplicación práctica y que pueden ser valiosas para mejorar nuestros productos.

1.3 Limitación de responsabilidad

Toda la información e instrucciones del manual de funcionamiento se han recopilado teniendo en cuenta las normas y reglamentos aplicables, el estado de la técnica y nuestros muchos años de conocimiento y experiencia.

El fabricante no acepta ninguna responsabilidad por daños en los siguientes casos:

- Incumplimiento de las instrucciones de funcionamiento,
- Uso indebido,
- Utilización de personal no cualificado e incompetente,
- Alteraciones no autorizadas,
- Cambios técnicos,
- Uso de repuestos no autorizados.

El contenido real del envío puede diferir de las explicaciones e ilustraciones aquí descritas en el caso de diseños especiales, al utilizar opciones de pedido adicionales o debido a los últimos cambios técnicos.

Las obligaciones acordadas en el contrato de entrega, los términos y condiciones generales y el
Las condiciones de entrega del fabricante y la normativa legal vigente en el momento de la celebración del contrato.
Reglamentos.

2 Seguridad

Esta sección ofrece una visión general de todos los paquetes de seguridad importantes para la protección de las personas, así como Para un funcionamiento seguro y sin problemas. En los capítulos correspondientes se incluyen instrucciones de seguridad adicionales específicas para cada tarea.

Machine Translated by Google

2.1 Explicación de los símbolos

Instrucciones de seguridad

Las instrucciones de seguridad en este manual de instrucciones están marcadas con símbolos. Las instrucciones de seguridad se introducen mediante palabras de advertencia que indican las Exprese la magnitud del peligro.



¡PELIGRO!

Esta combinación de símbolo y palabra de advertencia indica una situación inmediatamente peligrosa que
Si no se evita, puede provocar la muerte o lesiones graves.

¡ADVERTENCIA!

Esta combinación de símbolo y palabra de advertencia indica una situación potencialmente peligrosa que, de no evitarse, provocará la muerte o lesiones graves.

¡PRECAUCIÓN!

Esta combinación de símbolo y palabra de advertencia indica una situación potencialmente peligrosa que podría provocar lesiones leves o menores si no se evita.

¡PELIGRO!

Esta combinación de símbolo y palabra de advertencia indica una situación potencialmente peligrosa que podría provocar daños materiales y medioambientales si no se evita.



¡AVISO!

Esta combinación de símbolo y palabra de advertencia indica una situación potencialmente peligrosa que podría provocar daños materiales y medioambientales si no se evita.



Consejos y recomendaciones

Este símbolo resalta consejos y recomendaciones útiles, así como información para un funcionamiento eficiente y sin problemas.

Para reducir los riesgos de lesiones personales y daños materiales, y para evitar situaciones peligrosas, deben seguirse las instrucciones que figuran en este manual de funcionamiento.
Deben observarse las instrucciones de seguridad.

2.2 Responsabilidad del operador

operador

El operador es la persona que maneja el compresor con fines comerciales o económicos, o que lo pone a disposición de un tercero para su uso o aplicación, y que asume la responsabilidad legal del producto para la protección del usuario, el personal o terceros durante su funcionamiento.

Obligaciones del operador

Si el compresor se utiliza en un entorno comercial, el operador está sujeto a obligaciones legales en materia de seguridad laboral. Por lo tanto, deben observarse las instrucciones de seguridad de este manual de instrucciones, así como las específicas del ámbito de aplicación del compresor.
Deben observarse las normas vigentes de seguridad, prevención de accidentes y protección del medio ambiente. En particular, se aplica lo siguiente:

- El operador debe conocer la normativa aplicable.
  El operador debe cumplir con las normas de seguridad laboral y realizar una evaluación de riesgos para identificar peligros adicionales derivados de las condiciones de trabajo específicas del lugar de instalación del compresor. Estos peligros deben reflejarse en las instrucciones de funcionamiento del compresor.

- El operador debe estar presente durante todo el proceso.
  Verifique el tiempo de funcionamiento del compresor para asegurarse de que las instrucciones de funcionamiento que ha creado cumplan con la normativa vigente y ajústelas si es necesario.

- El operador debe definir las responsabilidades para
  Regular y definir claramente la instalación, el funcionamiento, la resolución de problemas, el mantenimiento y la limpieza.

- El operador debe asegurarse de que todos
  Las personas que operen el compresor deben haber leído y comprendido estas instrucciones. Además, el operador debe capacitar al personal periódicamente e informarles sobre los riesgos.

- El operador debe proporcionar al personal lo necesario
  Proporcionar equipos de protección y exigir el uso de los equipos de protección requeridos.

Además, el operador es responsable de garantizar que el compresor se encuentre siempre en perfectas condiciones técnicas.
es. Por lo tanto, se aplica lo siguiente:

- El operador debe asegurarse de que se respeten los intervalos de mantenimiento descritos en estas instrucciones.

- El operador debe hacer revisar periódicamente todos los dispositivos de seguridad para comprobar su funcionamiento y que estén completos.

Machine Translated by Google

2.3 Requisitos de personal

Requisitos

Los diversos elementos descritos en esta guía
Las tareas imponen diferentes exigencias a las cualificaciones de las personas que las realizan.
Se les confía esto.

¡ADVERTENCIA!

¡El peligro surge de la falta de cualificación de las personas!

Las personas que no están debidamente cualificadas no pueden evaluar los riesgos que conlleva el manejo del compresor y se exponen a sí mismas y a otros al riesgo de sufrir lesiones graves o mortales.

- Todos los trabajos deben ser realizados únicamente por personal cualificado. Hazlo.
- Mantener fuera del lugar de trabajo a las personas que no estén suficientemente cualificadas.

Solo se permite la participación de personas que puedan realizar estas tareas de forma fiable. No se permite la participación de personas con un tiempo de reacción limitado, por ejemplo.
No se permite la entrada a quienes se encuentren bajo los efectos de drogas, alcohol o medicamentos.
Este manual de instrucciones especifica las cualificaciones del personal para las distintas tareas que se enumeran a continuación:

operador

El operador ha recibido instrucciones sobre las tareas que se le han asignado y los posibles peligros de una conducta indebida. El operador solo podrá realizar tareas que excedan el funcionamiento normal si así se especifica en estas instrucciones de operación y cuenta con su autorización expresa.

electricista

Gracias a su formación profesional, conocimientos y experiencia, así como a su conocimiento de las normas y reglamentos pertinentes, los electricistas cualificados son capaces de realizar trabajos en sistemas eléctricos y de reconocer y evitar de forma independiente los posibles peligros. El técnico electricista está específicamente capacitado para el entorno laboral en el que trabaja y conoce las normas y reglamentos pertinentes.

Personal especializado

Gracias a su formación profesional, conocimientos y experiencia, así como a su familiaridad con las normas y reglamentos pertinentes, el personal especializado es capaz de...
para llevar a cabo las tareas que se le asignen y para reconocer de forma independiente los peligros y riesgos potenciales.
evitar.

Fabricante

Ciertas tareas solo pueden ser realizadas por personal autorizado por el fabricante. Otro personal no está autorizado para realizarlas. Comuníquese con nuestro departamento de atención al cliente para coordinar la realización del trabajo necesario.

2.4 Equipos de protección individual

El equipo de protección individual (EPI) está diseñado para proteger a las personas de los riesgos para su seguridad y salud en el trabajo. El personal debe usar EPI durante las diversas tareas que se realizan con el compresor, tal como se detalla en las secciones correspondientes de estas instrucciones.

La siguiente sección explica el equipo de protección personal:



protección auditiva

Los protectores auditivos protegen los oídos de los daños auditivos. la causada por el ruido.



protección ocular

Las gafas de seguridad protegen los ojos de los escombros que salen disparados y de las salpicaduras de líquidos.



Protección respiratoria

La mascarilla antipolvo protege contra las partículas de polvo gruesas.



guantes protectores

Los guantes protectores protegen las manos de objetos con bordes afilados, así como de la fricción, las abrasiones o las lesiones más profundas.



Zapatos de seguridad

El calzado de seguridad protege los pies de lesiones por aplastamiento, caída de objetos y resbalones en superficies resbaladizas.



Ropa de trabajo

La ropa de trabajo es ropa ajustada con baja resistencia al desgarro.

Machine Translated by Google

2.5 Instrucciones generales de seguridad

- Respete las directrices y las normas de prevención de accidentes de la asociación de seguros de responsabilidad civil de los empleadores para el manejo de compresores y herramientas neumáticas.
- El compresor y/o el motor se calentarán durante el funcionamiento. Nunca toque el motor ni la bomba del compresor mientras estén en marcha.
- El aire producido por el compresor no debe ser aspirado. ser respirado.
- Utilice siempre una mascarilla respiratoria al pulverizar pinturas, productos químicos o al realizar trabajos de chorro de arena.
- Al utilizar herramientas neumáticas- Utilice siempre una mascarilla facial o antipolvo para evitar inhalar polvo peligroso o partículas suspendidas en el aire, como polvo de madera, polvo de cuarzo cristalino y polvo de amianto.
- Compruebe siempre que el compresor esté apagado antes de conectarlo a una fuente de alimentación.
- Antes de realizar trabajos de mantenimiento y ajuste: apague el compresor y desenchúfelo. Deje que el compresor se enfríe por completo. Libere el aire comprimido del contenedor y de las líneas de aire comprimido. ¡El contenedor y las líneas no deben estar presurizados!
- No utilice ropa suelta, corbatas ni joyas que puedan engancharse y ser arrastradas por las partes móviles. Para trabajar al aire libre, se recomienda usar guantes de goma y calzado antideslizante. Use una redecilla para el cabello para protegerlo si es largo.
- No se permite el acceso a la zona de trabajo a personas no autorizadas.
- Proteja el compresor, el cable de alimentación y la herramienta neumática correspondiente del calor, el aceite y los bordes afilados.

Utilice siempre un paño limpio para la limpieza. Nunca utilice líquido de frenos, gasolina, productos derivados del petróleo ni otros disolventes para limpiar el compresor.

- Compruebe las herramientas neumáticas antes de usarlas- Compruebe si el compresor está dañado.

Nunca deje el compresor sin supervisión. No abandone su puesto de trabajo hasta que el compresor se haya detenido por completo.

- No deje ninguna herramienta sin supervisión durante el funcionamiento. tumbado sobre el compresor.
- Utilice únicamente los accesorios adecuados y repuestos originales.
- El compresor no debe utilizarse bajo la lluvia ni en ambientes húmedos o mojados.
- Mantenga las aletas de refrigeración del compresor limpias y libres de objetos para evitar que se vea afectado el enfriamiento.

¡PRECAUCIÓN!
RIESGO DE LESIONES

Nunca dirija aire comprimido hacia personas o animales.

- Al soltar el acoplamiento rápido, sujete el extremo de la manguera de aire comprimido para evitar que la sobrepresión la arrastre.
- Antes de comenzar los trabajos de mantenimiento, el com- Deje que el compresor se enfríe.

2.6 Revisión de la seguridad operativa

¡PELIGRO!

Según el artículo 15 del Reglamento alemán sobre seguridad y salud en el trabajo (BetrSichV), una planta que requiera supervisión solo podrá ponerse en funcionamiento tras una inspección previa a la puesta en marcha. Asimismo, deberán realizarse inspecciones periódicas conforme al artículo 16 del BetrSichV. Dichas inspecciones deberán ser realizadas por un organismo de inspección acreditado o por una persona cualificada. Encontrará más detalles en el BetrSichV.

El recipiente a presión del compresor requiere inspección. El fabricante inspeccionó el recipiente a presión de acuerdo con la Directiva CE 2014/29/CE, en conjunto con el examen de tipo CE.
El compresor ha sido probado de acuerdo con el artículo 10 y la norma EN 286-1. Se incluye una copia de este certificado de tipo y/o declaración de conformidad con cada compresor.

El operador debe someter los componentes individuales a inspección a una revisión periódica por parte de un experto o una persona competente. La normativa operativa al respecto puede variar entre los Estados miembros de la UE.

Normativa sobre depósitos de aire comprimido en Alemania

Plazos de inspección

Los intervalos de inspección indicados son valores máximos. Estos deben ser verificados mediante la evaluación de riesgos/seguridad del operador. No se permite extender el período de inspección; el intervalo solo puede acortarse.

El producto presión-litro depende de los intervalos de inspección. Para calcularlo, se debe multiplicar la presión máxima admisible (PS) por el volumen del recipiente a presión (V).

Machine Translated by Google

Ejemplo:
Recipiente a presión = 75 l; presión máxima admisible = 13 bar
75 l x 13 bar = 975

Prueba	Periodo de revisión	Organización de pruebas
Antes de la puesta en marcha/ configuración	PS xV ≤ 200	persona competente
	con certificado de homologación arma PS xV ≤ 1000	persona competente
	PS xV >/=200	Órgano de control aprobado
Exterior Prueba **	Cada uno/todos 2 años	persona competente
examen interno **	Cada 5 años en PS xV ≤ 1000	persona competente
	*Cada 5 años en PS xV >/=1000	Órgano de control aprobado
Prueba de resistencia**	Cada 10 años PS xV ≤ 1000	persona competente
	*Cada 10 años PS xV >/=1000	Órgano de control aprobado

*El empleador debe notificar a la autoridad competente los intervalos de inspección respectivos dentro de los 6 meses posteriores a la puesta en servicio de la planta (§ 15 BetrSichV). **Las inspecciones externas pueden omitirse: a) para recipientes a presión según la sección 2.2 letra a de BetrSichV, a menos que sean calentados por fuego, por gases de escape o eléctricamente, y b) para recipientes a presión simples según la sección 2.2 letra d de BetrSichV. El intervalo para la prueba de resistencia puede extenderse a 15 años si se demuestra durante la inspección externa o interna que la planta puede operarse de forma segura. Esta demostración debe documentarse en la evaluación de riesgos. Tabla según BetrSichV (a 29 de marzo de 2017).

2.7 Marcas de seguridad en el compresor

El compresor lleva símbolos de seguridad:

1



2



Figura 1: Símbolos de seguridad:
1 Señal obligatoria: señal general de obligación, siga las instrucciones, use protección auditiva, desconecte el cable de alimentación
| 2 Señales de advertencia: conectar a tierra antes de usar, advertencia de tensión eléctrica, advertencia de superficie caliente

Los símbolos de seguridad dañados o faltantes en el compresor pueden provocar errores y daños materiales. Los símbolos de seguridad adheridos al compresor no deben retirarse.

Tenga en cuenta lo siguiente:

Las instrucciones de seguridad del compresor deben seguirse en todas las circunstancias.
Si las marcas de seguridad se desvanecen o se dañan durante la vida útil de la máquina, se deben colocar nuevas señales de inmediato.

En el momento en que las señales no sean inmediatamente reconocibles y comprensibles a primera vista, el compresor deberá ser retirado de servicio hasta que se coloquen las nuevas señales.

2.8 Dispositivos de seguridad

Válvula de seguridad

La válvula de seguridad se encuentra en el interruptor de presión o en la conexión. Cuando se alcanza el valor de seguridad, la válvula de seguridad se abre y libera el aire.

Una vez activada la válvula de seguridad, el operador debe apagar el compresor y solicitar una inspección por parte del personal de mantenimiento.

protector del motor

El compresor está equipado con un sistema de protección del motor que lo desconecta automáticamente en caso de sobrecarga.
Tras un periodo de enfriamiento suficiente y una vez eliminada la causa de la sobrecarga, se debe pulsar el interruptor de protección del motor y reiniciar el compresor.

2.9 Fichas de datos de seguridad

Las fichas de datos de seguridad para mercancías peligrosas pueden obtenerse a través de su distribuidor especializado o llamando al +49 (0)951/96555-0.

Los minoristas especializados pueden encontrar las fichas de datos de seguridad en el área de descargas del portal de socios.

3. Uso previsto

El compresor se utiliza exclusivamente para generar aire comprimido y para el funcionamiento de herramientas neumáticas.
El compresor solo debe aspirar y comprimir aire ambiente limpio, libre de polvo, seco y no contaminado.

El uso correcto también incluye el cumplimiento de todas las instrucciones de este manual.

Los compresores AIRBOY Silence son compresores de pistón con depósito de aire comprimido integrado, accionados por un motor eléctrico. Están diseñados para su venta y funcionamiento en la UE y en el territorio europeo.

Machine Translated by Google

3.1 Razonablemente previsible Mal uso

Cualquier uso que exceda el propósito previsto o cualquier otro uso se considera un uso indebido.

Entre los posibles usos indebidos se incluyen:

- Instalación de piezas de repuesto y uso de accesorios y materiales de funcionamiento no aprobados por el fabricante.

- Uso del compresor fuera del área descrita en el capítulo Los límites de rendimiento especificados en la sección "Datos técnicos" son... Zen.

- Uso del compresor sin la filtración adecuada en los sectores alimentario y médico, por ejemplo, para el llenado de bombonas de gas respiratorio.

- Trabajos de servicio realizados por personal no capacitado o no autónomo. Personal de Rized.

- Uso del compresor en espacios cerrados sin ventilación suficiente.

- Incumplimiento de la información contenida en este manual de instrucciones. gestión o incumplimiento de las instrucciones de funcionamiento para las herramientas neumáticas utilizadas.

- Uso del compresor en áreas donde En el aire hay sustancias agresivas o inflamables (el compresor de pistón no es a prueba de explosiones de serie).

- Hacer funcionar el compresor sin el dispositivo previsto Dispositivos de protección.

- No observar el desgaste y los daños Rastros de ung.

El uso indebido del compresor puede provocar situaciones peligrosas.

Stürmer Maschinen GmbH no se responsabiliza de las modificaciones constructivas y técnicas que pueda sufrir el compresor.

Se excluyen las reclamaciones de cualquier tipo por daños y perjuicios derivados de un uso indebido.
sénior

3.2 Riesgos residuales

Aunque se respeten todas las normas de seguridad y el compresor se utilice correctamente, persisten riesgos residuales, que se enumeran a continuación:

- La acumulación de calor en los componentes puede provocar quemaduras y otras lesiones.
- Daños auditivos por trabajar durante periodos prolongados en la máquina con protección auditiva defectuosa.
- Peligro de descarga eléctrica al utilizar cables de conexión o enchufes inadecuados.

- Riesgo de lesiones y daños materiales por piezas que salen disparadas o por la rotura de accesorios de las herramientas.

4 Datos técnicos

4.1 Tablas

AIRBOY Silencio	50 DE E	100 DE E
longitud	360 mm	405 mm
Ancho / Profundidad	355 mm	370 mm
Altura	310 mm	335 mm
Peso	11,1 kg	17,7 kg
Voltaje de conexión	230 V	230 V
Actuación motor de accionamiento	185 W	400 W
Consumo de energía	280 W	680 W
Clase de eficiencia del motor 65%		60%
Velocidad del motor	1400 minutos	1400 minutos
Entrega	260 W	600 W
Ciclo de trabajo motor de accionamiento	70%	70%
Clase de protección	IP 23	IP 23
Corriente nominal	1.3 A	3.0 A
Comenzando actual	1.1 A	2.6 A
Longitud del cable de conexión: 1,8 m		1,8 m
Capacidad de entrada aprox.	49 l/min	103 l/min
Capacidad de llenado a aproximadamente 6 bares.	28 l/min	55 l/min
Presión máxima	8 bares	8 bares
Contenido del contenedor	4 litros	4 litros
Número de cilindros	2	2
Nivel de potencia sonora LW	69 dB(A)	71 dB(A)
Nivel de presión sonora Lp	58 dB(A)	60 dB(A)
Salida de aire	1/4"	1/4"

Machine Translated by Google

AIRBOY Silencio	111 DE E	150 DE E
longitud	370 mm	405 mm
Ancho / Profundidad	355 mm	395 mm
Altura	330 mm	355 mm
Peso	16.4	18,4 kg
Voltaje de conexión	230 V	230 V
Actuación motor de accionamiento		485 W
Consumo de energía	680 W	750 W
Entrega	600 W	727 Oeste
Velocidad del motor	1400 minutos	1400 minutos
Ciclo de trabajo motor de accionamiento	70%	70%
Clase de protección	IP 23	IP 23
Corriente nominal	3 A	3.6 A
Comenzando actual	9 A	3.3 A
Longitud del cable de conexión: 1,8 m		1,8 m
En total consumo de energía	2.6 A	
En total Valor de conexión	3.0 A	
Capacidad de entrada aprox.	111 l/min	128 l/min
Capacidad de llenado a 6 bar aprox.	60 l/min	60 l/min
Presión máxima	8 bares	8 bares
Contenido del contenedor	6 litros	8 litros
Número de cilindros	2	2
Nivel de potencia sonora LW	69 dB(A)	73 dB(A)
Nivel de presión sonora Lp	59 dB(A)	62 dB(A)
Salida de aire	1/4"	1/4"

AIRBOY Silencio	221 DE E
longitud	370 mm
Ancho / Profundidad	355 mm
Altura	330 mm
Peso	16,4 kg
Voltaje de conexión	230 V
Consumo de energía	1130 W
Entrega	900 W
Velocidad del motor	2800 minutos
Ciclo de trabajo del motor de accionamiento: 70%	
Clase de protección	IP 23
Corriente nominal	5.5 A
Comenzando actual	16 A
Longitud del cable de conexión	1,8 m
Consumo total de energía	5.0 A
Carga total conectada	5.5 A
Capacidad de entrada aprox.	221 l/min
Capacidad de llenado a 6 bar aprox.	110 l/min
Presión máxima	8
Contenido del contenedor	6
Número de cilindros	2
Nivel de potencia sonora LW	78 dB(A)
Nivel de presión sonora Lp	67 dB(A)
Salida de aire	1/4"

4.2 Placa tipográfica

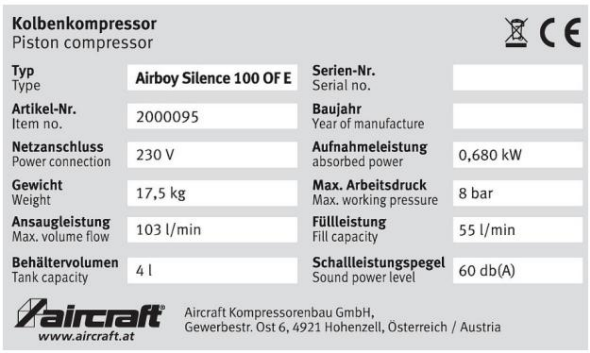

Fig. 2: Placa de características AIRBOY Silence 100 OF E

Machine Translated by Google

5. Transporte, embalaje, almacenamiento

5.1 Entrega y transporte

entrega

Al recibir el compresor, inspecciónelo para detectar cualquier daño visible durante el transporte. Si el compresor presenta algún daño, debe informarlo inmediatamente a la empresa de transporte o al distribuidor.

Compruebe que el compresor esté completo y que todas las piezas incluidas en la entrega estén presentes.

transporte

¡PRECAUCIÓN!

Riesgo de lesiones por vuelco y caída.
desde equipos como carretillas elevadoras, transpaletas o vehículos de transporte.
Utilice únicamente equipos de transporte y dispositivos de elevación que puedan soportar el peso total.

Transporte inadecuado de dispositivos individuales, dispositivos no asegurados, embalados o sin embalar, Apilar objetos uno encima del otro o uno al lado del otro es propenso a accidentes y puede causar daños o fallos de funcionamiento, por lo que no asumimos ninguna responsabilidad ni ofrecemos ninguna garantía.

Trasladar la mercancía, asegurada para evitar que se mueva o vuelque, hasta el lugar de instalación utilizando una carretilla elevadora de tamaño adecuado.

El compresor solo debe transportarse con el motor apagado y desconectado de la fuente de alimentación. El contenedor no debe presurizarse durante el transporte.

5.2 Embalaje

Conserva el embalaje por si te mudas, o al menos durante el periodo de garantía.

Todos los materiales de embalaje y los elementos auxiliares de embalaje utilizados para el compresor son reciclables y En principio, deben reciclarse.

Los componentes del embalaje de cartón deben triturarse y depositarse en el contenedor de papel usado.

Las películas están hechas de polietileno (PE) y las partes de amortiguación de poliestireno (PS). Estos materiales deben llevarse a un centro de reciclaje o a la empresa responsable de la gestión de residuos.

5.3 Almacenamiento

Guarde el compresor completamente limpio en un lugar seco, limpio y libre de heladas.

No almacene ni transporte el compresor sin protección al aire libre ni en ambientes húmedos.

6. Descripción del dispositivo

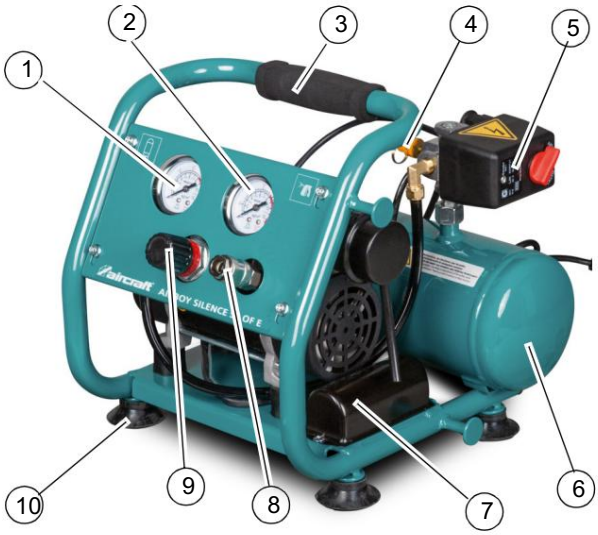

Figura 3: AIRBOY Silence 50 DE E

1 Manómetro para la presión del contenedor
2 Presión de muestreo del manómetro
3 asas de transporte
4 válvulas de seguridad
5 pulsadores con interruptor de encendido/apagado
6 calderas
7 condensadores
8. Extracción de aire comprimido
9 reguladores de presión para la presión de extracción
10 Soportes

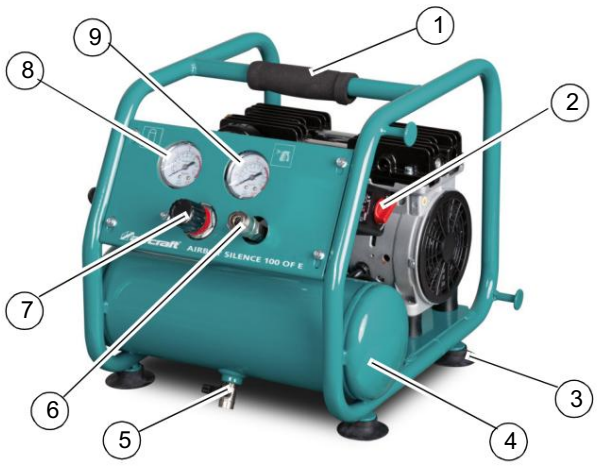

Figura 4: AIRBOY Silence 100 DE E

1 asa de transporte
2 pulsadores con interruptor de encendido/apagado
3 Soportes
4 calderas
5 Válvula de drenaje (drenaje)
6. Extracción de aire comprimido
7 reguladores de presión para la presión de extracción
8 manómetros para la presión de contenedores
9 Presión de extracción del manómetro

Machine Translated by Google



Figura 5: AIRBOY Silence 150 DE E

1 asa de transporte
2 acoplamientos de extracción
3 calderas
4 soportes
5 Válvula de drenaje (drenaje)
6 Presión de extracción del manómetro
7 manómetros para la presión de contenedores
8 reguladores de presión para la presión de extracción

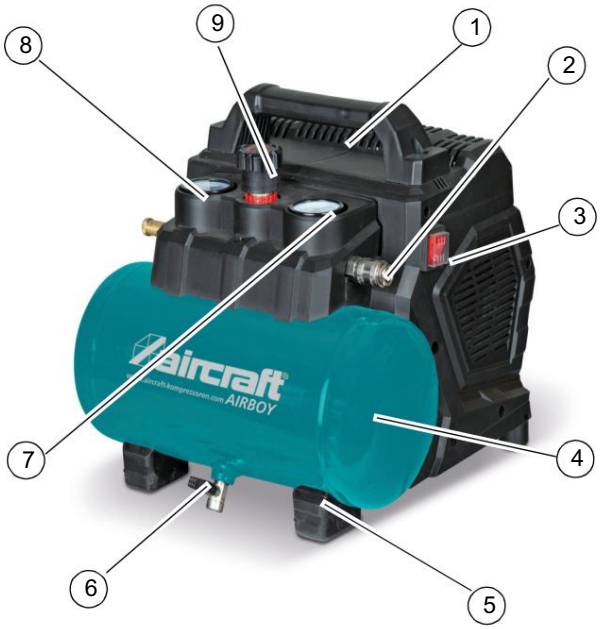

Figura 6: AIRBOY Silence 111 OF E / AIRBOY Silence 221 OF E

1 asa de transporte
2 acoplamientos de extracción
3 interruptores de encendido/apagado
4 calderas
5 Soporte
6 Válvula de drenaje (drenaje)
7 Presión de extracción del manómetro
8 manómetros para la presión de contenedores
9 reguladores de presión para la presión de extracción

7 Operación

¡PELIGRO!

- Antes de poner en marcha el compresor, asegúrese de leer la sección "Seguridad", en particular el capítulo 2.6 "Comprobación de la seguridad operativa".
- ¡El compresor solo puede funcionar dentro del rango de temperatura permitido de +5 °C a +40 °C!
- ¡No sobrecargue el compresor! El compresor Utilice el sistema únicamente dentro del rango de rendimiento especificado en los datos técnicos.
- Debe mantenerse siempre una distancia de al menos 4 metros entre el compresor y la zona de trabajo. para conservar.
- Accione el compresor exclusivamente por el asa de transporte. debido a y llevar.
- El compresor está diseñado para un funcionamiento intermitente. Para garantizar un funcionamiento sin problemas, el ciclo de trabajo no debe superar el 70 por ciento. Por ejemplo, si va a pintar durante 10 minutos, el compresor no debería funcionar durante más de 7 minutos. No haga funcionar el compresor durante más de 15 minutos.
- Para apagar el compresor, utilice únicamente el interruptor de encendido/apagado. Nunca utilice el Apague el dispositivo desconectándolo.
- Desenchufe siempre el cable de alimentación y desconecte las herramientas neumáticas del compresor antes de transportarlas.

¡ADVERTENCIA!

¡Peligro!

Existe riesgo de lesiones para el operador y otras personas si no se respetan las siguientes normas.

El compresor solo puede ser operado por personal capacitado y con experiencia. Las demás personas deben mantenerse alejadas del área de trabajo durante su funcionamiento.

- Tanto los dispositivos de seguridad como las cubiertas protectoras deben funcionar correctamente.

Evite encender y apagar el compresor repetidamente en rápida sucesión, ya que esto puede dañar el motor.

- Las herramientas neumáticas conectadas deben estar diseñadas para la presión de salida del compresor o funcionar con un reductor de presión.

Se debe usar el siguiente equipo de protección personal cuando se trabaje en el compresor:



La explicación de los pictogramas se encuentra en el capítulo 2.4 “Equipos de protección individual”.

Machine Translated by Google

protector del motor

El compresor está equipado con un sistema de protección del motor que interrumpe automáticamente el suministro eléctrico en caso de sobrecarga. Si la protección del motor activa una parada forzada, desconecte el compresor de la red eléctrica y espere a que se enfríe (aproximadamente de 5 a 20 minutos) antes de pulsar el interruptor de protección del motor y volver a conectar el compresor.
Ponga en marcha el compresor. Antes de encenderlo, elimine la causa de la sobrecarga. Si el compresor no arranca, póngase en contacto con un centro de servicio autorizado.



Figura 7: Interruptor de protección del motor

7.1 Configuración

Diseñe el área de trabajo alrededor del compresor de acuerdo con las normas de seguridad locales. El área de trabajo para operación, mantenimiento y reparación no debe estar obstruida.

Requisitos para la ubicación de la instalación:

- Seco, libre de polvo,
- Fresco, bien ventilado, protegido de las heladas,
- Superficie nivelada y firme

¡AVISO!

Coloque siempre el compresor a una distancia mínima de 50 cm de cualquier obstáculo que pueda obstruir el flujo de aire y, por lo tanto, la refrigeración.

¡PELIGRO!

- Asegure el compresor para evitar que se vuelque y se deslice.

- Garantizar un fácil acceso a los controles y dispositivos de seguridad.

Coloque el compresor en un lugar cuya
Su tamaño permite mantener la temperatura de la habitación a un nivel máximo.
para mantener los 40°C mientras el compresor está en funcionamiento.

Utilice el compresor únicamente sobre una superficie firme y nivelada. Si la pendiente es inevitable, no debe superar los 15°.

7.2 Conexión eléctrica

¡PELIGRO!

A bajas temperaturas, por debajo de +5°C, el motor puede arrancar debido a la rigidez.

El contacto con componentes con tensión supone un riesgo inmediato de descarga eléctrica.

- Trabajar en el sistema eléctrico únicamente mediante
  Haz que lo hagan electricistas cualificados.

- ¡La adaptación del suministro eléctrico a las directrices vigentes en el país de uso correspondiente solo podrá ser realizada por un electricista cualificado!

- Utilice el compresor únicamente en un ambiente seco.

- El compresor solo debe conectarse directamente a una toma de corriente. Si se utiliza un cable, podría dañarse.
  Si se utiliza un tambor para cables, la sección transversal del cable debe corresponder al consumo de energía del motor. Se requiere una sección transversal mínima de 2,5 mm² para una longitud de cable de 10 metros. El cable debe desenrollarse completamente del tambor debido a la resistencia de la línea y la caída de tensión.

- El cable de alimentación debe colocarse de forma que no interfiera con el funcionamiento y no pueda dañarse.

7.3 Encendido

Paso 1: Compruebe si la tensión de red del Span-
La información corresponde a la clasificación que figura en la placa de características. Cierre la comunicación.
compresor conectado a la fuente de alimentación.

Paso 2: Cierre la válvula de ventilación en la parte posterior del compresor.



Figura 8: Válvula de ventilación

Machine Translated by Google

Paso 3: Conecte la manguera de aire comprimido a la conexión de aire comprimido del compresor.



Figura 9: Conexión de aire comprimido

Paso 4: Encienda el dispositivo usando el interruptor de encendido/apagado.

Interruptor. Se recomienda hacer funcionar el aparato hasta que se alcance la presión máxima de la caldera y el aparato se apague.

Se apaga automáticamente. Solo entonces debería

Se pueden conectar las herramientas neumáticas que se deseen.

50, 100 y 150 DE E

111 y 121 de E



Figura 10: Interruptor de encendido/apagado

Paso 5: En el primer arranque, deje que el compresor funcione durante aproximadamente 15 minutos con la válvula de drenaje (Fig. 8) abierta.

Paso 6: Cierre el desagüe y compruebe si el compresor está cargando el depósito y se detiene en Pmax (la presión máxima se muestra en el manómetro).

El interruptor de encendido/apagado activa el presostato. El presostato enciende o apaga el compresor según la presión alcanzada en el depósito.

El compresor funciona automáticamente, se detiene cuando alcanza la presión máxima y luego se reinicia.

la que se produce cuando se alcanza la presión de arranque.

7.4 Ajuste de la presión de trabajo

¡PELIGRO!

No se debe superar la presión máxima de la herramienta conectada.

El ajuste de la presión de trabajo debe realizarse con la herramienta conectada y en funcionamiento para poder establecer la presión de trabajo real requerida.

La presión de trabajo se ajusta mediante el regulador de presión (Fig. 11) y se lee en el manómetro. La presión se extrae a través del acoplamiento.

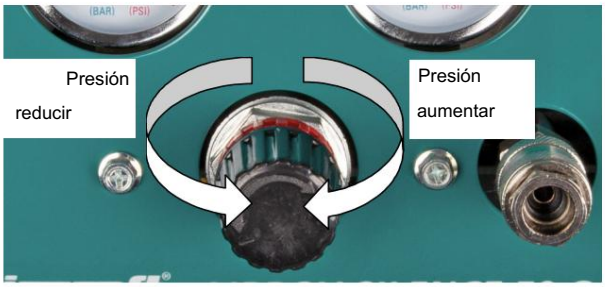

Figura 11: Ajuste de la presión de trabajo

Se recomienda restablecer la presión a cero después de usar el dispositivo. Compruebe siempre la presión al usar herramientas neumáticas.

la presión de aplicación óptima.

7.5 Interruptor de presión

Debido a la interacción térmica (frío, calor) y a las vibraciones del compresor, el ajuste del interruptor de presión puede variar.

Si es necesario, solicite al servicio de atención al cliente que ajuste el interruptor de presión.

¡PELIGRO!

Apague siempre el compresor antes de realizar este ajuste.

El interruptor de presión debe estar desactivado antes de ajustar la presión. El ajuste de presión solo es posible con el interruptor de presión instalado y el dispositivo presurizado.

Machine Translated by Google

7.6 Apagado

Paso 1: Encienda el compresor usando el botón ON/
Apague el interruptor de encendido mediante el botón pulsador y desconecte el cable de alimentación de la toma de corriente.

Paso 2: Coloque un recipiente de recolección debajo del
Válvula de drenaje de
condensado. Abra la válvula de drenaje de condensado para vaciar el recipiente a presión y reducir la presión de la caldera.

Paso 3: Cierre la válvula de drenaje de condensado.

8 Mantenimiento, cuidado y reparación/ reparar

8.1 Mantenimiento y cuidado

¡PELIGRO!

Todos los trabajos en sistemas eléctricos y neumáticos solo podrán ser realizados por personal cualificado, formado y familiarizado con los riesgos asociados.

Respete los intervalos de inspección de los recipientes a presión (véase más abajo).
Capítulo “Verificación de la seguridad operativa”).
Tras cualquier trabajo de mantenimiento, revisión o reparación, compruebe que todas las cubiertas y dispositivos de protección estén correctamente colocados en el compresor y que no haya herramientas dentro ni en la zona de trabajo del mismo. Si algún dispositivo de protección está dañado, notifique a su distribuidor o al servicio de atención al cliente.

A diario

- Compruebe que las líneas de aire comprimido no estén dañadas antes de comenzar cualquier trabajo y sustitúyalas si es necesario.

Compruebe que todos los tornillos, especialmente los de la culata y el bastidor, estén bien apretados. Vuelva a apretar los tornillos del cilindro cuando el compresor esté caliente.

- Compruebe si se ha acumulado polvo dentro de la carcasa. Si es necesario, cambie el lugar de funcionamiento.

- Compruebe si el compresor presenta signos inusuales de desgaste. Ruido y vibraciones.
- Drene la condensación.
  Coloque un recipiente debajo del tapón de drenaje de condensado ubicado en la parte inferior del recipiente a presión y ábralo. Ciérrelo.
  Sustituya el tornillo de drenaje del condensado una vez que solo salga aire limpio, sin condensación.
  Para realizar este trabajo es necesario usar guantes de protección.
  Se recomienda utilizar un recipiente poco profundo para recoger la condensación.

Semanalmente:

- Limpie todos los componentes, como por ejemplo: cilindro-
  Cabezal, motor, ventilador, completamente.

Limpie el filtro de aire abriéndolo, retirando el elemento filtrante y limpiándolo a fondo. Los filtros desgastados o sucios deben reemplazarse.
ser reemplazado.

Mensual:

- Compruebe si hay posibles fugas de aire en el compresor.

Trimestralmente o cada 300 horas:

- Compruebe si el depósito de aire presenta corrosión u otros daños.
- Reemplazar el filtro de aire

8.2 Prueba de funcionamiento de la válvula de seguridad

La válvula de seguridad debe accionarse periódicamente (aproximadamente cada 6 meses) para garantizar su correcto funcionamiento. El requisito está funcionando correctamente.

Versión A (válvula de seguridad con anillo)

Abra la válvula de seguridad (Fig. 12) tirando brevemente del anillo hacia afuera hasta que escape el aire comprimido y, a continuación, suéltelo (el recipiente a presión debe estar bajo presión).

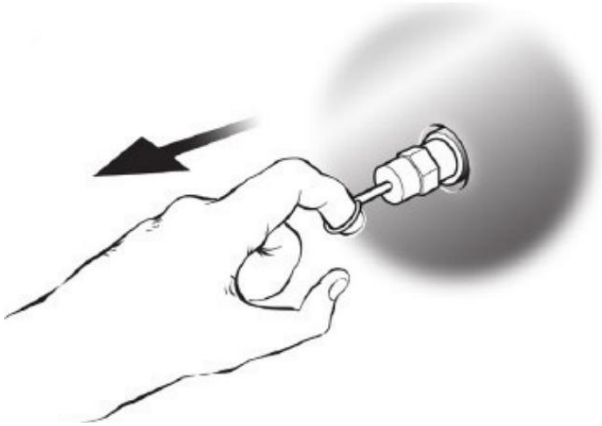

Figura 12: Válvula de seguridad versión A

Versión B (válvula de seguridad con abrazadera)

Abra la válvula de seguridad (Fig. 13) tirando brevemente de la abrazadera hacia afuera hasta que escape el aire comprimido y, a continuación, suéltela (el recipiente a presión debe estar presurizado).

Machine Translated by Google

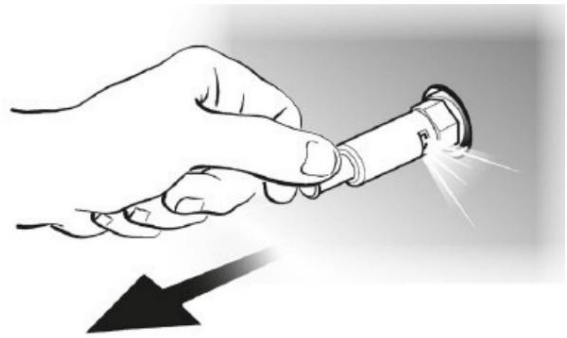

Figura 13: Válvula de seguridad versión B

Versión C (válvula de seguridad con tuerca anular)

Abra la válvula de seguridad (Fig. 14) girando la tuerca anular hasta que quede completamente suelta.

A continuación, apriete la tuerca anular con la fuerza suficiente. Aplique fuerza hasta que escape el aire comprimido. Luego, suelte la tuerca anular, deslícela de nuevo sobre el extremo roscado y vuelva a enroscarla (el recipiente a presión debe estar presurizado).

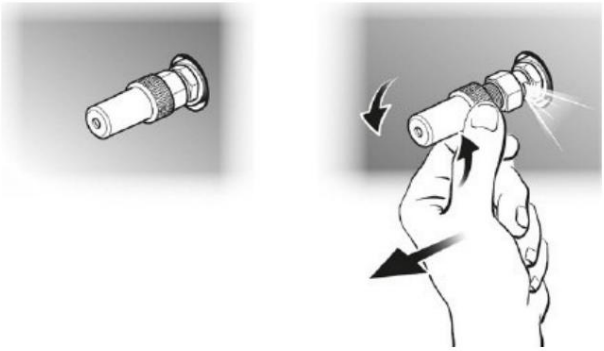

Figura 14: Válvula de seguridad versión C

Una vez activada la válvula de seguridad, el operador debe apagar el compresor y solicitar una inspección por parte del personal de mantenimiento.

8.3 Reparación

¡PELIGRO!

Las labores de mantenimiento solo podrán ser realizadas por un taller especializado o por profesionales cualificados. El mantenimiento de equipos eléctricos solo podrá ser realizado por electricistas cualificados o bajo la supervisión y dirección de un electricista cualificado.

Aircraft Compressors no acepta ninguna responsabilidad ni ofrece garantía alguna por daños o fallos de funcionamiento.
como consecuencia de no seguir estas instrucciones de funcionamiento.
Utilice únicamente materiales impecables para las reparaciones.
y herramientas adecuadas, repuestos originales o piezas de serie expresamente aprobadas por Aircraft Compressors.

8.4 Información sobre el cliente técnico el servicio

Las reparaciones cubiertas por la garantía deben ser realizadas exclusivamente por técnicos autorizados por nosotros. Utilice únicamente repuestos originales.

Para consultas o pedidos, indique siempre el TIPO, el AÑO DE FABRICACIÓN y el NÚMERO DE ARTÍCULO de su compresor.
Toda esta información se encuentra en la placa de identificación del compresor.

Machine Translated by Google

9 Tabla de fallos

Perturbación	Posible causa	recurso
El compresor no se enciende.	1. El enchufe no está conectado. 2. Se ha alcanzado la presión de corte en el contenedor.	1. Compruebe el enchufe; conéctelo si es necesario. 2. Continúe operando la herramienta neumática. El compresor arranca automáticamente cuando la presión en el depósito ha descendido hasta la presión de encendido.
El aire comprimido no llega a la herramienta neumática.	1. El reductor de presión está apagado. 2. No hay presión en el recipiente.	1. Encienda el reductor de presión. 2. Encienda el compresor.
El compresor se está sobrecalentando.	1. Filtro de aire obstruido. 2. El compresor está sucio. 3. Presión demasiado alta. 4. Tiempo de funcionamiento excesivo del compresor.	1. Limpie o reemplace el filtro. 2. Limpie el compresor. 3. Reduzca la presión de funcionamiento. 4. Reduzca el tiempo de funcionamiento. El ciclo de trabajo no debe superar el 70%.
El compresor arranca y se detiene desigual.	1. Fugas en el sistema de aire. 2. El diferencial del interruptor de presión está configurado demasiado bajo. 3. Válvulas del compresor defectuosas. 4. El rendimiento del compresor es insuficiente. 5. Se ha activado la protección contra sobrecarga.	1. Revisa el sistema de aire. 2. Compruebe el interruptor de presión. 3. Compruebe las válvulas y sustitúyalas si es necesario. 4. Utilice un compresor más potente. 5. Deje que el compresor se enfríe durante aproximadamente 20 minutos. antes del reinicio.
Potencia de salida insuficiente y baja presión de salida.	1. Filtro de aire obstruido. 2. Fugas en el sistema de aire. 3. La válvula de drenaje está abierta. 4. Manómetro defectuoso. 5. Junta de culata dañada. 6. Interruptor de presión defectuoso. 7. Válvulas defectuosas. 8. Pistón dañado.	1. Limpie o reemplace el filtro. 2. Compruebe y selle el sistema de aire. 3. Cierre la válvula de drenaje. 4. Reemplace el manómetro. 5. Reemplace la junta. 6. Reemplace el interruptor de presión. 7. Compruebe las válvulas y sustitúyalas si es necesario. 8. Revise los pistones y reemplácelos si es necesario.
Inusual Ruidos en el compresor.	1. Válvulas del compresor sueltas o rotas. 2. Baja presión en la válvula de retención.	1. Revise y reemplace las piezas desgastadas. o válvulas defectuosas. 2. Limpie o reemplace la parte posterior. válvula de impacto.
Vibración excesiva.	1. El motor está suelto. 2. Presión de salida excesiva. 3. Afloja los pies. 4. Piezas desgastadas en el compresor.	1. Apriete los tornillos de montaje del motor. 2. Reduzca la presión de funcionamiento. 3. Compruebe los pies y ajústelos si es necesario. 4. Revise el compresor y repárelo si es necesario.
Construcción de compresores Sin presión.	1. La válvula de seguridad tiene una fuga. 2. La válvula de drenaje está abierta. 3. Fuga de aire en el compresor. 4. El filtro de aire está sucio.	1. Reemplace la válvula de seguridad. 2. Cierre la válvula de drenaje. 3. Localice y selle la fuga de aire. 4. Limpie o reemplace el filtro.
El motor se cala.	1. Válvula de retención defectuosa. 2. Válvulas defectuosas.	1. Reemplace la válvula de retención. 2. Compruebe las válvulas y sustitúyalas si es necesario.

Machine Translated by Google

10 Eliminación, reciclaje de

dispositivos antiguos

En aras de la protección del medio ambiente, se debe tener cuidado de garantizar que todos los componentes de la máquina se desechen únicamente a través de los canales designados y aprobados.

10.1 Retirada del servicio

Los equipos en desuso deben ser retirados de servicio de forma inmediata y profesional para evitar un uso indebido posterior y que pongan en peligro el medio ambiente o a las personas.

Deseche todos los fluidos operativos que sean peligrosos para el medio ambiente procedentes del antiguo dispositivo.

- Si es necesario, divida el dispositivo en partes manejables y ver- Desmontar conjuntos y componentes valiosos.
- Los componentes del equipo y los materiales operativos necesarios para este fin. Eliminar a través de las vías de eliminación designadas.

10.2 Eliminación de lubricantes

El fabricante del lubricante proporciona las instrucciones para la eliminación de los lubricantes utilizados.
Si es necesario, solicite las fichas técnicas específicas del producto.

10.3 Eliminación de aparatos eléctricos

Los aparatos eléctricos contienen diversos materiales reciclables, así como componentes perjudiciales para el medio ambiente.

Estos componentes deben desecharse por separado y correctamente. En caso de duda, póngase en contacto con su servicio local de gestión de residuos.

Para su procesamiento, puede ser necesario solicitar la ayuda de una empresa especializada en la eliminación de residuos.

10.4 Eliminación a través de puntos de recogida municipales

Eliminación de equipos eléctricos y electrónicos usados (Aplicable en los países de la Unión Europea y otros países europeos con

un sistema de recolección separado para estos dispositivos).



El símbolo en el producto o su embalaje indica que este producto no debe desecharse como basura doméstica común, sino que debe llevarse a un punto de recogida para el reciclaje de aparatos eléctricos y electrónicos. Al contribuir a la correcta eliminación de este producto, usted protege el medio ambiente y la salud de sus conciudadanos. Una eliminación inadecuada pone en peligro el medio ambiente y la salud.

El reciclaje de materiales ayuda a reducir el consumo de materias primas. Para obtener más información sobre el reciclaje de este producto, póngase en contacto con su ayuntamiento, la empresa municipal de gestión de residuos o la tienda donde lo adquirió.

Machine Translated by Google

11 piezas de repuesto



¡PELIGRO!

¡Riesgo de lesiones por usar repuestos incorrectos!

El uso de piezas de repuesto incorrectas o defectuosas puede crear riesgos para el operario y provocar daños y averías.

- Solo se utilizan repuestos originales del fabricante.
  Utilice únicamente piezas de repuesto aprobadas por el fabricante o por el proveedor.
- En caso de duda, contacte siempre con el fabricante.
  animales.



Consejos y recomendaciones

La garantía del fabricante quedará anulada si se utilizan piezas de repuesto no autorizadas.

11.1 Pedido de piezas de repuesto

Las piezas de repuesto se pueden obtener a través del distribuidor autorizado.

Por favor, proporcione la siguiente información clave al realizar consultas o pedidos de repuestos:

- Tipo de dispositivo
- Número de artículo
- Número de plano de piezas de repuesto
- Número de posición
- Año de construcción
- Multitud
- método de envío deseado (correo postal, flete, marítimo, aéreo, Expresar)
- Dirección de envío

Pedidos de repuestos sin la información anterior
Estos factores no se pueden tener en cuenta. Si no se especifica ningún método de envío, este quedará a discreción del proveedor.

La información sobre el tipo de dispositivo, el número de artículo y el año de fabricación se puede encontrar en la placa de características, que está adherida al compresor.

Ejemplo:

Es necesario pedir el ventilador para el compresor AIRBOY Silence 50 OF E. El ventilador se encuentra en la posición número 24 del diagrama de repuestos.

Al solicitar piezas de repuesto, envíe una copia del dibujo de las piezas de repuesto con el componente (rueda del ventilador) y el número de posición (24) marcados al distribuidor autorizado y proporcione la siguiente información:

Tipo de dispositivo:	compresor de pistón AIRBOY Silencio 50 DE E
Número de artículo:	2000085
Número de posición:	24

El número de artículo de su dispositivo:

AIRBOY Silencio 50 DE E	2000085
AIRBOY Silencio 100 DE E	2000095
AIRBOY Silencio 111 DE E	2000106
AIRBOY Silencio 150 DE E	2000150
AIRBOY Silencio 221 DE E	2000206

Los siguientes dibujos tienen como objetivo ayudarle a identificar las piezas de repuesto necesarias en caso de que requiera asistencia técnica.

Machine Translated by Google

11.2 Planos de piezas de repuesto

Diagrama de piezas de repuesto AIRBOY Silence 50 OF E

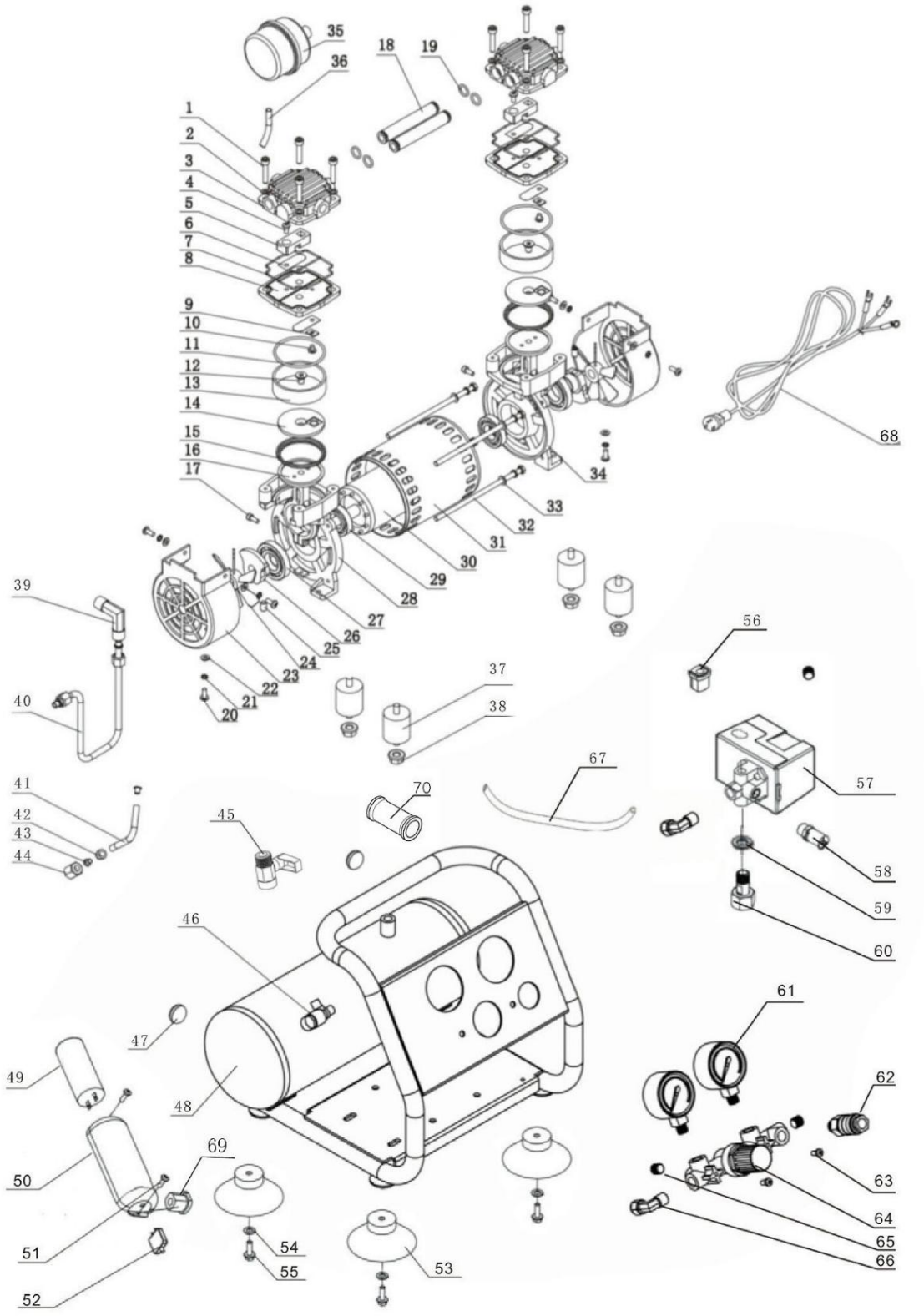

Fig. 15: Dibujo de piezas de repuesto AIRBOY Silence 50 OF E

Machine Translated by Google

Diagrama de piezas de repuesto AIRBOY Silence 100 OF E

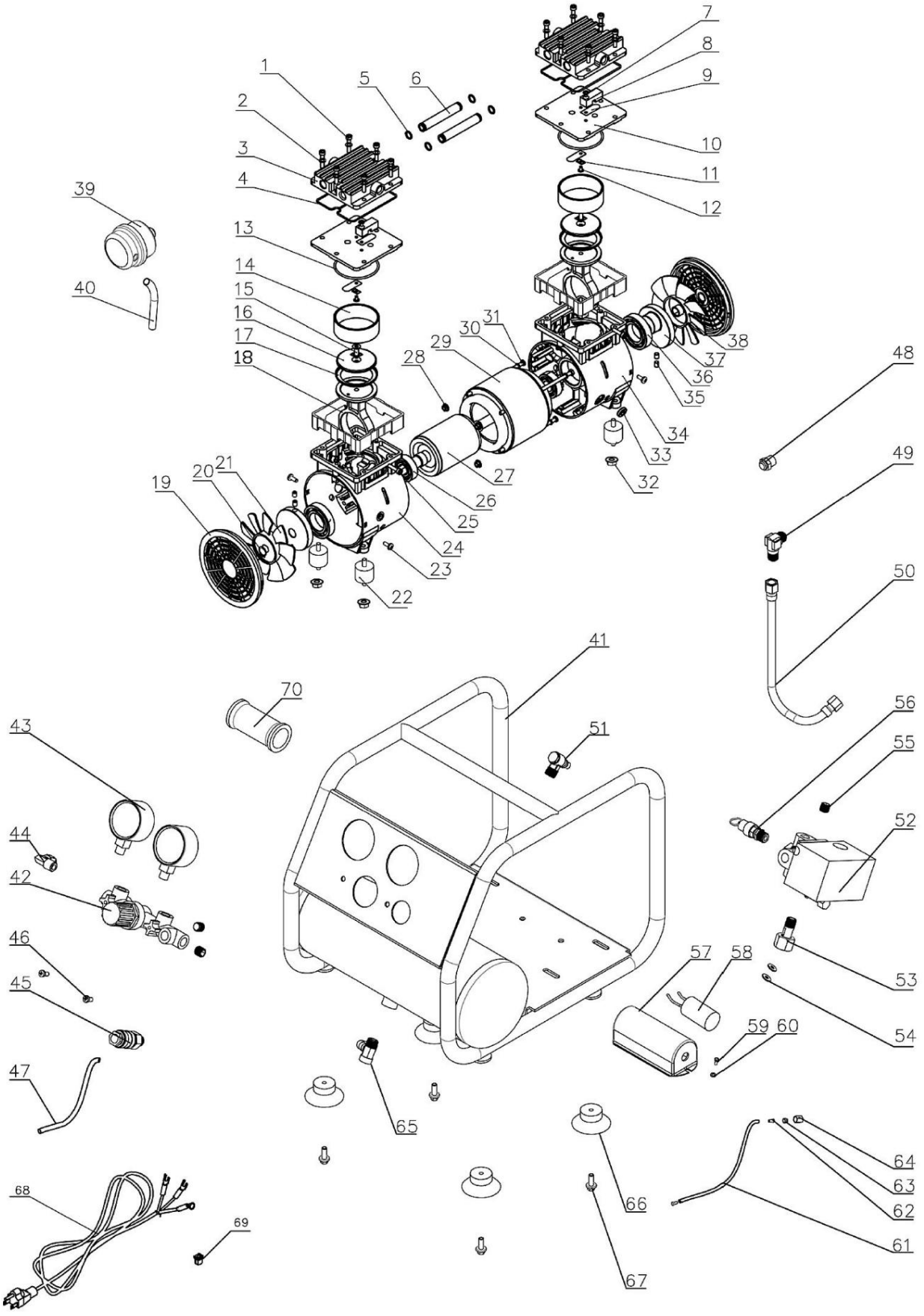

Fig. 16: Dibujo de piezas de repuesto AIRBOY Silence 100 OF E

Machine Translated by Google

Diagrama de piezas de repuesto AIRBOY Silence 150 OF E

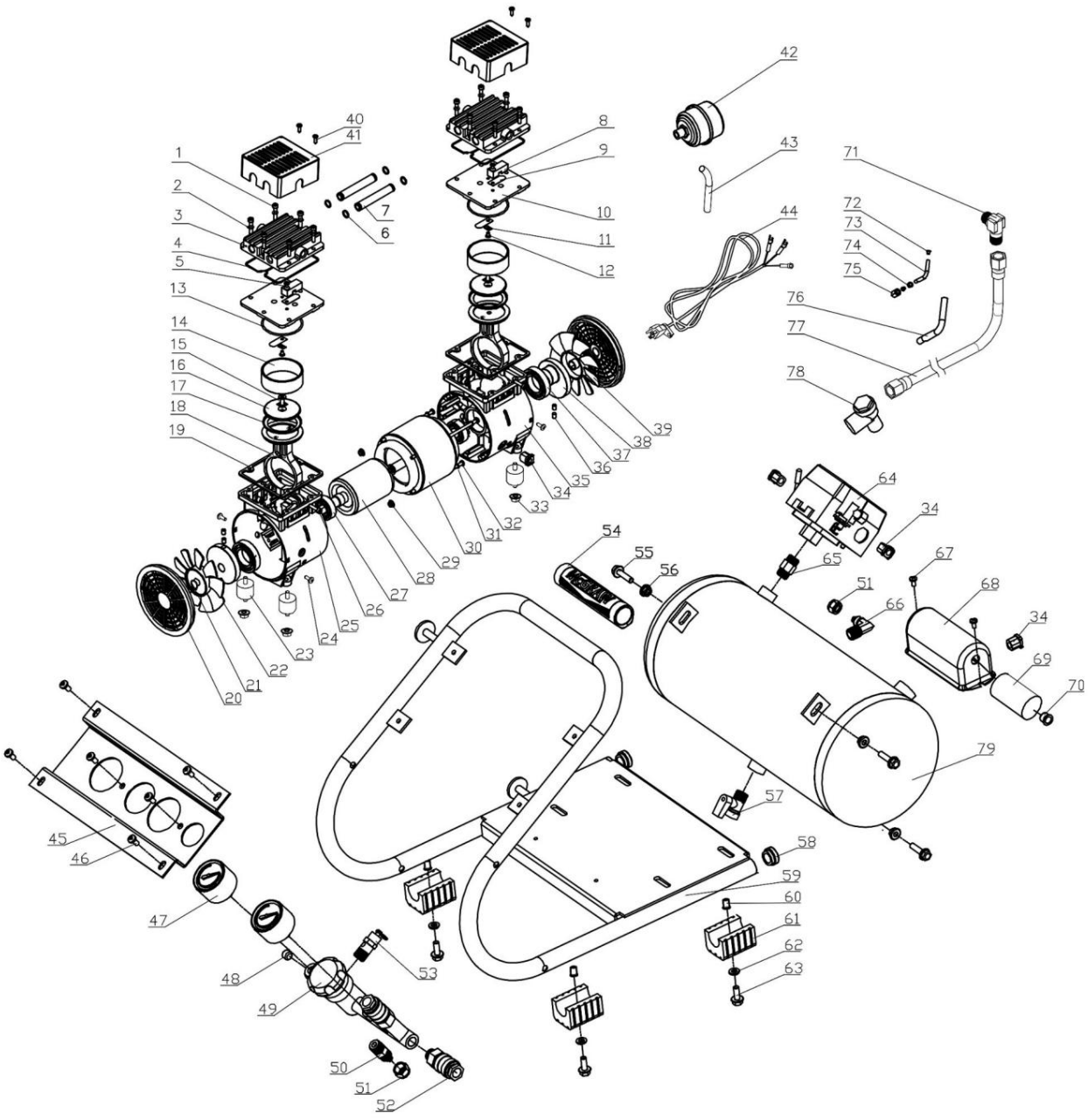

Fig. 17: Dibujo de piezas de repuesto AIRBOY Silence 150 OF E

Machine Translated by Google

Diagrama de piezas de repuesto AIRBOY Silence 111 OF E y 221 OF E

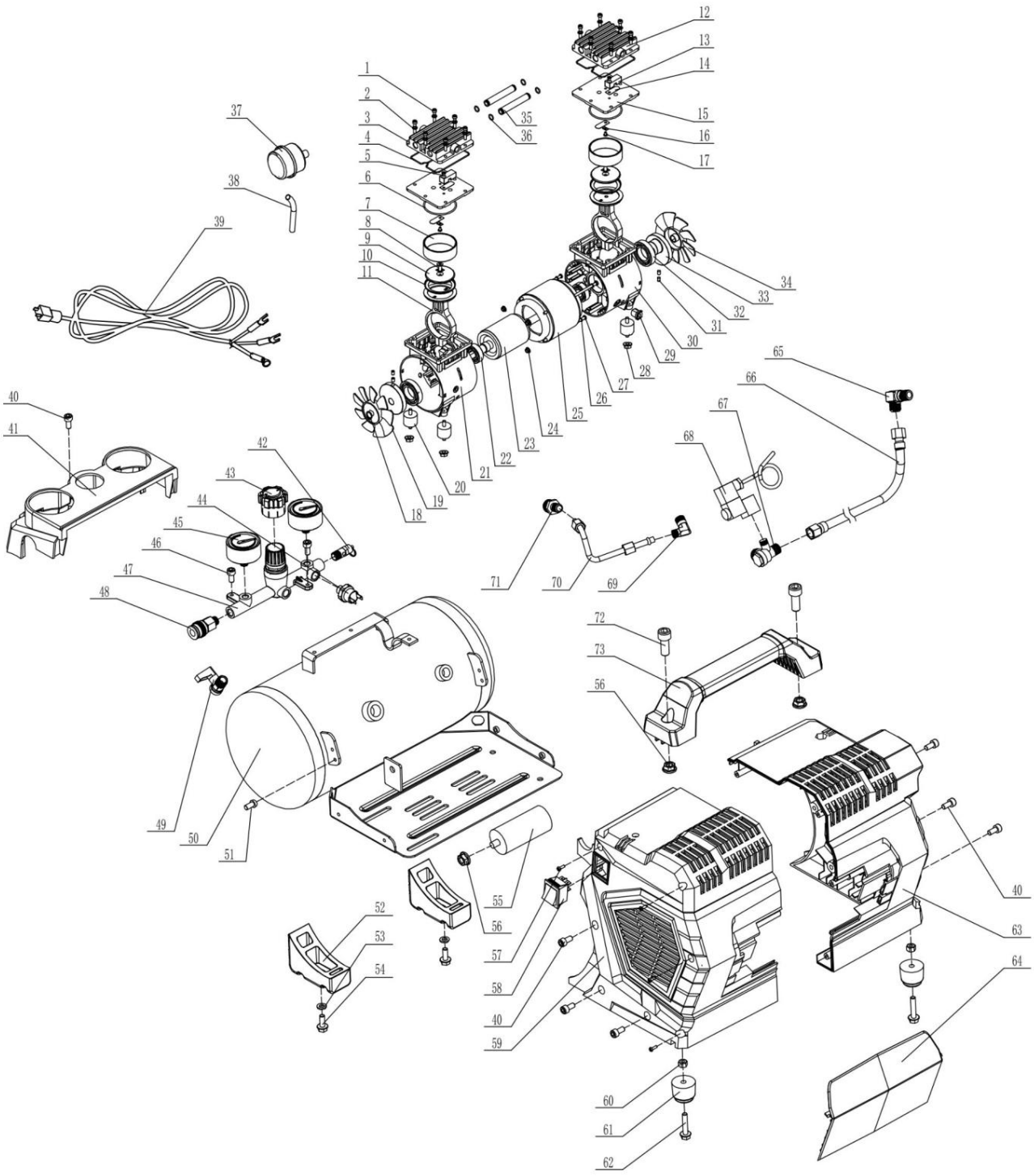

Figura 18: Plano de piezas de repuesto AIRBOY Silence 111 OF E y 221 OF E

Machine Translated by Google

12 Diagrama del circuito eléctrico AIRBOY Silence

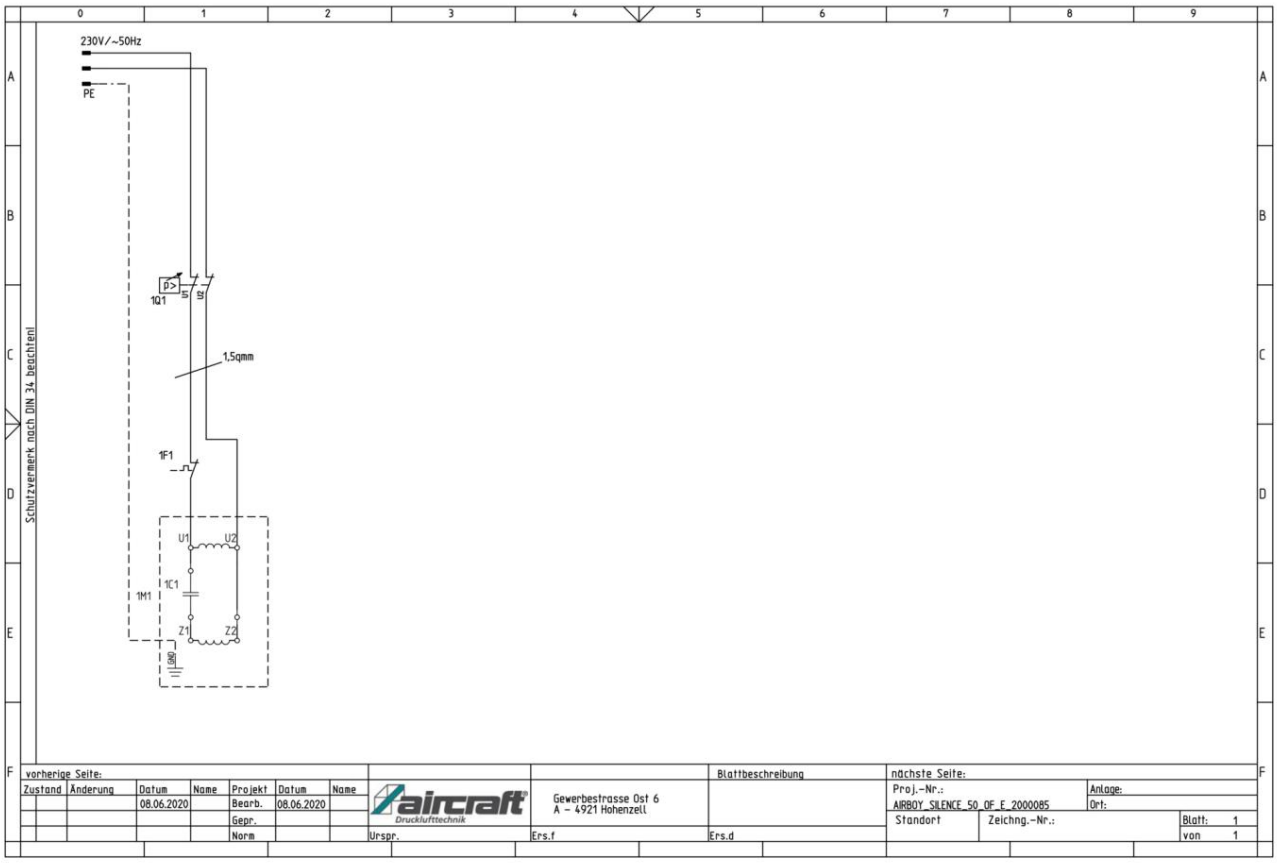

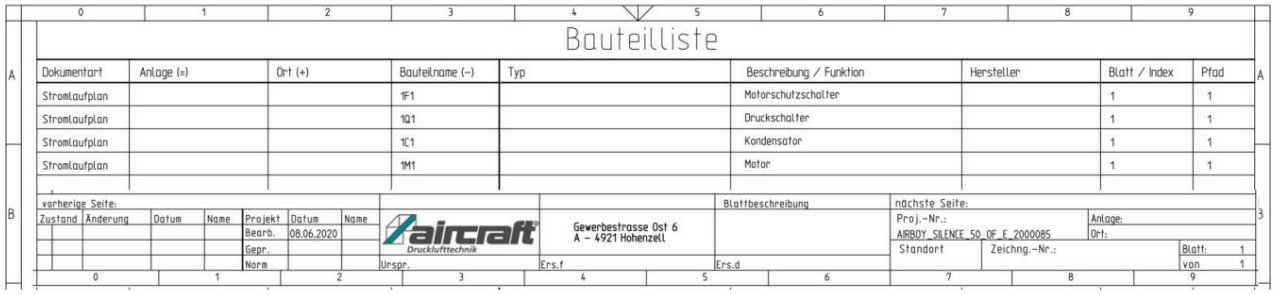

Figura 19: Placa de circuito eléctrico del AIRBOY Silence

Machine Translated by Google

13 Diagrama de circuito neumático AIRBOY Silencio

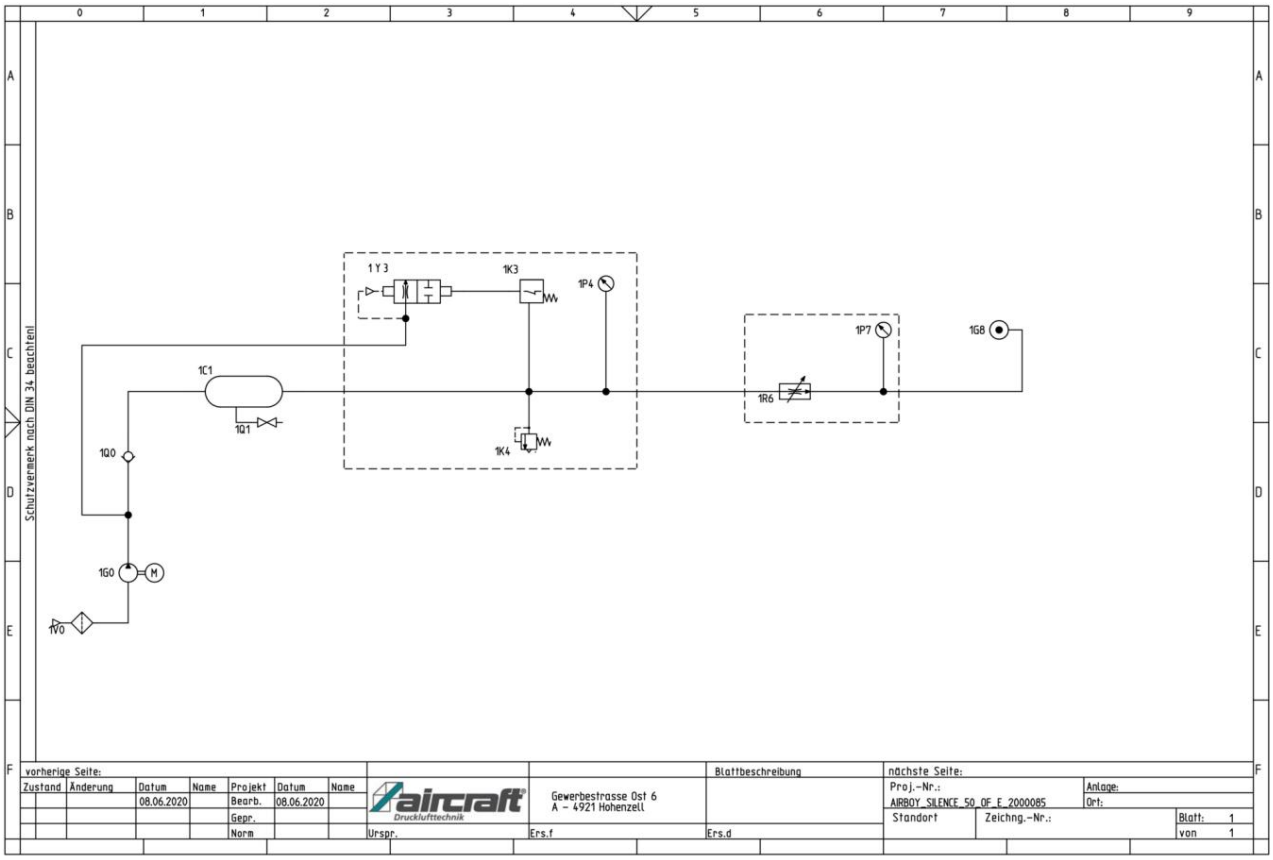

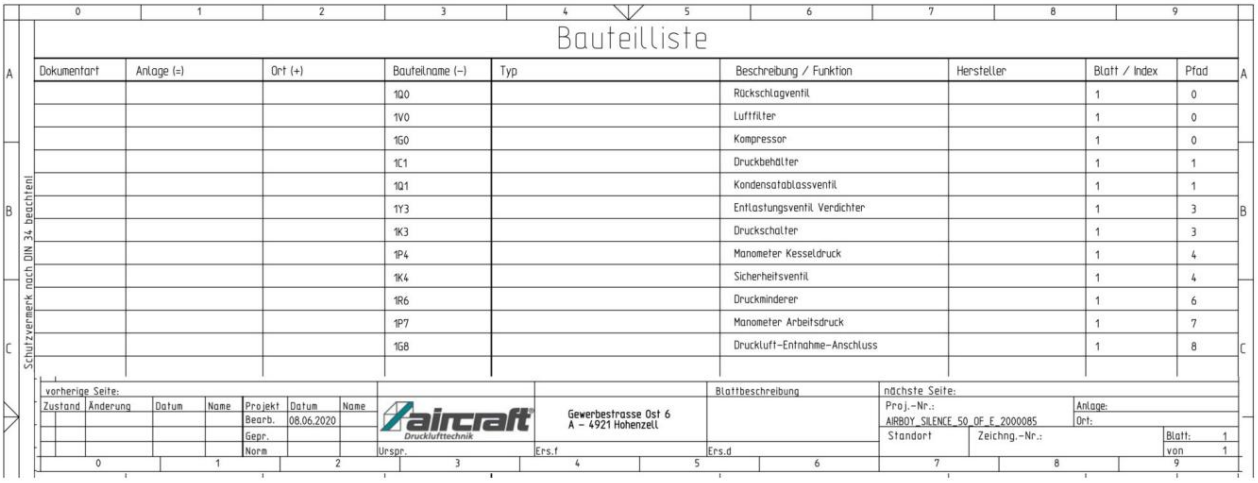

Bauteilliste

Dokumentart	Anlage (=)	Ort (+)	Bauteilname (-)	Typ	Beschreibung / Funktion	Hersteller	Blatt / Index	Pfad
			1Q0		Rückschlagventil		1	0
			1V0		Luftfilter		1	0
			1G0		Kompressor		1	0
			1C1		Druckbehälter		1	1
			1Q1		Kondensatablassventil		1	1
			1Y3		Entlastungsventil Verdichter		1	3
			1K3		Druckschalter		1	3
			1P4		Manometer Kesseldruck		1	4
			1K4		Sicherheitsventil		1	4
			1R6		Druckminderer		1	6
			1P7		Manometer Arbeitsdruck		1	7
			1G8		Druckluft-Entnahme-Anschluss		1	8

Figura 20: Diagrama del circuito neumático AIRBOY Silence

Machine Translated by Google

14 Declaración de conformidad de la UE

De conformidad con la Directiva de Máquinas 2006/42/CE y el Reglamento de Máquinas (UE) 2023/1230

Para las máquinas comercializadas hasta el 19 de enero de 2027 inclusive, se aplica lo siguiente:
Directiva de máquinas 2006/42/CE. Para las máquinas puestas en el mercado a partir del 20 de enero de 2027,
Se aplica el Reglamento (UE) 2023/1230 sobre máquinas.

El fabricante es el único responsable de emitir esta declaración de conformidad:

El fabricante/distribuidor:	Fabricación y comercialización de maquinaria para aeronaves GmbH Gewerbestraße Ost 6 A-4921 Hohenzell	
Por la presente declaramos que la máquina/sistema descrito a continuación		
Grupo de productos:	aircraft® Tecnología de aire comprimido	
Designación de tipo:	compresor de pistón	Número de artículo
Nombre del producto: *	☐ AIRBOY Silencio 50 DE E ☐ AIRBOY Silencio 100 DE E ☐ AIRBOY Silencio 111 DE E ☐ AIRBOY Silencio 150 DE E ☐ AIRBOY Silencio 221 DE E	2000085 2000095 2000106 2000150 2000206
Número de serie: *	_____	
Año de construcción: *	20_____	
	* Rellene estos campos utilizando la información que aparece en la placa de identificación.	
Cumple con la legislación de armonización pertinente de la Unión:		
- Directiva 2014/30/UE sobre compatibilidad electromagnética (CEM) - Directiva RoHS 2011/65/UE - Suplemento RoHS 2015/863(UE)		
Normas armonizadas y otras normas aplicadas		
- EN 1012-1:2010 - EN 60204-1:2018 + A1:2025	- EN IEC 55014-1:2021 - EN IEC 55014-2:2021	- EN IEC 61000-3-2:2019 + A1:2021 - EN 61000-3-3:2013 + A1:2019 + A2:2021 + A2:2021/AC:2022
Representante autorizado para la elaboración de la documentación técnica pertinente.		
El fabricante/distribuidor:	Fabricación y comercialización de maquinaria para aeronaves GmbH Gewerbestraße Ost 6 A-4921 Hohenzell	
Esta declaración se refiere únicamente a la máquina en el estado en que fue puesta en el mercado; desde Las piezas que se añadan posteriormente y/o las modificaciones realizadas por los usuarios finales no se tienen en cuenta. La declaración pierde validez si el producto se modifica o altera sin consentimiento.		
Firmado por y en nombre de AIRCRAFT Kompressorenbau und Maschinenhandel GmbH		
Hohenzell, 22 de octubre de 2026	Hallstadt, 22 de octubre de 2026	
Klaus Hütter Director general	Kilian Stürmer Director general	

Machine Translated by Google

