Machine Translated by Google

Instrucciones de funcionamiento

Compresor de pistón

AIRBOY Silencio 50 PRO



AIRBOY Silencio 50 PRO

AIRBOY

Machine Translated by Google

imprimir

Identificación del producto

Compresor de pistón Número de artículo:
AIRBOY Silencio 50 PRO 2000100

Fabricante

AERONAVE
Construcción de compresores y comercio de máquinas GmbH
Calle Comercial Este 6
A-4921 Hohenzell

Teléfono: 0043 (0) 7752 70 929 - 0 0043
Fax: (0) 7752 70 929 - 99
Correo electrónico: info@aircraft.at
Internet: www.aircraft.at

Ventas Alemania

AVIONES - Stürmer Maschinen GmbH Dr.-Robert-
Pfleger-Straße 26 D-96103 Hallstadt/
Bamberg
Fax: 0049 (0) 951 - 96555-55
Correo electrónico: info@aircraft-kompressoren.de
Internet: www.aircraft-kompressoren.com

Información sobre las instrucciones de funcionamiento.

Instrucciones de funcionamiento originales

Edición: 24 de septiembre de
2020 Versión: 3.04
Idioma: Alemán
Autor: ÉL

Información de derechos de autor

Copyright © 2020 AIRCRAFT Kompressorenbau und Maschinenhandel GmbH, Hohenzell, Austria.

El contenido de estas instrucciones de funcionamiento es propiedad exclusiva de AIRCRAFT Kompressorenbau und Maschinenhandel GmbH.

La distribución y reproducción de este documento, el uso y comunicación de su contenido están prohibidas salvo que se permita expresamente. Las infracciones obligan a pagar una indemnización.

Sujeto a cambios técnicos y errores.

Contenido

1 Introducción ....3 1.1 Derechos de autor..... ..... 3 1.2 Servicio al cliente..... 3
1.3 Limitación de responsabilidad..... .. 3
2 Seguridad..... ....3 2.1 Explicación de los símbolos..... .... 4 2.2 Responsabilidad del operador .... 4 2.3 Requisitos de personal ..... 5 2.4 Personal equipo de protección .... 5 2.5 Instrucciones generales de seguridad .... 6 2.6 Comprobación de la seguridad operativa ..... 6 2.7 Marcas de seguridad en el compresor ... 7 2.8 Dispositivos de seguridad ..... 7 3 Uso previsto .. ..7 3.1 Mal uso previsible 8
3.2 Riesgos residuales.... .... 8 4 Datos técnicos..... .....8 4.1 Placa de identificación..... ..... 8 5 Transporte, embalaje, almacenamiento..... ....8 5.1 Entrega y transporte ..... 8 5.2 Embalaje .... .9 5.3 Almacenamiento..... ..... 9 5.4 Información sobre los aspectos técnicos Servicio al cliente..... 9
6 Puesta en servicio..... .....9 6.1 Descripción del dispositivo .... 9 6.2 Antes de la puesta en marcha .... 9 6.3 Funcionamiento .... 10 6.3.1 Configuración .... 11 6.3.2 Encendido..... .... 11 6.3.3 Ajuste de la presión de salida ..... 11 6.3.4 Presostato .... 12 6.4 Apagar..... 12
7 Mantenimiento, cuidados y mantenimiento/reparaciones.. 12 7.1 Tabla de mantenimiento..... .... 13 7.2 Prueba funcional de la válvula de seguridad ..... 13 7.3 Cambio de aceite .... 14 7.4 Reparación .... 14 7.5 Limitación del funcionamiento continuo.... ..... 14 7.6 Solución de problemas..... .... 15 8 Eliminación y reciclaje de dispositivos viejos... 16 8.1 Puesta fuera de servicio..... 16 8.2 Eliminación de lubricantes... . ..... 16 9 Piezas de repuesto ....16 9.1 Pedido de repuestos..... ... . 16 9.2 Plano de repuestos .... 17 9.3 Lista de repuestos.... ..... 18 10 Diagramas de circuitos..... ....19 10.1 Diagrama del circuito eléctrico .... 19 10.2 Esquema del circuito neumático..... 21 11 Declaración de conformidad UE. 23

Machine Translated by Google

1 Introducción

Al comprar el compresor AIRCRAFT ha hecho una buena elección.

Antes de la puesta en servicio, lea atentamente las instrucciones de funcionamiento.

Esto proporciona información sobre la correcta puesta en servicio, el uso previsto, así como el funcionamiento y mantenimiento seguro y eficiente del dispositivo.
presores.

Las instrucciones de funcionamiento forman parte del compresor. Siempre debe guardarse donde se utiliza el compresor. Además, en el área de aplicación del compresor se aplican las normas locales de prevención de accidentes y las normas generales de seguridad.

Las ilustraciones de estas instrucciones de funcionamiento sirven para una comprensión básica y pueden diferir de la versión real.

1.1 Derechos de autor

El contenido de estas instrucciones está protegido por derechos de autor. Su uso está permitido dentro del ámbito de uso del compresor. No se permite ningún uso más allá de esto sin el permiso por escrito del fabricante.

Para proteger nuestros productos, registramos derechos de marcas, patentes y diseños, siempre que esto sea posible en casos individuales. Nos oponemos firmemente a cualquier infracción de nuestros derechos de propiedad intelectual.

1.2 Servicio al Cliente

Si tiene alguna pregunta sobre su compresor o necesita información técnica, comuníquese con su distribuidor especializado.
Estarán encantados de ayudarle con asesoramiento e información de expertos.

Austria:

Construcción de compresores para AERONAVES y comercio de maquinaria.
GmbH
Calle Comercial Este 6
A-4921 Hohenzell

Teléfono: 0043 (0) 7752 70 929-0
Fax: 0043 (0) 7752 70 929-99

Correo electrónico: info@aircraft.at
Internet: www.aviones.at

Alemania:
Stuermer Maschinen GmbH Dr.-
Robert-Pfleger-Str. 26 D-96103
Hallstadt

Servicio de reparación:

Fax: 0049 (0) 951 96555-111
Correo electrónico: service@stuermer-maschinen.de
Internet: www.aircraft-kompressoren.com

Orden de repuestos:

Fax: 0049 (0) 951 96555-119
Correo electrónico: satzteile@stuermer-maschinen.de

Siempre estamos interesados en información y experiencias que surgen de la aplicación y que pueden ser valiosas para mejorar nuestros productos.

1.3 Limitación de responsabilidad

Toda la información y notas de las instrucciones de funcionamiento se han elaborado teniendo en cuenta las normas y reglamentos aplicables, los últimos avances técnicos y nuestros muchos años de conocimiento y experiencia.

El fabricante no asume ninguna responsabilidad por daños en los siguientes casos:

- No seguir las instrucciones de funcionamiento,
- uso inadecuado,
- uso de personal no capacitado,
- Modificaciones no autorizadas,
- Cambios técnicos,
- Uso de repuestos no autorizados.

El volumen de suministro real puede diferir de las explicaciones e ilustraciones aquí descritas en el caso de diseños especiales, si se utilizan opciones de pedido adicionales o debido a los últimos cambios técnicos.

Se aplican las obligaciones acordadas en el contrato de entrega, las condiciones generales de venta así como las condiciones de entrega del fabricante y las normas legales vigentes en el momento de la celebración del contrato.

2 seguridad

Esta sección proporciona una descripción general de todos los paquetes de seguridad importantes para proteger a las personas y garantizar un funcionamiento seguro y sin problemas. En los distintos capítulos se encuentran más indicaciones de seguridad relacionadas con el trabajo.

Machine Translated by Google

2.1 Explicación del símbolo

Instrucciones de seguridad

Las instrucciones de seguridad están marcadas con símbolos en estas instrucciones de funcionamiento. Las indicaciones de seguridad van precedidas de palabras de advertencia que expresan la magnitud del peligro.



¡PELIGRO!

Esta combinación de símbolo y palabra de advertencia indica una situación inminentemente peligrosa que provocará la muerte o lesiones graves si no se evita.



¡ADVERTENCIA!

Esta combinación de símbolo y palabra de advertencia indica una situación potencialmente peligrosa que, si no se evita, provocará la muerte o lesiones graves.



¡PRECAUCIÓN!

Esta combinación de símbolo y palabra de advertencia indica una situación potencialmente peligrosa que, si no se evita, podría provocar lesiones leves o leves.



¡PELIGRO!

Esta combinación de símbolo y palabra de advertencia indica una situación potencialmente peligrosa que puede provocar daños a la propiedad y al medio ambiente si no se evita.



¡UN AVISO!

Esta combinación de símbolo y palabra de advertencia indica una situación potencialmente peligrosa que puede provocar daños a la propiedad y al medio ambiente si no se evita.

Consejos y recomendaciones



Consejos y recomendaciones

Este símbolo destaca consejos y recomendaciones útiles, así como información para un funcionamiento eficiente y sin problemas.

Para reducir los riesgos de lesiones personales y daños a la propiedad y evitar situaciones peligrosas, se deben observar las instrucciones de seguridad enumeradas en estas instrucciones de funcionamiento.

2.2 Responsabilidad del operador

operador

El operador es la persona que opera el compresor por sí mismo con fines comerciales o económicos o que permite su uso o aplicación por un tercero y quien asume la responsabilidad legal del producto para la protección del usuario, del personal o de terceros durante la operación.

Obligaciones del operador

Si el compresor se utiliza en un área comercial, el operador del compresor está sujeto a obligaciones legales en materia de seguridad laboral. Por lo tanto, se deben respetar las instrucciones de seguridad contenidas en estas instrucciones de funcionamiento, así como las normas de seguridad, prevención de accidentes y protección del medio ambiente aplicables al área de aplicación del compresor.
En particular se aplica lo siguiente:

- El operador debe conocer la normativa aplicable. información sobre las normas de seguridad laboral y, en una evaluación de riesgos, identificar peligros adicionales que surgen de las condiciones especiales de trabajo en el lugar donde se utiliza el compresor.
  Debe implementarlas en forma de instrucciones de funcionamiento para el funcionamiento del compresor.
- El operador debe operar durante todo el
  Cuando el compresor esté en funcionamiento, compruebe si las instrucciones de funcionamiento que ha creado se corresponden con el estado actual de la normativa y adáptelas si es necesario.
- El operador debe regular y definir claramente las responsabilidades de instalación, operación, resolución de problemas, mantenimiento y limpieza.
- El operador debe asegurarse de que todas las personas que manipulan el compresor hayan leído y comprendido estas instrucciones. Además, debe formar periódicamente al personal e informarles sobre los peligros.

  ren.
- El operador debe proporcionar al personal el equipo de protección necesario y dar instrucciones vinculantes para que use el equipo de protección necesario.

Machine Translated by Google

Además, el operador es responsable de garantizar que el compresor esté siempre en perfectas condiciones técnicas. Por lo tanto se aplica lo siguiente:

- El operador debe asegurarse de que se respeten los intervalos de mantenimiento descritos en estas instrucciones.

- El operador debe hacer comprobar periódicamente el funcionamiento y la integridad de todos los dispositivos de seguridad.

2.3 Requisitos de personal

Calificaciones

Las distintas tareas descritas en estas instrucciones imponen diferentes requisitos a las cualificaciones de las personas encargadas de dichas tareas.

¡ADVERTENCIA!

¡Peligro si el personal no está suficientemente cualificado!

Las personas insuficientemente cualificadas no pueden evaluar los riesgos al manipular el compresor y se exponen a sí mismos y a otros al riesgo de sufrir lesiones graves o la muerte.

- Todos los trabajos deben ser realizados únicamente por personas cualificadas. han llevado a cabo.
- Mantener alejada del área de trabajo a personas no suficientemente cualificadas.

Sólo podrán realizar cualquier trabajo las personas de las que se pueda esperar que realicen este trabajo de forma fiable. Personas cuya capacidad de reacción, p. B. no se permiten influenciados por drogas, alcohol o medicamentos.

Este manual de funcionamiento enumera las cualificaciones de las personas que se enumeran a continuación para las distintas tareas:

operador

El operador ha sido instruido por el operador sobre las tareas que se le han asignado y los posibles peligros de un comportamiento inadecuado. El operador sólo podrá realizar tareas que vayan más allá del funcionamiento normal si así se indica en estas instrucciones de uso y si el operador se lo ha confiado expresamente.

Electricista

Gracias a su formación técnica, conocimientos y experiencia, así como al conocimiento de las normas y reglamentos pertinentes, el electricista es capaz de realizar trabajos en sistemas eléctricos y posiblemente reconocer y evitar peligros de forma independiente.

El electricista está especialmente formado para el entorno laboral en el que trabaja y conoce las normas y reglamentos pertinentes.

Personal especializado

Gracias a su formación especializada, conocimientos y experiencia, así como al conocimiento de las normas y reglamentos pertinentes, el personal especializado puede realizar los trabajos que se le asignan y reconocer de forma independiente posibles peligros y evitarlos.

Fabricante

Ciertos trabajos sólo pueden ser realizados por personal cualificado del fabricante. Otro personal no está autorizado a realizar este trabajo. Para realizar los trabajos necesarios contacte con nuestro servicio de atención al cliente.

2.4 Equipo de protección personal

Los equipos de protección personal se utilizan para proteger a las personas de problemas de salud y seguridad en el trabajo. Durante los distintos trabajos en y con el compresor, el personal debe utilizar equipo de protección personal, que se menciona específicamente en cada uno de los apartados de estas instrucciones.

La siguiente sección explica el equipo de protección personal:



Protección auditiva

La protección auditiva protege los oídos de daños auditivos. eso a través del ruido.



Protección ocular

Las gafas de seguridad protegen los ojos de piezas voladoras y salpicaduras de líquidos.



Protección respiratoria

La máscara antipolvo protege contra partículas de polvo gruesas.



guantes protectores

Los guantes protectores protegen tus manos. componentes con bordes afilados, así como fricciones, abrasiones o lesiones más profundas.

Machine Translated by Google



Zapatos de seguridad

Los zapatos de seguridad protegen los pies contra aplastamientos, caídas de objetos y resbalones en superficies resbaladizas.



Ropa de trabajo protectora

La ropa de trabajo protectora es ropa ajustada con baja resistencia al desgarro.

2.5 Instrucciones generales de seguridad

- Seguir las indicaciones de los colegios profesionales y las normas de prevención de accidentes en el manejo de compresores y herramientas de aire comprimido.

- El compresor no debe funcionar bajo la lluvia o en un ambiente húmedo o mojado.



¡PRECAUCIÓN! RIESGO DE LESIÓN

- Nunca dirija el aire comprimido hacia personas o animales.
- Al aflojar el acoplamiento rápido, sujetar el extremo de la línea de aire comprimido para evitar que el exceso de presión lo golpee.
- Deje que el compresor se enfríe antes de iniciar los trabajos de mantenimiento.

2.6 Comprobación de la seguridad operativa



¡PELIGRO!

Según el artículo 15 de BetrSichV, un sistema que requiera supervisión sólo podrá ponerse en funcionamiento después de haber sido sometido a una prueba antes de su puesta en funcionamiento. También deberán realizarse controles periódicos de conformidad con el artículo 16 BetrSichV.
Estas pruebas deben ser realizadas por un organismo de inspección autorizado o una persona cualificada. Los detalles se pueden encontrar en BetrSichV.

El recipiente a presión del compresor requiere inspección. El recipiente a presión fue probado por el fabricante de acuerdo con la Directiva CE 2014/29 junto con la prueba de tipo CE.
El artículo 10 y EN 286-1 están sujetos a pruebas. Con cada compresor se incluye una copia de este certificado de tipo y/o declaración de conformidad.

El operador debe hacer que un experto o una “persona cualificada” revisen los componentes individuales sujetos a prueba en los intervalos prescritos. Las normas de funcionamiento al respecto pueden variar en los estados miembros de la UE.

Regulaciones sobre tanques de aire comprimido en Alemania

Plazos de prueba

Los períodos de prueba enumerados son valores máximos. Estos deben verificarse a través de la valoración/evaluación de riesgos del empleador. No se permite ningún período de sobregiro. Sólo se puede acortar el plazo.

Dependiendo de los períodos de prueba, la presión del producto en litros es. Para ello se debe multiplicar la presión máxima permitida (PS) por el volumen del recipiente a presión (V).

Ejemplo:
recipiente a presión = 75 l; presión máx. permitida = 13 bar
75 litros x 13 barras = 975

Prueba	Período de inspección	Organización de pruebas
Antes de la puesta en servicio/ configuración	HP xV </=200	Persona calificada
	con certificado de prueba de tipo HP xV </=1000	Persona calificada
	HP xV >/=200	Organismo de seguimiento autorizado
Inspección externa **	Cada/o todos 2 años	Persona calificada
examen interno **	Cada 5 años HP xV </=1000	Persona calificada
	*Cada 5 años HP xV >/=1000	Organismo de seguimiento autorizado
Prueba de fuerza **	Cada 10 años HP xV </=1000	Persona calificada
	*Cada 10 años HP xV >/=1000	Organismo de seguimiento autorizado

*El empleador debe informar a la autoridad competente sobre los respectivos períodos de inspección dentro de los 6 meses posteriores a la puesta en funcionamiento del sistema (§ 15 BetrSichV). **Se pueden omitir las pruebas externas: a) para recipientes a presión según BetrSichV número 2.2 letra a, a menos que sean calentados por fuego, gases de escape o eléctricamente, y b) para recipientes a presión simples según BetrSichV número 2.2 letra d. El período de prueba de resistencia puede ampliarse a 15 años si la prueba externa o interna demuestra que el sistema puede funcionar de forma segura. La prueba deberá presentarse en la documentación de la evaluación de riesgos. Tabla según BetrSichV (al 29 de marzo de 2017).

Regulaciones sobre tanques de aire comprimido en Austria

A partir de 0,5 bar, los aparatos a presión están sujetos al Reglamento de vigilancia de aparatos a presión de la ley de calderas (DGÜW-V) en Austria.

Este reglamento diferencia entre potencial de peligro bajo (NGP) y potencial de peligro alto (HGP).

NGP: Producto total de aire comprimido (pxV) inferior a 3000 litros

HGP: Producto total de aire comprimido (pxV) superior a 3000 litros

NGP (bajo potencial de peligro)

Para los dispositivos que entran en el NGP, el operador no tiene la obligación de proporcionar información a los centros de pruebas de calderas, es decir, si un cliente compra un dispositivo con NGP, NO tiene que registrarlo para la primera prueba operativa realizada por un centro de pruebas de calderas (TÜV Austria Services GmbH).

Machine Translated by Google

HGP (alto potencial de peligro)

Para los dispositivos incluidos en el HGP, se requiere una prueba operativa inicial en un centro de pruebas de calderas (TÜV Austria Services GmbH)

El contenedor debe registrarse en el centro de pruebas de calderas junto con la declaración de conformidad y las instrucciones de funcionamiento.

TÜV AUSTRIA SERVICES GMBH
Lunzerstraße 89
4030 Linz/Austria
http://www.tuv.at

Realizan la auditoría y, si todo está en orden, emiten un registro de auditoría. A continuación, el contenedor se somete a inspecciones periódicas (por ejemplo, nivel de prueba 4, daños menores: inspección externa cada 2 años, inspección interna cada 6 años y inspección general cada 12 años).

2.7 Marcas de seguridad en el compresor

Los símbolos de seguridad dañados o faltantes en el compresor pueden provocar acciones incorrectas y daños materiales. Los símbolos de seguridad adheridos a la máquina no se deben quitar. Los símbolos de seguridad dañados deben sustituirse inmediatamente.

Los siguientes símbolos de seguridad están adheridos al compresor:



Fig. 1: Símbolos de seguridad en el compresor

Cabe señalar lo siguiente:

En todas las circunstancias se deben seguir las instrucciones de las etiquetas de seguridad del compresor.
Si las marcas de seguridad se desvanecen o se dañan a lo largo de la vida útil de la máquina, se deben colocar nuevas señales inmediatamente.

En el momento en que las señales no sean inmediatamente reconocibles y comprensibles a primera vista, la máquina deberá ponerse fuera de servicio hasta que se coloquen las nuevas señales.

2.8 Dispositivos de seguridad

Válvula de seguridad

La válvula de seguridad está ubicada en la unidad de aire comprimido. Cuando se alcanza el valor de seguridad, la válvula de seguridad se abre y libera aire.
Después de que se activa la válvula de seguridad, el operador debe apagar el compresor y solicitar al personal de mantenimiento que lo revise.

3 Uso previsto

El compresor se utiliza para operar herramientas de aire comprimido y los controles y sistemas neumáticos destinados a este fin. Está diseñado para aspirar y comprimir aire ambiente limpio, libre de polvo, seco y no contaminado. El aire ambiente no debe contener sustancias agresivas o inflamables. El compresor sólo se puede utilizar en espacios cerrados con suficiente ventilación.

Se recomienda no cargar el compresor a más del 50% y no mantenerlo en funcionamiento continuo por más de 15 minutos.

Además de herramientas neumáticas, al compresor también se pueden conectar numerosos accesorios que pueden utilizarse para soplar, lavar y pintar. Respecto al uso correcto de estas piezas, consulte las instrucciones de funcionamiento correspondientes.

El compresor no se puede utilizar en los sectores alimentario y médico, p. ej. para llenar botellas de gas respirable.

El compresor y las herramientas neumáticas conectadas sólo pueden ser operados por una persona formada. Está prohibido que niños y jóvenes utilicen el compresor y las herramientas neumáticas conectadas.

¡PELIGRO!

¡El compresor de pistón no es a prueba de explosiones de serie y no debe utilizarse en áreas peligrosas!

El uso adecuado también incluye el cumplimiento de toda la información contenida en estas instrucciones. Se considera mal uso cualquier uso que vaya más allá del previsto o sea diferente.

¡ADVERTENCIA!

¡Peligro si se usa incorrectamente!

El mal uso del compresor puede provocar situaciones peligrosas.

- Utilice el compresor únicamente en el rango de rendimiento indicado en los datos técnicos.

- Nunca puentear los dispositivos de seguridad. o anular.

- Utilice el compresor únicamente cuando esté en perfectas condiciones técnicas.

Machine Translated by Google

¡UN AVISO!

El uso inadecuado de los compresores, las modificaciones o cambios no autorizados en los compresores, así como el incumplimiento de las normas de seguridad o las instrucciones de funcionamiento excluyen la responsabilidad del fabricante por posibles daños a personas o personas.

Artículos y hacer que el reclamo de garantía expire!

Este compresor es un compresor de pistón accionado por un motor eléctrico con un tanque de almacenamiento de aire comprimido conectado, destinado a la venta y funcionamiento en el área de la UE y el área geográfica europea.

3.1 Mal uso previsible

Si el compresor se utiliza según lo previsto, no es posible un mal uso razonablemente previsible que pueda provocar situaciones peligrosas con lesiones personales.

podría.

3.2 Riesgos residuales

Incluso si se cumplen todas las normas de seguridad, sigue existiendo un riesgo residual al operar el compresor como se describe a continuación. Todas las personas que trabajan con el compresor deben ser conscientes de estos riesgos residuales y seguir las instrucciones que evitan que estos riesgos residuales resulten en accidentes o daños.

Durante los trabajos de instalación y preparación, puede ser necesario desmontar los dispositivos de protección locales.
Esto crea varios riesgos y riesgos residuales.

potencial de conducción que todo operador debe conocer.

4 Datos técnicos

AIRBOY Silencio	50 POR
Volumen máximo de electricidad.	50 l/min
Capacidad de llenado aprox.	33 L/min (6bar)
Presión máxima	8 barras
Contenido del contenedor	9L
Cilindros/etapas	1/1
velocidad	2900 1/min
Rendimiento del motor	340W/230V
Peso	21kg
Dimensiones (LxAnxAl) [mm]	320x320x480
Nivel de potencia sonora LWA *	43dB(A)

*Nivel de potencia sonora según DIN EN ISO 3744 (RL 2000/14/CE)

4.1 Placa de identificación

La placa de características (Fig.2) muestra la siguiente información:



Fig. 2: Placa de identificación

1. Nombre del modelo
2. Flujo volumétrico máximo

3. Contenido del contenedor

4. Potencia del motor eléctrico
5. Datos de conexión

6to año de construcción

7. Tipo de compresor
8. Velocidad máxima del compresor
9. Presión máxima
10. Temperatura ambiente permitida
11. Número de artículo
12. Número de serie
13. Número interno del fabricante

5 Transporte, embalaje, almacenamiento

5.1 Entrega y transporte

entrega

Después de la entrega, revise el compresor para detectar daños visibles durante el transporte. Si el compresor presenta algún daño, deberá comunicarlo inmediatamente a la empresa de transporte o al distribuidor.

Verifique que el compresor esté completo y que las piezas incluidas estén presentes.

transporte

¡UN AVISO!

Es posible que se produzcan fugas de aceite durante el transporte del aparato. Asegure el dispositivo en consecuencia y tome medidas de protección contra una posible contaminación ambiental.

El compresor sólo se puede transportar con el motor apagado.

Machine Translated by Google

5.2 Embalaje

Guarde el embalaje para una posible mudanza, pero al menos durante el periodo de garantía.

Todos los materiales de embalaje y auxiliares de embalaje utilizados por el compresor son reciclables y siempre deben reciclarse.

Los componentes de embalaje de cartón deben triturarse y enviarse a la recogida de papel usado.

Las láminas están hechas de polietileno (PE) y las piezas acolchadas de poliestireno (PS). Estos materiales deben entregarse en un punto de recogida de reciclaje o en la empresa de eliminación de residuos responsable.

5.3 Almacenamiento

Guarde el compresor completamente limpio en un ambiente seco, limpio y libre de heladas.

No almacene ni transporte el compresor sin protección al aire libre o en un ambiente húmedo.

La temperatura de almacenamiento debe estar entre -10° C y +40° C.

5.4 Información sobre servicio técnico al cliente

Las reparaciones cubiertas por la garantía sólo podrán ser realizadas por técnicos que hayan sido autorizados por nosotros. Utilice únicamente repuestos originales.

Para consultas o pedidos, indique siempre la DESIGNACIÓN DE TIPO, AÑO DE CONSTRUCCIÓN y NÚMERO DE ARTÍCULO de su compresor. Toda la información se puede encontrar en la placa de identificación adjunta al compresor.

6 Puesta en servicio

6.1 Descripción del dispositivo

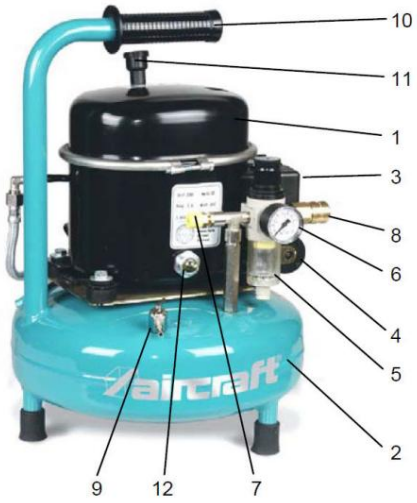

Fig. 3: AIRBOY Silencio 50 PRO

1. Unidad motora
2. Tanque de aire
3. Presostato
4. Manómetro – presión del tanque
5. Filtro de aire comprimido
6. Manómetro – presión de salida
7. Válvula de seguridad/válvula de alivio de presión
8. Conexión de aire
9. Tornillo de drenaje de condensación
10. Asa de transporte
11. Filtro de admisión
12. Mirilla de aceite

6.2 Antes de la puesta en servicio

Retire el tapón de cierre del extremo del tubo de aspiración y monte aquí el filtro de aspiración.
Mantenga el tapón de sellado en un lugar conocido, ya que será necesario reemplazarlo cuando se transporte el compresor. Llene el aceite suministrado en la parte superior de la carcasa de la bomba. ¡Asegúrese de que el nivel de aceite llegue solo a la marca máxima! Esto se alcanza en el centro de la mirilla. (Ver sección de Mantenimiento)

Nunca utilice un tipo de aceite diferente al especificado y suministrado por el fabricante (de lo contrario la garantía quedará anulada). Guarde el ACEITE restante para rellenar. Deje que el filtro de succión encaje en su lugar en el tubo de succión aplicando una ligera presión.

Machine Translated by Google

6.3 Operación

¡PELIGRO!

¡El compresor sólo puede funcionar en el rango de temperatura permitido de +5 °C a +40 °C!

¡PELIGRO!

¡No sobrecargue el compresor! Utilice el compresor únicamente en el rango de rendimiento especificado en los datos técnicos.

¡ADVERTENCIA!

¡Peligro!

Existe riesgo de lesiones para el operador y otras personas si no cumplen con las siguientes reglas.

- El compresor sólo puede ser operado por una persona formada y con experiencia.
- El operador no debe trabajar si se encuentra bajo los efectos del alcohol, drogas o medicamentos.
- El operador no debe trabajar si está demasiado cansado o padece enfermedades que impidan la concentración.
- El compresor sólo puede ser operado por una persona. Otras personas deben mantenerse alejadas del área de trabajo durante la operación.

¡UN AVISO!

Antes de la puesta en servicio se debe tener en cuenta lo siguiente.

- La tensión de red debe corresponder a la información de tensión que figura en la placa de características.
- El interruptor ON/OFF debe estar en la posición OFF (0). ción.
- Los dispositivos de seguridad así como las cubiertas protectoras deben estar funcionales.

¡PELIGRO!

¡Asegúrese de evitar encender y apagar el compresor varias veces en un corto período de tiempo, ya que esto puede causar daños al motor!

¡UN AVISO!

El compresor está diseñado para funcionamiento a intervalos. Para garantizar un funcionamiento sin problemas, no se debe exceder el ciclo de trabajo del 60 por ciento. Por ejemplo, si pinta durante 10 minutos, el compresor no debe funcionar durante más de 6 minutos.

¡PELIGRO!

- Las herramientas neumáticas conectadas deben Estar diseñado para la presión de salida del compresor o funcionar con un reductor de presión.
- Utilice únicamente aire comprimido que contenga aceite para herramientas que deban funcionar con aire comprimido que contenga aceite. sen.
- Si se utilizan herramientas neumáticas que sólo pueden funcionar con aire comprimido exento de aceite, debe instalarse un filtro de aceite antes.
- Nunca llene los neumáticos del vehículo con aire comprimido que contenga aceite. len.



¡Usa gafas de seguridad!



¡Use protección respiratoria cuando trabaje que genere polvo o niebla!



¡Usa zapatos de seguridad!



¡Usar ropa de trabajo protectora!

Machine Translated by Google

6.3.1 Configuración

Diseñe el área de trabajo alrededor del compresor de acuerdo con las normas de seguridad locales. No se debe restringir el espacio de trabajo para operación, mantenimiento y reparaciones.

Requisitos del sitio de instalación:

- Seco, libre de polvo,
- Fresco, bien ventilado, protegido de las heladas,
- Terreno nivelado y firme

¡UN AVISO!

Coloque siempre el compresor al menos a 50 cm de distancia de cualquier obstáculo que pueda impedir el flujo de aire y por tanto la refrigeración.

¡PELIGRO!

- Asegure el compresor contra vuelcos y deslizamientos.

- Asegúrese de que los controles y dispositivos de seguridad sean fácilmente accesibles.

Coloque el compresor en un lugar que sea lo suficientemente grande como para mantener la temperatura ambiente a un máximo de 40 °C mientras el compresor esté en funcionamiento.
Si esto no es posible, es necesario instalar un sistema de extracción que extraiga el aire caliente.

Utilice el compresor únicamente en terreno firme y nivelado. Si no se puede evitar, la pendiente no debe exceder los 15°.

6.3.2 Encendido

Paso 1: verifique el nivel de aceite. El nivel de aceite debe estar entre el valor máximo y mínimo de la varilla medidora. Si es necesario, rellénelo con aceite.

Paso 2: Verifique si el voltaje de la red corresponde al voltaje indicado en la placa de identificación y si el botón de encendido está en la posición 0. Conecte el compresor a la fuente de alimentación.

Paso 3: inicie el dispositivo con el interruptor de encendido/apagado, que se encuentra en la parte superior del interruptor de presión. Coloque el botón de encendido en la posición 1.

¡El ciclo de funcionamiento del compresor es completamente automático!

El presostato detiene el compresor tan pronto como se alcanza la presión máxima de 8 bar en el recipiente.
Cuando se alcanza la presión mínima de 6 bar, el presostato vuelve a conectar el motor automáticamente.

6.3.3 Ajuste de la presión de salida

¡PELIGRO!

No se debe exceder la presión máxima de la herramienta conectada.

La presión de salida se ajusta mediante el botón giratorio del regulador de presión.



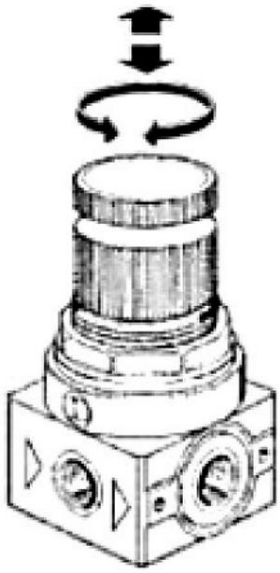

Fig. 4: Ajuste de la presión de salida

Primero levante la perilla. Ahora puede ajustar la presión de salida girándola. Girarlo en el sentido de las agujas del reloj aumenta la presión de salida, girarlo en el sentido contrario a las agujas del reloj la reduce. Una vez ajustada la presión correcta, se debe volver a presionar el pulsador.

Se recomienda restablecer el valor de presión a cero después de usar el dispositivo. Al utilizar herramientas neumáticas, comprobar siempre la presión óptima de aplicación del accesorio.

Machine Translated by Google

6.3.4 Presostato

¡PELIGRO!

Apague siempre el compresor antes de realizar estos ajustes.

Antes de ajustar la presión, se debe activar el presostato. El ajuste de presión en el presostato instalado sólo es posible cuando el dispositivo está bajo presión.

Debido a la interacción térmica (frío, calor) y las vibraciones del compresor, la configuración del interruptor de presión puede cambiar.

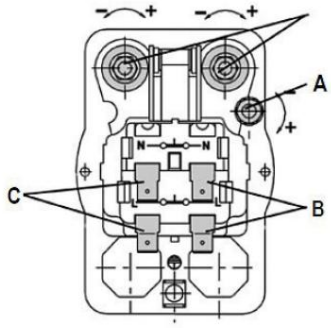

Fig. 5: Presostato MDR 2

Una diferencia de presión

motor B

red c

6.4 Apagar

Paso 1: enciende y apaga el compresor

Apague el interruptor de APAGADO en el interruptor de presión y desconecte el enchufe de la toma de corriente.

¡Utilice guantes protectores!

Paso 2: Coloque un recipiente de recolección debajo del

Válvula de drenaje de

condensado. Abra la válvula de drenaje de condensado

para drenar el recipiente a presión y reducir la presión en el recipiente.

Paso 3: cierre la válvula de drenaje de condensado.

¡Elimine adecuadamente el condensado aceitoso; no debe llegar a la red pública de alcantarillado!

7 Mantenimiento, cuidado y reparación/ reparar

¡PELIGRO!

Todos los trabajos en sistemas eléctricos y neumáticos sólo pueden ser realizados por personal cualificado, formado y familiarizado con los riesgos asociados.

¡UN AVISO!

Tenga en cuenta los períodos de inspección para recipientes a presión (consulte Capítulo “Comprobación de la seguridad operativa”).

¡PELIGRO!

¡Peligro de muerte por descarga eléctrica!

Existe peligro de muerte en caso de contacto con componentes bajo tensión.

- Desenchufe siempre el enchufe antes de iniciar los trabajos de limpieza y mantenimiento.
- Las conexiones y reparaciones de los equipos eléctricos sólo pueden ser realizadas por un electricista cualificado.

¡PELIGRO!

Antes de iniciar cualquier trabajo de mantenimiento, apague el compresor y déjelo enfriar por completo.

Libere completamente el aire comprimido. El recipiente y las tuberías no deben estar bajo presión.

¡PELIGRO!

Después de los trabajos de cuidado, mantenimiento y reparación, verifique si todos los paneles y dispositivos de protección se han instalado correctamente en el compresor y que no quedan herramientas dentro o en el área de trabajo del compresor.

Si los dispositivos de protección están dañados, informe a su distribuidor especializado o al servicio de atención al cliente.

¡Utilice guantes protectores!

¡Usa zapatos de seguridad!

¡Usar ropa de trabajo protectora!

Machine Translated by Google

7.1 Tabla de mantenimiento

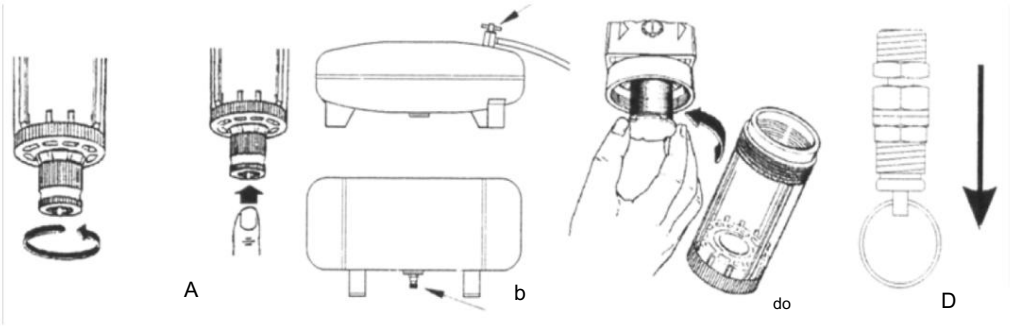

Figura 6: Mantenimiento

Trabajos de mantenimiento que se realizarán periódicamente.	Una vez por Semana	Una vez por Mes	Una vez por Año
Verifique el nivel de aceite a través de la mirilla de nivel de aceite. El nivel de aceite debe corresponder a la información de la etiqueta.	*		
Drene la condensación del filtro/regulador de presión. Ver Fig.7/A El tanque debe estar bajo presión.		*	
Drene el condensado del tanque. Para ello, presurice el depósito y abra el grifo de drenaje de condensado Fig.6/B. Para ello, incline ligeramente el compresor. Haga esto en un lugar donde el piso no pueda dañarse.		*	
Comprobar la acumulación de presión: las conexiones, racores, uniones atornilladas y piezas eléctricas deben estar estancas.		*	
Revisar el filtro de entrada de aire. Reemplace si está obstruido.		Cada 3 meses	
Limpie el compresor con un paño suave.		*	
Retire el elemento filtrante Fig.6/C y sople con aire. Este proceso sólo podrá realizarse cuando el depósito esté completamente vacío.		Cada 6 meses	
Inspección visual del filtro/regulador de presión.			*
Verifique la válvula de alivio de presión (Fig.6/D. Tire ligeramente del anillo de tracción cuando haya presión en el tanque.		*	
cambio de aceite			*

7.2 Prueba funcional de la válvula de seguridad

Revisar la válvula de seguridad mensualmente.

Paso 1: Abra la válvula de seguridad (sobrepresión válvula) tirando del anillo hacia afuera (el recipiente a presión debe estar bajo presión).

Paso 2: Verifique que la válvula de seguridad funcione correctamente

Función libre: se recomienda una ventilación regular de la válvula de seguridad para cada intervalo de mantenimiento.

¡PELIGRO!

Después de que se haya activado la válvula de seguridad, el operador debe

Apague el compresor y solicite que el personal de mantenimiento lo revise.

Machine Translated by Google

7.3 Cambio de aceite



Fig. 7: Cambio de aceite

- Desconecte el compresor de la red eléctrica y asegúrese de que la caldera esté despresurizada.

- Quitar la tapa del compresor (1) aflojando la abrazadera (2).

- Incline el compresor con cuidado y sólo hasta el punto en que pueda salir el aceite usado. Sujete firmemente el bloque del motor con una mano. (¡Haga esto sólo cuando el compresor se haya enfriado!)

- Comprobar el estado del sello. Borde de la carcasa y reemplácelo si es necesario.
- Asegúrese de que la junta esté instalada correctamente para garantizar la estanqueidad.
- Vuelva a instalar la tapa del compresor (1) firmemente en la unidad.

¡PELIGRO!

¡Nunca mezcle diferentes tipos de aceite!

¡PELIGRO!

¡El condensado resultante contiene aceite y no debe llegar a la red pública de alcantarillado!

¡PELIGRO!

¡Nunca opere el compresor sin un filtro de succión!

¡PELIGRO!

Utilice únicamente aceite tipo “ROLOOIL-SINCOM/ 32 E” ya que otros aceites pueden dañar el compresor. La protección de la garantía sólo se aplica si se utiliza el tipo de aceite mencionado anteriormente.

7.4 Reparaciones

¡PELIGRO!

Los trabajos de mantenimiento sólo pueden ser realizados por un taller especializado o por especialistas capacitados. Los trabajos de mantenimiento del equipo eléctrico sólo pueden ser realizados por electricistas cualificados o bajo la supervisión y dirección de un electricista cualificado.

Aircraft Compressors no asume ninguna responsabilidad ni garantía por daños e interrupciones operativas como resultado del incumplimiento de estas instrucciones de funcionamiento.
Para las reparaciones utilice únicamente herramientas en perfecto estado y adecuadas, repuestos originales o piezas de serie expresamente aprobadas por Aircraft Kompressoren.

7.5 Restricción del funcionamiento continuo

La curva nº 1 muestra el funcionamiento continuo máximo hasta alcanzar una temperatura del motor de aproximadamente 115° C (temperatura de desconexión de la protección del motor a una temperatura inicial del motor de 20° C).
Ejemplo: 6 bares = 116 minutos.

La curva nº 2 muestra la relación entre correr y quedarse quieto.

Ejemplo: 4 bar = 76 % de tiempo de funcionamiento por hora, es decir, 46 minutos de funcionamiento y 14 minutos de parada por hora.

Las curvas muestran los valores medios a 230V/50 Hz y una temperatura ambiente de 20°C.

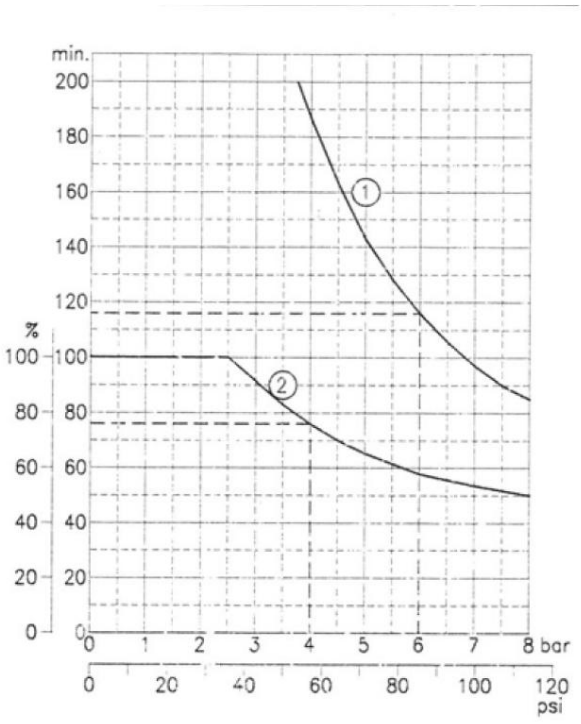

Fig. 8: Diagrama de curvas

Machine Translated by Google

7.6 Solución de problemas

Perturbación	recurso
El compresor no arranca	El interruptor de presión está en estado apagado. Encienda el compresor utilizando el interruptor de presión.
El compresor no alcanza la presión de corte.	Los sellos del compresor o de la válvula de retención tienen fugas. Reemplace los sellos.
El compresor se apaga.	No hay ninguna avería, el recipiente de almacenamiento está lleno y se ha alcanzado la presión máxima.
El compresor se para y no vuelve a arrancar.	1.. Deje el compresor apagado y deje que el dispositivo se enfríe. 2. El devanado del motor se ha quemado. Por favor, pregunte en servicio al cliente
El compresor sólo funciona brevemente hasta que se alcanza la presión de desconexión y se vuelve a conectar al poco tiempo.	1. Distancia de conmutación del presostato demasiado pequeña. Aumente la distancia de conmutación. 2. Mucha condensación en el recipiente a presión. Drenar el agua de condensación
La presión en el recipiente cae.	Verifique todas las conexiones y apriételas si es necesario. Si el problema persiste, póngase en contacto con el servicio de atención al cliente.
Fugas de aire en la válvula del interruptor de presión cuando el compresor está apagado.	Limpie muy a fondo el asiento de la válvula de retención. Si es necesario, reemplace el elemento de sellado (consulte la Fig. 9).
Fugas de aire en la válvula del interruptor de presión cuando el compresor está funcionando durante más de 1 minuto.	Rotura de la válvula de arranque en vacío. Apague el compresor y comuníquese con el servicio de atención al cliente.
La válvula de seguridad se dispara.	1.l La presión de desconexión del presostato está ajustada demasiado alta. Reducir la presión de desconexión en el presostato. 2. Válvula de seguridad defectuosa. Reemplace la válvula de seguridad.
El compresor no carga y se sobrecalienta.	1. La junta de la culata o una válvula están dañadas. Detenga el compresor inmediatamente y comuníquese con el servicio de atención al cliente. 2. Filtro de aire sucio. Limpiar el filtro de aire.
El compresor es muy ruidoso y emite golpes rítmicos y metálicos.	El casquillo deslizante o el casquillo del cojinete están agarrotados. Detenga el compresor inmediatamente y comuníquese con el servicio de atención al cliente.
El compresor no se detiene cuando se alcanza la presión máxima Pmax ; la válvula de seguridad se pone en marcha. El compresor se apaga demasiado pronto.	El presostato se puede ajustar (ver sección “Presostato”). Si el problema persiste después de realizar los trabajos de mantenimiento, póngase en contacto con el servicio de atención al cliente.

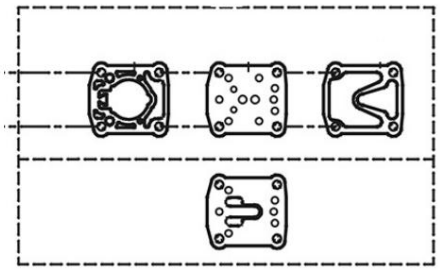

Fig. 9: Sellos

Machine Translated by Google

8 Eliminación, reciclaje

dispositivos viejos

Por el bien del medio ambiente, es importante asegurarse de que todos los componentes de la máquina se eliminen únicamente de la manera designada y aprobada.

8.1 Desmantelamiento

Los aparatos usados deben retirarse de servicio de forma inmediata y profesional para evitar un uso indebido posterior y daños al medio ambiente o a las personas.

- Deseche todos los materiales de funcionamiento peligrosos para el medio ambiente procedentes del aparato antiguo.
- Si es necesario, coloque el dispositivo en un lugar manejable y Desmontar conjuntos y componentes valiosos.
- Los componentes del dispositivo y los materiales de funcionamiento para este deséchelo en las rutas de eliminación previstas.

8.2 Eliminación de lubricantes

El fabricante del lubricante proporciona las instrucciones de eliminación de los lubricantes utilizados.
Si es necesario, solicite las fichas técnicas específicas del producto.

9 repuestos

9.1 Pedido de repuestos

¡PELIGRO!

¡Peligro de lesiones por uso de repuestos incorrectos!

El uso de repuestos incorrectos o defectuosos puede representar riesgos para el operador y causar daños y mal funcionamiento.

- Sólo se utilizan repuestos originales del fabricante. fabricante o piezas de repuesto aprobadas por el fabricante.
- Si hay algo que no te queda claro, siempre debes contactar con el fabricante. animales.

Consejos y recomendaciones

El uso de repuestos no aprobados anulará la garantía del fabricante.

Los repuestos se pueden obtener del distribuidor autorizado o directamente del fabricante. Los datos de contacto se pueden encontrar en el Capítulo 1.2 Servicio al Cliente.

Proporcione los siguientes datos clave al realizar consultas o solicitar repuestos:

- Tipo de dispositivo
- Número de artículo
- Número de plano de repuesto
- Número de posición
- Año de fabricación
- Multitud
- método de envío deseado (correo, flete, mar, aire, Expresar)
- Dirección de envío

Los pedidos de repuestos sin la información proporcionada anteriormente no se podrán considerar. Si no hay información sobre el método de envío, el envío se realizará a discreción del proveedor.

La información sobre el tipo de dispositivo, el número de artículo y el año de fabricación se puede encontrar en la placa de características adjunta al compresor.

Ejemplo:

Es necesario pedir la válvula de drenaje de condensado para el compresor. La válvula de drenaje de condensado tiene el número C0354 en el plano de repuestos 1.

Al pedir repuestos, envíe una copia del plano de repuestos con el componente marcado (válvula de drenaje de condensado) y el número de artículo marcado (C0354) al distribuidor autorizado o al departamento de repuestos y proporcione la siguiente información:

- Tipo de dispositivo: compresor de pistón AIRBOY Silence 50 PRO
- Número de artículo: 2000100
- Número de posición: C0354

Los números de artículo de su dispositivo:

AIRBOY Silencio 50 PRO: 2000100
Sistema de compresor: HOS

Los siguientes dibujos están destinados a ayudarle a identificar las piezas de repuesto necesarias en caso de servicio.

Machine Translated by Google

9.2 Plano de repuestos

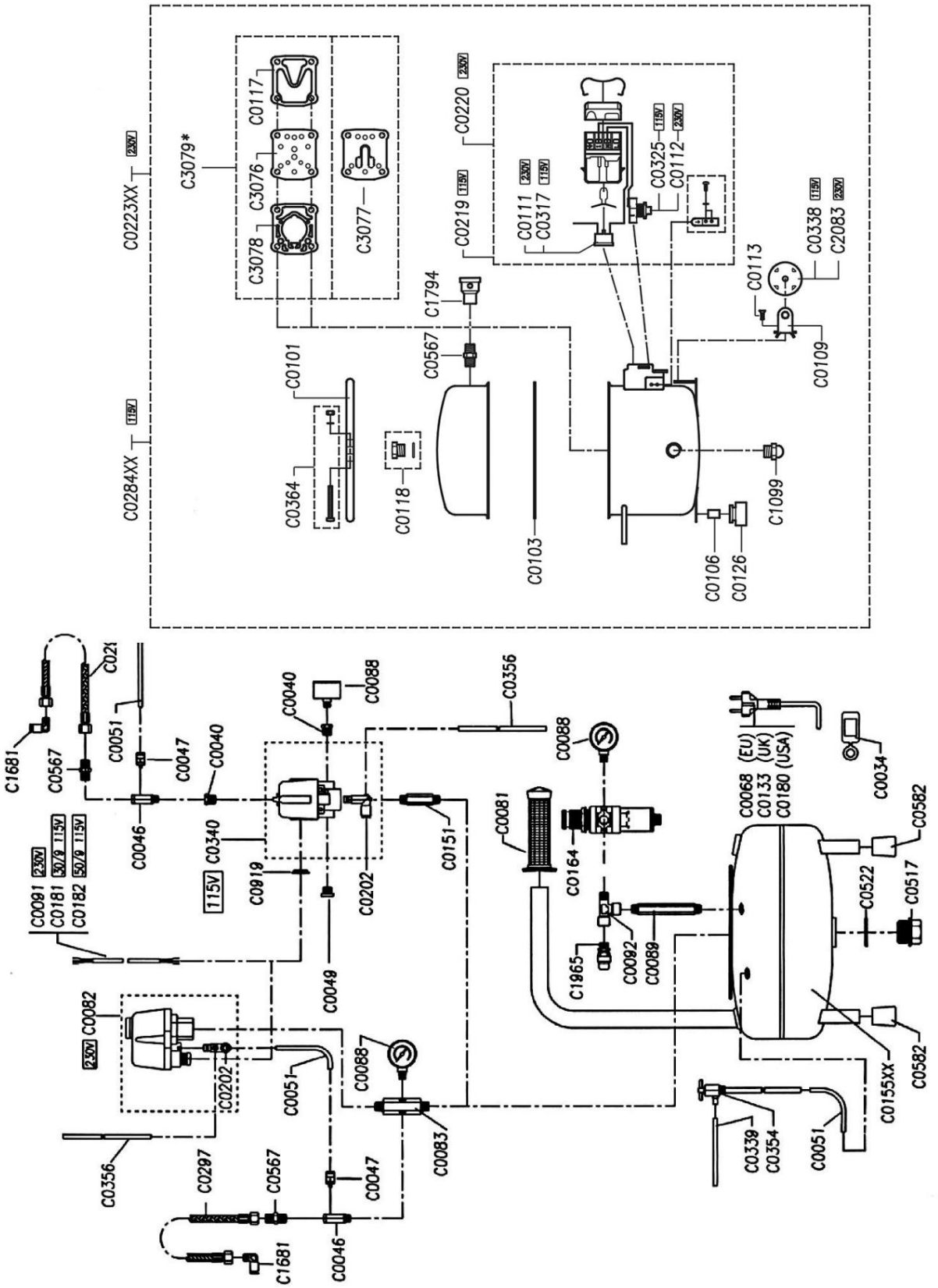

Fig. 10: Repuestos AIRBOY Silence 50 PRO

Machine Translated by Google

9.3 Lista de repuestos

Tabla 1:

posición	Descripción	posición	Descripción
C0034	Abrazadera para cables	C0101	bofetada
C0040	Reducción G1/4"-G1/8"	C0103	sello
C0046	Controlador de el volumen	C0106	Espaciador
C0047	Conexión M5x6	C0109	Percha
C0049	Enchufe 1/4"	C0110	condensador
C0051	Manguera 6x4	C0111	Relé 230 V
C0068	Enchufe de alimentación (UE)	C0112	Relé 230 V
C0081	Mango de plástico	C0113	tornillo
C0082	interruptor de presión	C0115	Sello del cilindro
C0083	Conexión 1/4"x80	C0116	lámina
C0088	Manómetro (presión de salida)	C0117	sello
C0089	Conexión	C0118	Tapón con junta tórica
C0091	cable electrico	C0126	Amortiguador
C0092	Tee	C0219	Montaje (115V)
C0133	Enchufe de alimentación (Reino Unido)	C0220	Montaje (230 V)
C0151	Conexión 1/4"x60	C0223	Conjunto de motor (230V)
C0155	caldera	C0284	Conjunto de motor (115 V)
C0164	Regulador de filtro	C0317	Relé 115V
C0180	Enchufe de alimentación (EE.UU.)	C0323	Placa de válvula
C0181	Cable 115V	C0324	válvula
C0182	Cable 115V	C0325	Relé 115V
C0202	Conexión	C0338	Condensador 115V
C0297	manguera de presión	C0364	Perno y tuerca
C0339	Manguera	C1099	Mirilla de aceite
C0340	Presostato (115V)	C3079	Placas de montaje
C0354	grifo de drenaje	C1720	Pezón 1/8"
C0356	Manguera 6x4	C1794	Filtro de admisión
C0517	Tapón de sellado 1"	C1965	Válvula de seguridad
C0522	arandela de sellado		
C0567	Pezón 1/8"		
C0582	Pie de goma		
C0919	Tapa		
C1681	Conexión		

Machine Translated by Google

10 diagramas de circuito

10.1 Diagrama del circuito eléctrico

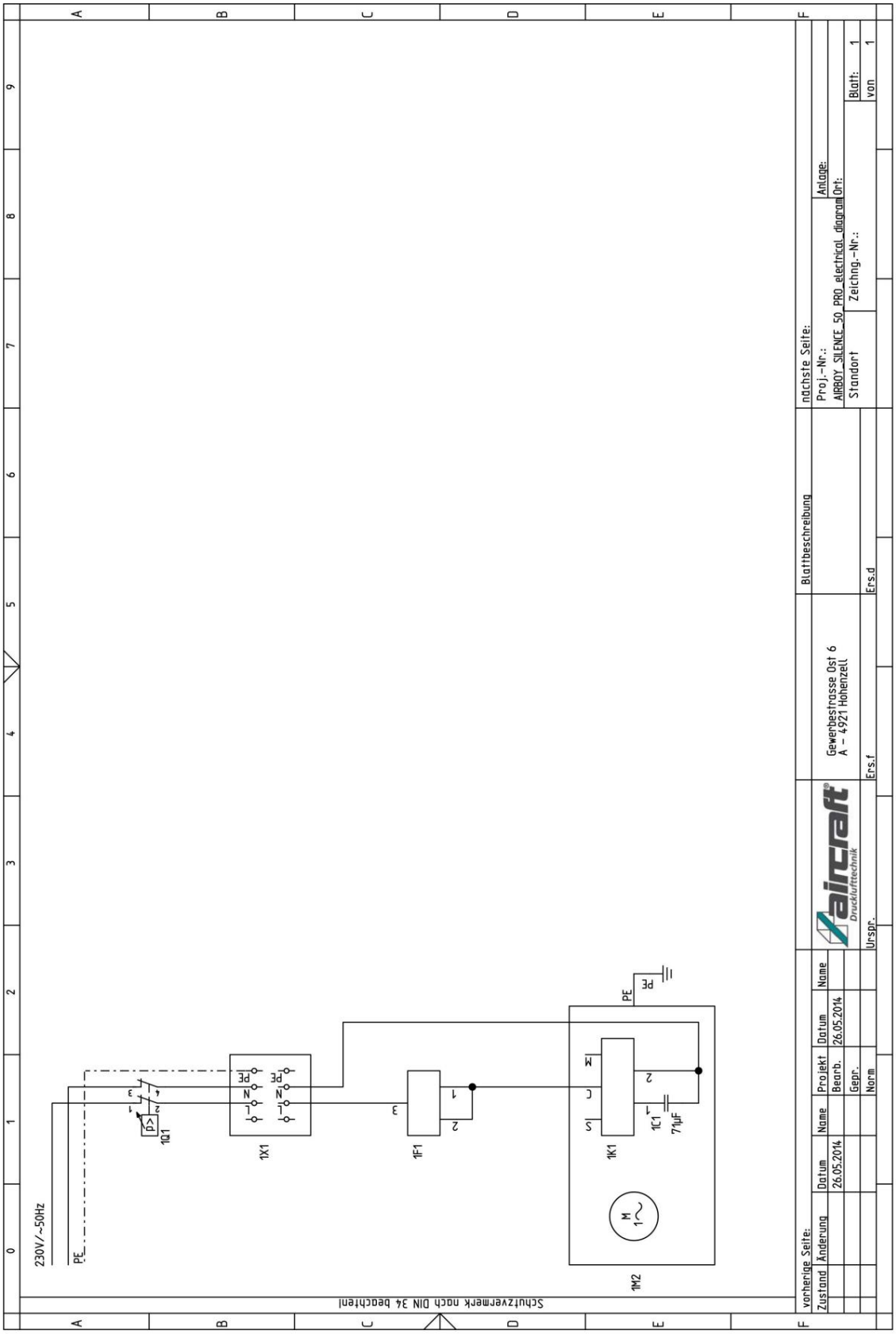

Fig. 11: Diagrama del circuito

Machine Translated by Google

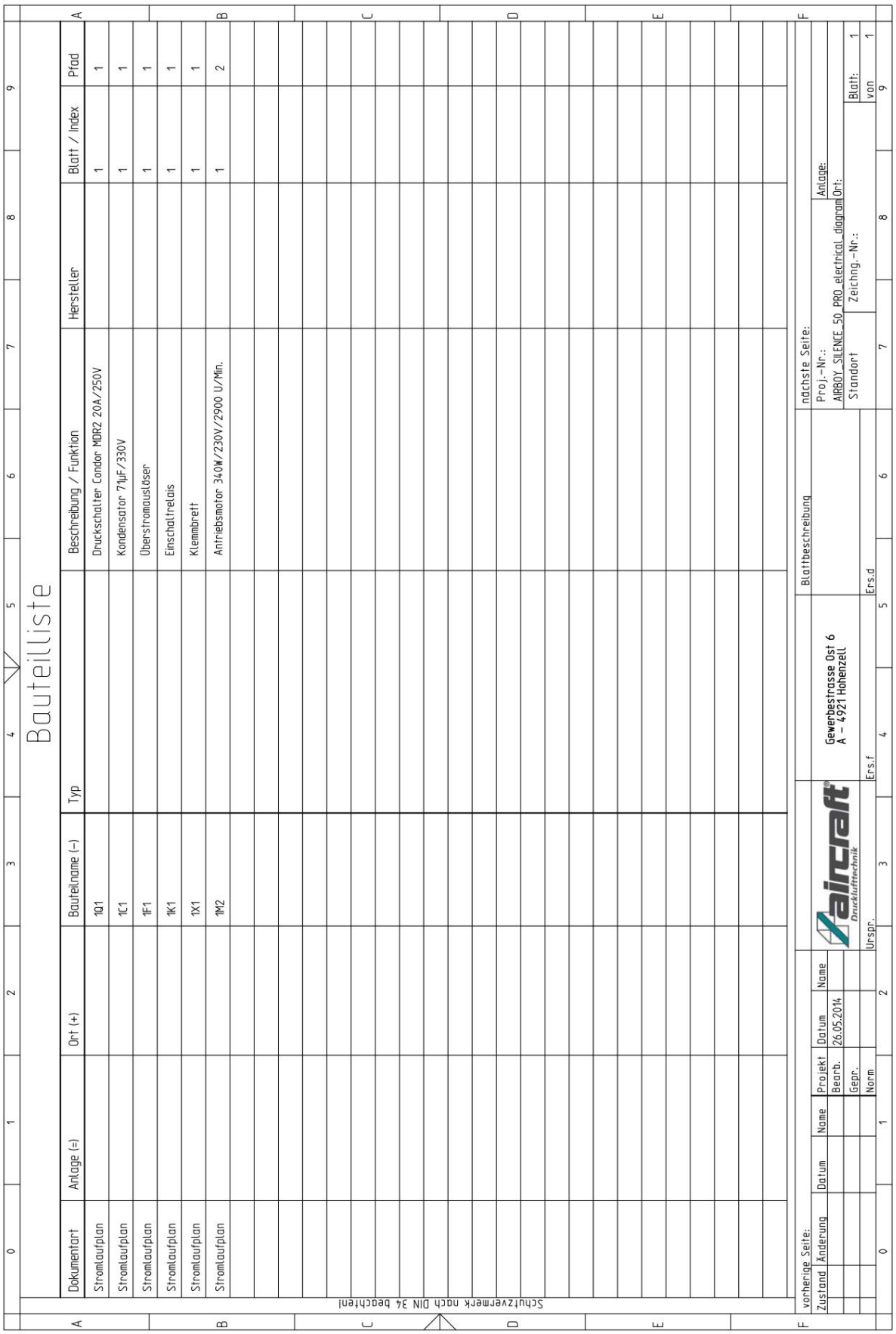

Bauteilliste

Dokumentart	Anlage (=)	Ort (+)	Bauteilname (–)	Typ	Beschreibung / Funktion	Hersteller	Blatt / Index	Pfad
Stromlaufplan			1Q1		Druckschalter Condor MDR2 20A/250V		1	1
Stromlaufplan			1C1		Kondensator 71µF/330V		1	1
Stromlaufplan			1F1		Überstromauslöser		1	1
Stromlaufplan			1K1		Einschaltrelais		1	1
Stromlaufplan			1X1		Klemmbrett		1	1
Stromlaufplan			1M2		Antriebsmotor 340W/230V/2900 U/Min.		1	2

Schutzvermerk nach DIN 34 beachten!

vorherige Seite:

Zustand	Änderung	Datum	Name

	Datum	Name
Projekt		
Bearb.	26.05.2014	
Gepr.		
Norm		

Ursprung: Ers.f

Gewerbestrasse Ost 6
A – 4921 Hohenzell

Blattbeschreibung

Ers.d

nächste Seite:

Proj.-Nr.: AIRBOY_SILENCE_50_PRO_electrical_diagram

Anlage:

Ort: Standort

Zeichng.-Nr.:

Blatt: 1

von 1

Machine Translated by Google

10.2 Diagrama del circuito neumático

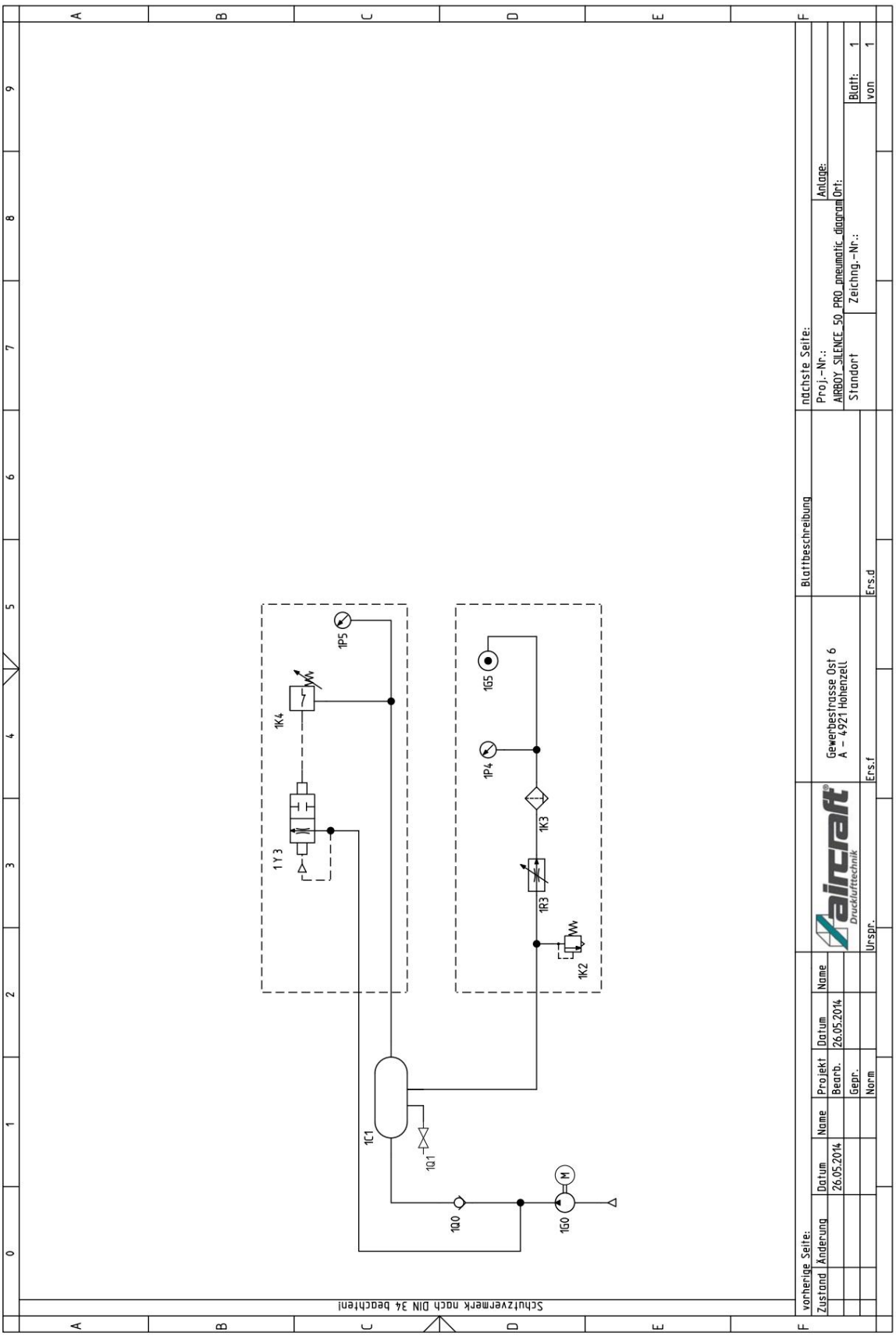

Fig. 12: Diagrama del circuito

Machine Translated by Google

Bauteilliste

Dokumentart	Anlage (=)	Ort (+)	Bauteilname (-)	Typ	Beschreibung / Funktion	Hersteller	Blatt / Index	Pfad
			1Q0		Rückschlagventil		1	0
			1G0		Kompressor		1	0
			1Q1		Kondensatablassventil		1	1
			1C1		Druckbehälter		1	1
			1K2		Sicherheitsventil		1	2
			1R3		Druckminderer		1	3
			1Y3		Entlastungsventil Verdichter		1	3
			1K3		Luftfilter manuelle Entleerung		1	3
			1P4		Manometer Arbeitsdruck		1	4
			1K4		Druckschalter		1	4
			1P5		Manometer Kesseldruck		1	5
			1G5		Druckluft-Entnahme-Anschluss		1	5

Schutzvermerk nach DIN 34 beachten!

vorherige Seite:

Zustand	Änderung	Datum	Name

	Name	Datum
Projekt		
Bearb.		26.05.2014
Gepr.		
Norm		

Ursprung: Ers.f

Gewerbestrasse Ost 6
A – 4921 Hohenzell

Blattbeschreibung

Ers.d

nächste Seite:

Proj.-Nr.:
AIRBOY_SILENCE_50_PRO_pneumatic_diagram

Anlage:

Standort

Zeichng.-Nr.:

Ort:

Blatt: 1
von 1

Machine Translated by Google

11 Declaración UE de conformidad

Según Directiva de Máquinas 2006/42/CE Anexo II 1.A

Fabricante/distribuidor:	AERONAVES Compresores Construction and Machine Trading GmbH Calle Comercial Este 6 A-4921 Hohenzell

Por la presente declara que el siguiente producto,

Grupo de productos:	Tecnología de aire comprimido AIRCRAFT®
Tipo de máquina:	Compresor de pistón
Designación:	AIRBOY Silencio 50 PRO
Número de artículo:	2000100
Número de serie*:	_____
Año de fabricación*:	20_____

*rellene estos campos según la información de la placa de identificación

Por su diseño y construcción, así como por la versión que comercializamos, cumple con los correspondientes requisitos básicos de seguridad y salud de las siguientes directivas CE (en adelante).

Directivas relevantes de la UE:	2014/30/UE	Directiva CEM
	2014/68/UE	Directiva sobre equipos a presión
	2014/29/UE	Directiva sobre recipientes a presión simples

Se aplicaron las siguientes normas armonizadas:

DIN EN 1012-1:2010	Compresores y bombas de vacío – requisitos de seguridad – Parte 1: Compresores
EN 60204-1:2006	Seguridad de las máquinas – Equipamiento eléctrico de las máquinas – Parte 1: Requisitos generales (IEC 60204-1:2005)
EN 60335-1:2012	Seguridad de los aparatos eléctricos de uso doméstico y similares – Parte 1: Requisitos generales
EN 61000-6-4:2007+A1:2011	Compatibilidad electromagnética (CEM) – Parte 6-4: Normas genéricas Emisiones perturbadoras para zonas industriales

Responsable de la documentación: Klaus Hütter, Gewerbestraße Ost 6, A-4921 Hohenzell

Hohenzell, 19 de abril de 2016	Hallstadt, 19 de abril de 2016
Klaus Hütter Director general	Delantero Kilian Director general

Machine Translated by Google

